ДЕВИЖН
Архитектура и проектирование

Общество с ограниченной ответственностью «АР»
Рег. № П-026-007203495175-0238 в реестре саморегулируемой организации Союз
«СРОП «Западная Сибирь»

Заказчик – ООО СЗ «Паритет. Регионы»

МНОГОКВАРТИРНЫЕ ЖИЛЫЕ ДОМА С ОБЪЕКТАМИ ИНФРАСТРУКТУРЫ, РАСПОЛОЖЕННЫЕ ПО АДРЕСУ: Г. ЕКАТЕРИНБУРГ, УЛ. КОМБИНАТСКАЯ. ЖИЛОЙ ДОМ ГП-9

РАБОЧАЯ ДОКУМЕНТАЦИЯ

Архитектурно-строительные решения

Часть 2. Архитектурно-строительные решения выше 0,000. Кладочные планы и детали стен

Секция ГП-9.3

174-АР/25-1-9.3-АС2

Директор М.В. Костыренко

Главный инженер проекта Д.Ю. Аверин

Изм.	№ док.	Подп.	Дата

В ПРОИЗВОДСТВО РАБОТ
ООО СЗ «Паритет. Регионы»
Руководитель проекта
Андрей Евгеньевич Беломестных
16.10.2026

id: 7776773

2026

Ведомость рабочих чертежей основного комплекта (начало)

Лист	Наименование	Примечание
1	Общие данные (начало)	
2	Общие данные (окончание)	
3	Кладочный план 1 этажа	
4	Схемы элементов крепления перегородок, расположения отверстий и перемычек 1 этажа	
5	Кладочный план 2 этажа	
6	Схемы элементов крепления перегородок, расположения отверстий и перемычек 2 этажа	
7	Кладочный план 3 этажа	
8	Схемы элементов крепления перегородок, расположения отверстий и перемычек 3 этажа	
9	Кладочный план 4 этажа	
10	Схемы элементов крепления перегородок, расположения отверстий и перемычек 4 этажа	
11	Кладочный план 5-7 этажа	
12	Схемы элементов крепления перегородок, расположения отверстий и перемычек 5-7 этажа	
13	Кладочный план 8- 9 этажа	
14	Схемы элементов крепления перегородок, расположения отверстий и перемычек 8-9 этажа	
15	Кладочный план 10 этажа	
16	Схемы элементов крепления перегородок, расположения отверстий и перемычек 10 этажа	
17	Кладочный план 11, 12 этажа	
18	Схемы элементов крепления перегородок, расположения отверстий и перемычек 11, 12 этажа	
19	Кладочный план 13-15 этажа	
20	Схемы элементов крепления перегородок, расположения отверстий и перемычек 13-15 этажа	
21	Кладочный план 16-17 этажа	
22	Схемы элементов крепления перегородок, расположения отверстий и перемычек 16-17 этажа	
23	Кладочный план 18-21 этажа	
24	Схемы элементов крепления перегородок, расположения отверстий и перемычек 18-21 этажа	
25	Кладочный план 22 этажа	
26	Схемы элементов крепления перегородок, расположения отверстий и перемычек 22 этажа	
27	Ведомость перемычек	
28	Спецификация перемычек	
29	Разрез 1-1	
30	Фасадные узлы	
31	Узлы примыкания наружных стен	
32	Разрезы наружных стен 1 этажа	
33	Разрезы наружных стен типовых, 22 этажа. Узел устройства цоколя наружной стены	
34	Схемы элементов крепления и армирования перегородок на 1 этаже	
35	Схемы элементов крепления перегородок, расположения отверстий и перемычек типового и 22 этажа	
36	Схемы расположения элементов крепления наружных стен	
37	Узлы элементов крепления и армирования перегородок	
38	Узлы монтажа зашивок из ГСП	
39	Схема усиления простенка по оси Гс	
40	Стойка металлическая Ст2	
41	Схемы расположения лестничных ограждений	
42	Ограждения Огл-1, Огл-2	
43	Ограждения Огл-3, Огл-4, Огл-5	

Общие указания

1. Рабочие чертежи марки АС разработаны на основании задания на проектирование, заданий смежных отделов.
2. Проектируемый объект представляет собой комплекс зданий многоквартирного секционного типа переменной этажности. Секции между собой конструктивно разделены деформационными швами. Объект расположен по адресу: Свердловская область, г. Екатеринбург, ул. Комбинатская.
3. Характеристика условий района строительства:
   - Климатическая зона (СП 131.13330.2025) - IB;
   - Температура воздуха наиболее холодной пятидневки с обеспеченностью 0,92 (СП 131.13330.2025) - минус 30°С;
   - Нормативное значение веса снегового покрова для III района (СП 20.13330.2016) - 1.35кПа (135кгс/м^2);
   - Нормативное значение ветрового давления для I района (СП 20.13330.2016) - 0.23кПа (23кгс/м^2).
4. Характеристика объекта:
   - Уровень ответственности здания (ФЗ №384) - II (нормальный);
   - Класс функциональной пожарной опасности жилого дома (ФЗ №123) - Ф1.3;
   - Класс функциональной пожарной опасности нежилых помещений (торговля) (ФЗ №123) - Ф4.3;
   - Класс конструктивной пожарной опасности (ФЗ №123) - С0;
   - Степень огнестойкости здания (ФЗ №123) - I.
5. В данном альбоме представлены архитектурно-строительные решения выше отметки 0,000 секции ГП 9.3 жилого многоквартирного дома.
6. За относительную отм. 0,000 принята отм. чистого пола первого этажа секции 9.6, что соответствует абсолютной отм. 270,70. Отметка чистого пола первого этажа секции 9.3 плюс 0,450, что соответствует абсолютной отм. 271,15
7. Проект разработан для производства работ при среднесуточной температуре не ниже +5 °С, минимально не ниже 0°С. При производстве работ в зимнее время руководствоваться требованиями СП 70.13330.2012 и указаниями по производству работ в зимних условиях в данном проекте.
8. Запрещается приступать к выполнению работ без проекта производства работ (ППР).
9. При производстве и приемке строительно-монтажных работ руководствоваться нормативными документами:
   - СП 70.13330.2012 "Несущие и ограждающие конструкции";
   - СП 15.13330.2020 "Каменные и армокаменные конструкции";
   - Приказ Минтруда России от 11.12.2020 №883н "Об утверждении Правил по охране труда при строительстве, реконструкции и ремонте".
10. Акты на скрытые работы выполнять согласно приказа Минстроя России от 16.05.2023 №344/пр "Об утверждении состава и порядка ведения исполнительной документации при строительстве, реконструкции, капитальном ремонте объектов капитального строительства".
11. Технические решения, принятые в рабочих чертежах, соответствуют требованиям экологических, санитарно-гигиенических и других норм, действующих на территории Российской Федерации и обеспечивают безопасную для жизни и здоровья людей эксплуатацию объекта при соблюдении предусмотренных проектом мероприятий.

Ведомость спецификаций

Лист	Наименование	Примечание
3	Спецификация грязезащитных решеток	
28	Спецификация элементов перемычек	
31	Спецификация элементов армирования и крепления наружных стен и перегородок	
31	Спецификация деталей ДП1, анкера А1, (на 1 шт.)	
37	Спецификация элементов армирования и крепления перегородок	
39	Спецификация элементов металлической стойки Ст1, Ст3, Ст4	
40	Спецификация элементов металлической стойки Ст2	
41	Спецификация ограждений лестницы	
42	Спецификация элементов ограждений Огл-1, Огл-2	
43	Спецификация элементов ограждений Огл-3, Огл-4, Огл-5	

Взам. инв. №

Подп. и дата

Инв. № подл.

id: 7776773

Изм.	Кол.уч	Лист	№ док.	Подпись	Дата	174-АР/25-1-9.3-АС2			
						Многоквартирные жилые дома с объектами инфраструктуры, расположенные по адресу: г. Екатеринбург, ул. Комбинатская. Жилой дом ГП-9			
Разраб.		Мокренко			09.26	Секция ГП-9.3	Стадия	Лист	Листов
Пров.		Аникеева			09.26		Р	1	43
Н.контр.		Рябиков			09.26	Общие данные (начало)	ДЕВИЖН		
ГИП		Аверин			09.26				

Формат А2

Конструктивные решения

Конструктивная система жилого здания принята каркасно-стеновой с пилонами и ядрами жесткости в виде стен лестнично-лифтовых узлов. Стены, пилоны, колонны, перекрытия из монолитного железобетона. Конструктивные решения ж.б. каркаса см. альбомы марок 174-АР/25-1-9.3-КЖ2.1В...-КЖ2.4.ЛП.

1. Секция ГП 9.3 имеет 22 этажа, в том числе:
   - наземных этажей - 22;
   - подземных (технических) - 1.
   Высота технического этажа - 2,74м;
   Высота 1-ого этажа - 3,93 м (в чистоте-3,62 м);
   Высота жилых этажей (со 2-го по 21-ый) - 3,0м каждый (в чистоте - 2,72 м). Высота 22 этажа - 3,28м каждый (в чистоте - 3,00 м).
2. Секция ГП 9.3 в плане, с размерами в осях 24,90х21,70 м.
3. Кладку наружных стен выше отм. 0,000 выполнять из газобетонного блока 625х200х250/D500/B2,5/F75/ГОСТ 31360-2024 толщиной 200 мм на клеевом растворе не менее М75, F50 (допускается применять цементно-песчаный раствор марки не менее М75).
4. Внутренние стены 1 этажа, межквартирные стены (2-22 этаж) и наружные стены между секциями (вдоль деформационных швов)- кладка из пустотелого силикатноблока СБПу200-»М125,»F50,»D1200, 248х200х248 ГОСТ 379-2015, толщиной 200мм на клеевом растворе не менее М75, F50,. Кладку армировать базальтовой сеткой 50/50-25Х25 СТО 36554501-043-2015 через 2 ряда блоков по высоте. Перегородки 1 этажа запроектированы из полнотелого силикатного блока СППо »М125,«D1800, 500х80х250, ГОСТ 379-2015, толщиной 80мм на клеевом растворе не менее М75, F50. Кирпичную кладку армировать базальтовой сеткой 50/50-25Х25 СТО 36554501-043-2015 через 2 рядов кирпича по высоте, либо арматурной сеткой из ф4 ВР1 с ячейкой 50х50мм. Перегородки 2-22 из полнотелого силикатного блока СППо »М125,«D1800, 500х70х250, ГОСТ 379-2015, толщиной 70мм на клеевом растворе не менее М75, F50. Кладку перегородок армировать базальтовой сеткой 50/50-25Х25 СТО 36554501-043-2015 через 2 ряда блоков по высоте.
5. На поверхности перегородок в районе санузлов, до выполнения чистового слоя, нанести гидроизоляцию силами собственника.
6. Крепление стен и перегородок выполнять согласно узлам на листе 37. Между перегородкой (стеной) и перекрытием оставить компенсационный зазор 30 мм. Зазоры между перекрытием и перегородками заполнять негорючим упругим материалом (минплита НГ, монтажная пена противопожарная, полиуретановые прокладки и уплотнители).
7. Перемычки - из металлических уголков, из армированного пенополистиролбетона и рядовые (из арматуры Ф12А500С). Перемычки из стальных уголков защитить слоем цементно-песчаного раствора δ=20мм по сетке; рядовые перемычки укладывать в слое цементно-песчаного раствора δ=30мм.
8. Утепление наружных стен вентилируемых фасадов предусматривается из минераловатных плит группы НГ, λ<0,039 Вт/м·С°, TR15 »3кП (прочность при растяжении перпендикулярно лицевым поверхностям) и CS(10)30 »10кПа (прочность при сжатии 10% при деформации) толщиной 160мм, толщина слоя 150мм, клеевой состав-10мм. В качестве ветрозащиты используется негорючая строительная мембрана TEND KM-0. Монтаж вентилируемого фасада выполняет специализированная организация.
9. Утепление наружных стен штукатурных фасадов предусматривается толщиной 130, 160мм минераловатных плит группы НГ, λ<0,039 Вт/м·С°, TR15 »15кПа (прочность при растяжении перпендикулярно лицевым поверхностям) и CS(10)30 »30кПа (прочность при сжатии 10% при деформации).
10. Для крепления утеплителя к наружным стенам использовать тарельчатые анкеры по ГОСТ 58359-2019 с вытягивающим усилием из основания Fрч не менее 0,3 кН (табл. 7.2 СП 293.1325800.2017). Необходимо провести натурные испытания на отрыв.
    Технические требования к тарельчатым анкерам принимать по табл. 7.1 СП 293.1325800.2017.
    Расход тарельчатых анкеров для крепления утеплителя, согласно п7.35.1 СП 293.1325800.2017, - не менее 5шт на 1 м².
11. Монтаж утеплителя к наружным стенам при устройстве СФТК выполнять в соответствии с требованиями п.8.2.3 СП293.1325800.2017
12. Наружные подоконные сливы выполнить из тонколистовой кровельной стали с полимерным покрытием (RAL см. 174-АР/25-1-9.3-АР2).
13. Проект предусматривает три пассажирских лифта: грузоподъемностью 1000кг - 3шт.; со средней скоростью движения кабины 1,75м/с. Оборудован системой перевозки пожарных подразделений.
14. Заполнение дверных и оконных проемов см. альбом марки 174-АР/25-1-9.3-АР2.
15. Полы - приняты в соответствии с назначением помещений. (см. альбом марки 174-АР/25-1-9.3-АР2). Работы по устройству полов выполнять, руководствуясь указаниями СП 29.13330.2011 "Полы" и СП 71.13330.2017 "Изоляционные и отделочные покрытия".
16. Зашивка инженерных коммуникаций проектом предусмотрена:
    - на 1 этаже запроектированы из полнотелого силикатного блока СППо »М125,«D1800, 500х80х250, ГОСТ 379-2015, толщиной 80мм на клеевом растворе не менее М75, F50.
    - на 2-22 этаже Перегородки 1 этажа запроектированы из полнотелого силикатного блока СППо »М125,«D1800, 500х80х250, ГОСТ 379-2015, толщиной 70мм на клеевом растворе не менее М75, F50 и гипсовых плит ГСП-А (ГСП-Н2 - сан.узлы) по металлическим профилям, общей толщиной 75мм
17. Ограждения балконов предусмотрены металлические.
18. Кровля - неэксплуатируемая, плоская с внутренним организованным водостоком из рулонных полимерно-битумных материалов. Состав кровли см. альбом 174-АР/25-1-9.3-АС3.
23. Парапет выполняется по периметру из монолитного железобетона толщиной 200мм. Парапет см. альбом 174-АР/25-1-9.3-АС3.
24. Лестничные марши и межэтажные площадки из запроектированы железобетонными. Устройство лестницы и узлы см. альбом марки 174-АР/25-1-9.3-КЖ3.
25. Наружная отделка фасадов - см. паспорт отделки фасадов 174-АР/25-1-9.3-АР2 внутренняя отделка помещений и потолков - см. ведомость отделки (альбом марки 174-АР/25-1-9.3-АР2).
26. Материалы, заложенные в проекте, могут быть заменены на эквивалентные материалы с сохранением основных технических характеристик.

Указания по производству работ в зимних условиях

Строительные работы в зимних условиях должны выполняться в соответствии с требованиями настоящих указаний СП 15.13330.2020 "Каменные и армокаменные конструкции"; Правила производства и приемки работ; СП 70.13330.2012 "Несущие и ограждающие конструкции. Актуализированная редакция СНиП 3.03.01-87".

Лица, отвечающие за производство работ в зимнее время, в обязательном порядке должны быть ознакомлены с перечисленными нормативными документами РФ и следующими указаниями.

Кирпичная кладка

1. Качество материалов применяемых для кирпичной и каменной кладки в зимних условиях (цем.-песч. раствор) вне зависимости паспортов на них, должны подвергаться систематическому контролю путем лабораторных испытаний. Материалы, качество которых не удовлетворяют требованиям проекта, к применению не допускаются !!!
2. Для кирпичной и каменной кладки применять способ с применением растворов с химическими добавками, способных твердеть при отрицательных температурах. Кладку выполнять методом цепной перевязки.
3. Выполнение кирпичной кладки в зимних условиях (при среднесуточной температуре ниже 0°С) допускается только с применением противозамерзающих добавок поташа и нитрита натрия, а также соблюдения нижеперечисленных условий.
4. При среднесуточной температуре наружнего воздуха до -15°С кладку вести с применением поташа и нитрита натрия.
5. Применение поташа свыше 10% для кладки из силикатного кирпича на растворах марки 100 и менее не допускается.
6. При температуре наружного воздуха ниже -15°С, кроме введения противоморозных добавок, необходимо повышение марки раствора кладки (например: была М100, при температуре ниже -15 °С принять М150).
7. Для предотвращения быстрого загустевания раствора при применении поташа в кладочный раствор добавлять замедлители схватывания (сульфитно-дрожжевую бражку и т.д.).
8. Добавление воды и перемешивание схватившегося раствора не допускается.
9. При выполнении кладочных работ в зимний период вести систематический контроль качества, производить контроль прочности возводимых конструкций.
10. До начала производства кладочных работ все захватки должны быть очищены от снега и льда.
11. Допускается применять и другие разновидности добавок, обеспечивающих твердение раствора на морозе, не вызывающих коррозии арматуры и каменных материалов кладки, обеспечивающих долговечность растворов в эксплуатационных условиях.
12. Армирование перегородок производить согласно проекта.
13. Кладочные растворы с химическими добавками рекомендуется приготавливать на портландцементах марки не ниже 400.

Кладка из газобетонного блока и силикатного блока

1. Условия диапозона температур при работе в зимнее время как и для кирпичной кладки (см. выше).
2. Выполнение кладки из газобетонных блоков в зимних условиях (при среднесуточной температуре ниже 0°С) допускается только с применением противозамерзающих добавок либо клея для работы при отрицательных температурах (до -15°С).

Защита строительных конструкций от коррозии

1. Степень воздействия среды на конструкции -не агрессивная.
2. Мероприятия по защите конструкции от коррозии и восстановления покрытий, поврежденных сваркой, выполнять в соответствии с требованиями СП 28.13330.2017 "Актуализированная редакция СНиП 2.03.11-85 "Защита строительных конструкций от коррозии" и ГОСТ 9.402-2004.
   - Степень очистки поверхностей от окислов третья;
   - Качество лакокрасочного покрытия должно соответствовать IV классу по ГОСТ 9.032-74×;
   - Все вновь устанавливаемые конструкции подлежат защите от коррозии лакокрасочными материалами I группы толщиной 80 мкм (например, один слой эмали ПФ-115 грунтовки ГФ-021 ГОСТ 25129-82×).
3. Работы по защите от коррозии производить в соответствии с требованиями ГОСТ Р 12.3.052-2020 "Система стандартов безопасности труда. Строительство. Работы антикоррозионные. Требования безопасности", СНиП 12-04-2002 "Безопасность труда в строительстве. Часть 2. Строительное производство".

Компоновочная схема

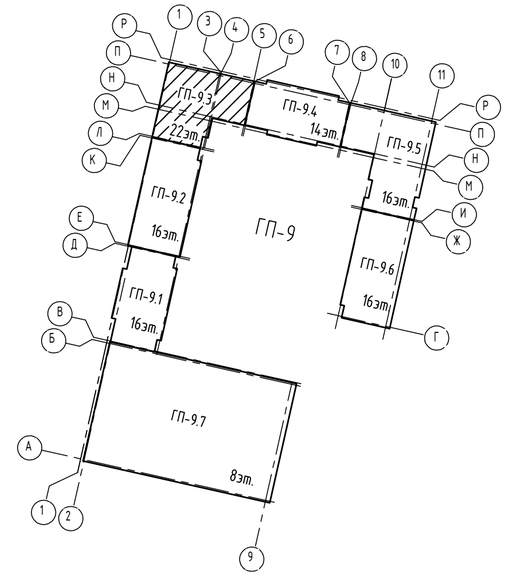

id: 7776773

Изм.	Кол.уч	Лист	№ док.	Подпись	Дата
Разраб.		Мокренко			09.26
Пров.		Аникеева			09.26
Н.контр.		Рябиков			09.26

174-АР/25-1-9.3-АС2

Многоквартирные жилые дома с объектами инфраструктуры, расположенные по адресу: г. Екатеринбург, ул. Комбинатская. Жилой дом ГП-9

Секция ГП-9.3

Стадия	Лист	Листов
Р	2	

Общие данные (окончание)

ДЕВИЖН

Формат А2

Взам. инв. №

Подп. и дата

Инв. № подл.

Кладочный план 1 этажа

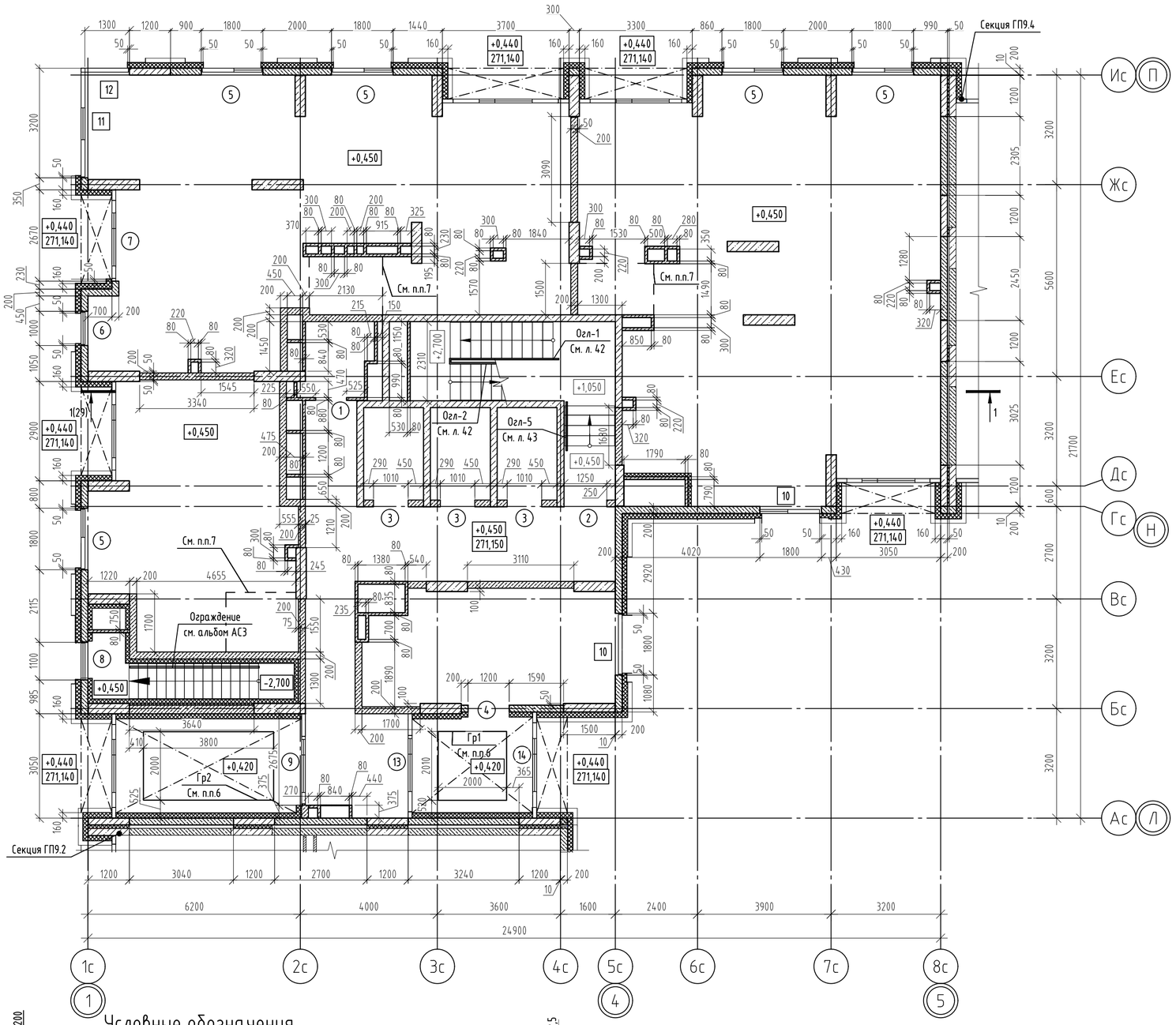

Условные обозначения

- Наружные стены - кладка из газобетонного блока 625x200x250 «D500,≥B2.5,≥F75 ГОСТ 31360-2024, на клеевом растворе не менее М75, F50;
- Внутренние стены - кладка из полнотелого силикатного блока СБПу200-≥М125,≥F50,≥D1200, 248x200x248 ГОСТ 379-2015, толщиной 200мм на клеевом растворе не менее М75, F50,
- Монолитные железобетонные конструкции (см. альбом 174-АР/25-1-9.3-КЖ2.2.В);
- Перегородка из полнотелого силикатного блока СППо ≥М125,<D1800, 500x80x250, ГОСТ 379-2015, толщиной 80мм на клеевом растворе не менее М75, F50;
- Теплоизоляция наружных стен и деформационных швов из минеральной ваты группы НГ, прочность при растяжении перпендикулярно лицевым поверхностям 3кПа, прочность при сжатии при 10% деформации - 110кПа, λ<0,039 Вт/м°С, толщина слоя - 150мм, клеевой состав - 10мм;
- Теплоизоляция стен тамбура из минеральной ваты группы НГ, прочность при растяжении перпендикулярно лицевым поверхностям 3кПа, прочность при сжатии при 10% деформации - 10кПа, λ<0,041 Вт/м°С, толщина слоя - 150мм с зашивкой ГСП-Н2 (Профиль ПС50х50, ПН50х40, ГСП-Н2 12,5мм-1 слой);
- Теплоизоляция стен лестницы из минеральной ваты группы НГ, прочность при растяжении перпендикулярно лицевым поверхностям 3кПа, прочность при сжатии при 10% деформации - 10кПа, λ<0,039 Вт/м°С, толщина слоя - 120мм с зашивкой ГСП-Н2 (Профиль ПС50х50, ПН50х40, ГСП-Н2 12,5мм-1 слой);
- Теплоизоляция деформационного шва (несъёмная опалубка) из экструдированного пенополистирола, толщина слоя - 50мм;
- Утепление плиты перекрытия с наружной стороны и потолков тамбуров из минеральной ваты группы НГ, толщина слоя утепления - 200мм;
- Оконный и дверной проем;
- Контур С/У;
- (1) - Марка дверного и витражного проема;
- [1] - Марка оконного проема;

Ведомость проемов

№ проема	Размеры ВхН, мм	Отметка низа	Примечание
1	900x2100	+0,450	
2	1250x2100	+0,450	
3	1010x2100	+0,450	
4	1200x2100	+0,450	
5	1800x3110	+0,740	
6	1000x2540	+0,740	
7	2670x3620	+0,450	
8	1100x2400	+0,450	
9	2675x3620	+0,450	
10	1800x2550	+1,300	
11	3200x3110	+0,740	
12	1300x3110	+0,740	
13	3050x3620	+0,450	
14	3100x3620	+0,450	

Спецификация грязезащитных решеток

Поз.	Обозначение	Наименование	Кол-во	Всего	Масса ед., кг
Гр1	ТУ 5262-001-28952512-2014	Грязезащитная алюминиевая решетка СТРИТ Стандарт 40 резина+щетка+скребок 1990x2000 либо аналог	1		
Гр2	ТУ 5262-001-28952512-2014	Грязезащитная алюминиевая решетка СТРИТ Стандарт 40 резина+щетка+скребок 1990x3790 либо аналог	1		

1. Общие указания по возведению конструкций смотри лист 1, 2.
2. Привязку и размеры монолитных конструкций см. альбом 174-АР/25-1-9.3-КЖ2.2.В.
3. Данный лист смотреть совместно с альбомом 174-АР/25-1-9.3-АР2.
4. Указания по кладке и армированию перегородок, детали их крепления к несущим элементам, узлы см. лист 34.
5. Отметка пола этажа на плане указана для МОП. Состав конструкции пола для остальных помещений см. альбом АР.
6. Выполнить понижение на участке стяжки для устройства грязезащитных решеток (см.комплект чертежей АР).
7. Контур устройство санузлов.
8. Данный лист смотреть совместно с л. 36, 37.

id: 7776773

Изм.	Кол.уч	Лист	№ док.	Подпись	Дата	174-АР/25-1-9.3-АС2		
						Многоквартирные жилые дома с объектами инфраструктуры, расположенные по адресу: г. Екатеринбург, ул. Комбинатская. Жилой дом ГП-9		
Разраб.		Мокренко			09.26	Секция ГП-9.3	Стадия	Лист	Листов
Пров.		Аникеева			09.26		Р	3	
Н.контр.		Рябиков			09.26	Кладочный план 1 этажа	ДЕВИЖН		

Взам. инв. № | Подп. и дата | Инв. № подл.

Формат А2

Схема расположения отверстий, перемычек и анкеров 1 этажа

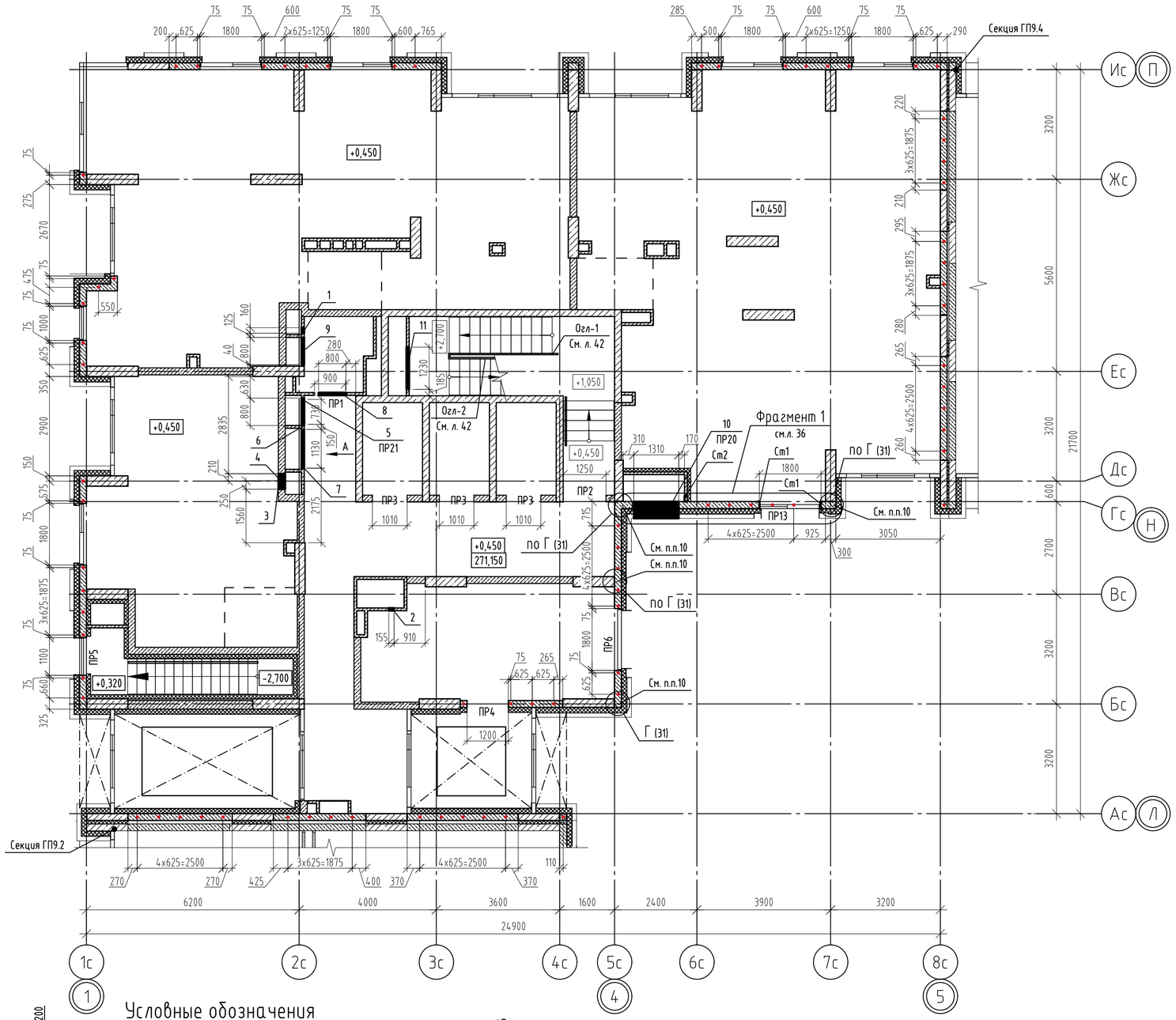

Ведомость отверстий

№ отв.	Размеры ВхН, мм	Отметка низа	Примечание
1	160x160	+3,720	ОВ
2	160x160	+3,720	ОВ
3	250x300	+3,770	ОВ
4	210x310	+3,570	ОВ
5	730x480	+0,630	ОВ
6	800x450	+3,620	ОВ
7	1130x570	+3,500	ОВ
8	800x450	+3,620	ОВ
9	800x450	+3,620	ОВ
10	1310x1410	+2,440	ОВ
11	1230x380	+2,080	ОВ

Вид А

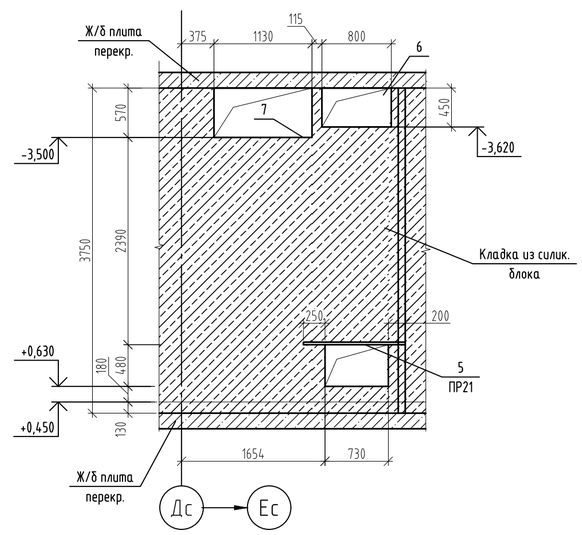

Условные обозначения

- Наружные стены - кладка из газобетонного блока 625x200x250 «D500,≥B2.5,≥F75 ГОСТ 31360-2024, на клеевом растворе не менее М75, F50;
- Внутренние стены - кладка из полнотелого силикатноблока СБПу200-≥М125,≥F50,≥D1200, 248x200x248 ГОСТ 379-2015, толщиной 200мм на клеевом растворе не менее М75, F50,
- Монолитные железобетонные конструкции (см. альбом 174-АР/25-1-9.3-КЖ2.2.В);
- Перегородка из полнотелого силикатного блокаСППо ≥М125,<D1800, 500x80x250, ГОСТ 379-2015, толщиной 80мм на клеевом растворе не менее М75, F50;
- Теплоизоляция наружных стен и деформационных швов из минеральной ваты группы НГ, прочность при растяжении перпендикулярно лицевым поверхностям 3кПа, прочность при сжатии при 10% деформации - 10кПа, λ<0,039 Вт/м°С, толщина слоя - 150мм, клеевой состав - 10мм, толщина слоя 50мм (для ббеф. швов);
- Теплоизоляция стен тамбура из минеральной ваты группы НГ, прочность при растяжении перпендикулярно лицевым поверхностям 15кПа, прочность при сжатии при 10% деформации - 30кПа, λ<0,041 Вт/м°С, толщина слоя - 150мм с зашивкой ГСП-Н2 (Профиль ПС50x50, ПН50x40, ГСП-Н2 12,5мм-1 слой);
- Теплоизоляция стен лестницы из минеральной ваты группы НГ, прочность при растяжении перпендикулярно лицевым поверхностям 3кПа, прочность при сжатии при 10% деформации - 10кПа, λ<0,039 Вт/м°С, толщина слоя - 120мм с зашивкой ГСП-Н2 (Профиль ПС50x50, ПН50x40, ГСП-Н2 12,5мм-1 слой);
- Теплоизоляция деформационного шва (несъёмная опалубка) из экструдированного пенополистирола, толщина слоя - 50мм;
- Утепление плиты перекрытия с наружной стороны и потолков тамбуров из минеральной ваты группы НГ, толщина слоя утепления - 200мм;
- Оконный и дверной проем;
- Контур С/У;
- Анкер А1 из арматуры Ф12 АС500С, L=330мм

1. Привязку и размеры монолитных конструкций см. альбом 174-АР/25-1-9.3-КЖ2.2.В.
2. Данный лист смотреть совместно с альбомом 174-АР/25-1-9.3-АР2.
3. Ведомость проемов смотри л. 3.
4. После пропуска инженерных коммуникаций, все отверстия в стенах и перекрытиях заделать бетоном В7,5 на мелком заполнителе.
5. Конструкции, ограждающие инженерные коммуникации, возвести после завершения монтажа коммуникаций.
6. Лючки см. альбом 174-АР/25-1-9.3-АР2.
7. Отверстия в гипсокартонных перегородках выполнять по месту, согласно разделам ОВ, ВК. При выполнении отверстий предусмотреть дополнительные профили ПС50, ПН50 для обрамления.
8. Анкера из арматуры Ф12 АС500С, Анкер А1 L=330мм забить в заранее просверленое отверстие Ф14.
9. Армирование кладки из газобетонных блоков выполнить базальтовой сеткой 50/50-25x25 СТО 36554501-043-2015 через два ряда по высоте (начиная с первого ряда), а также по нижней грани оконных проемов с заведением за грань проема на величину, равную ⅓ пролета, но не менее ½ ширины оконного проема мм, в растворных швах под перемычками. Первый ряд блоков выкладывать на цементно-песчаный раствор марки М100.
10. Крепление наружных стен из газобетонных блоков к монолитному ж/б пилонам, оговоренным на плане на данном листе, выполнять с помощью уголков из перфорированной ленты 150x120x2 (Дл1) в каждый ряд блоков на всю высоту этажа, см. узел Г на листе 31. В остальных случаях крепление вести по типовому узлу .

Изм.	Кол.уч	Лист	№ док.	Подпись	Дата	174-АР/25-1-9.3-АС2			
						Многоквартирные жилые дома с объектами инфраструктуры, расположенные по адресу: г. Екатеринбург, ул. Комбинатская. Жилой дом ГП-9			
Разраб.		Мокренко			09.26	Секция ГП-9.3	Стадия	Лист	Листов
Пров.		Аникеева			09.26		Р	4	
Н.контр.		Рябиков			09.26	Схемы элементов крепления перегородок, расположения отверстий и перемычек 1 этажа	ДЕВИЖН		

Взам. инв. № | Подп. и дата | Инв. № подл.

id: 7776773

Формат А2

Кладочный план 2 этажа

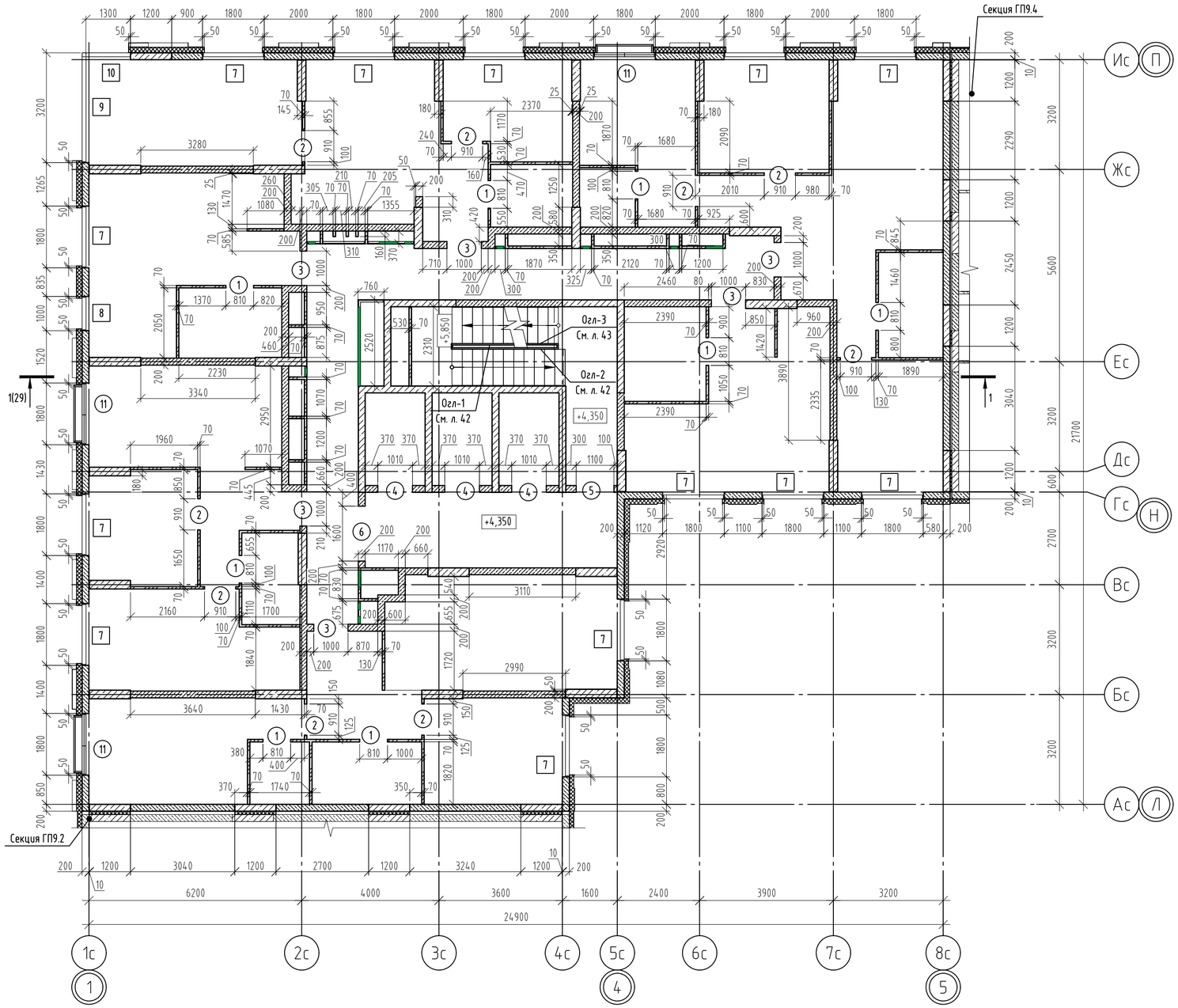

Ведомость проемов

№ проема	Размеры ВхН, мм	Отметка низа	Примечание
1	810x2100	+4,350	
2	910x2100	+4,350	
3	1000x2100	+4,350	
4	1010x2100	+4,350	
5	1100x2100	+4,350	
6	1600x2100	+4,350	
7	1800x1800	+5,050	
8	1000x1800	+5,050	
9	3200x1800	+5,050	
10	1300x1800	+5,050	
11	1800x2330	+4,520	

Условные обозначения

- Наружные стены - кладка из газобетонного блока 625x200x250 «D500,»B2.5,»F75 ГОСТ 31360-2024, на клеевом растворе не менее М75, F50;
- Внутренние стены - кладка из полнотелого силикатного блока СБПу200-»М125,»F50,»D1200, 248x200x248 ГОСТ 379-2015, толщиной 200мм на клеевом растворе не менее М75, F50,
- Монолитные железобетонные конструкции (см. альбом 174-АР/25-1-9.3-КЖ2.2.В);
- Перегородка из полнотелого силикатного блока СППо »М125,«D1800, 500x70x250, ГОСТ 379-2015, толщиной 70мм на клеевом растворе не менее М75, F50;
- Теплоизоляция наружных стен из минеральной ваты группы НГ, прочность при растяжении перпендикулярно лицевым поверхностям 3кПа, прочность при сжатии при 10% деформации - 10кПа, λ«0,039 Вт/м°С, толщина слоя - 150мм, клеевой состав - 10мм.
- Теплоизоляция наружных стен, из минеральной ваты группы НГ, прочность при растяжении перпендикулярно лицевым поверхностям 15кПа, прочность при сжатии при 10% деформации - 30кПа, λ«0,039 Вт/м ·С, толщина слоя - 150мм, 120мм, клеевой состав - 10мм.
- Теплоизоляция деформационного шва (несъёмная опалубка) из экструдированного пенополистирола, толщина слоя - 50мм;
- Зашивка ГСП-А (ГСП-Н2 - для с/у) 75мм (Профиль ПС50, ПН50, ГСП-А (ГСП-Н2) 12,5мм-2 слоя);
- Оконный и дверной проем;
- (1) - Марка дверного и витражного проема;
- [1] - Марка оконного проема;

1. Общие указания по возведению конструкций смотри лист 1, 2.
2. Привязку и размеры монолитных конструкций см. альбом 174-АР/25-1-9.3-КЖ2.2.В.
3. Данный лист смотреть совместно с альбомом 174-АР/25-1-9.3-АР2.
4. Указания по кладке и армированию перегородок, детали их крепления к несущим элементам, узлы см. лист 34.
5. Отметка пола этажа на плане указана для МОП. Состав конструкции пола для остальных помещений см. альбом АР.
6. Выполнить понижение на участке стяжки для устройства грязезащитных решеток (см.комплект чертежей АР).
7. Контур устройство санузлов.
8. Данный лист смотреть совместно с л. 36, 37.

Изм.	Кол.уч	Лист	№ док.	Подпись	Дата
Разраб.		Мокренко			09.26
Пров.		Аникеева			09.26
Н.контр.		Рябиков			09.26

174-АР/25-1-9.3-АС2

Многоквартирные жилые дома с объектами инфраструктуры, расположенные по адресу: г. Екатеринбург, ул. Комбинатская. Жилой дом ГП-9

Секция ГП-9.3

Стадия	Лист	Листов
Р	5	

Кладочный план 2 этажа

ДЕВИЖН

Взам. инв. №

Подп. и дата

Инв. № подл.

id: 7776773

Формат А2

Схема расположения отверстий, перемычек и анкеров 2 этажа

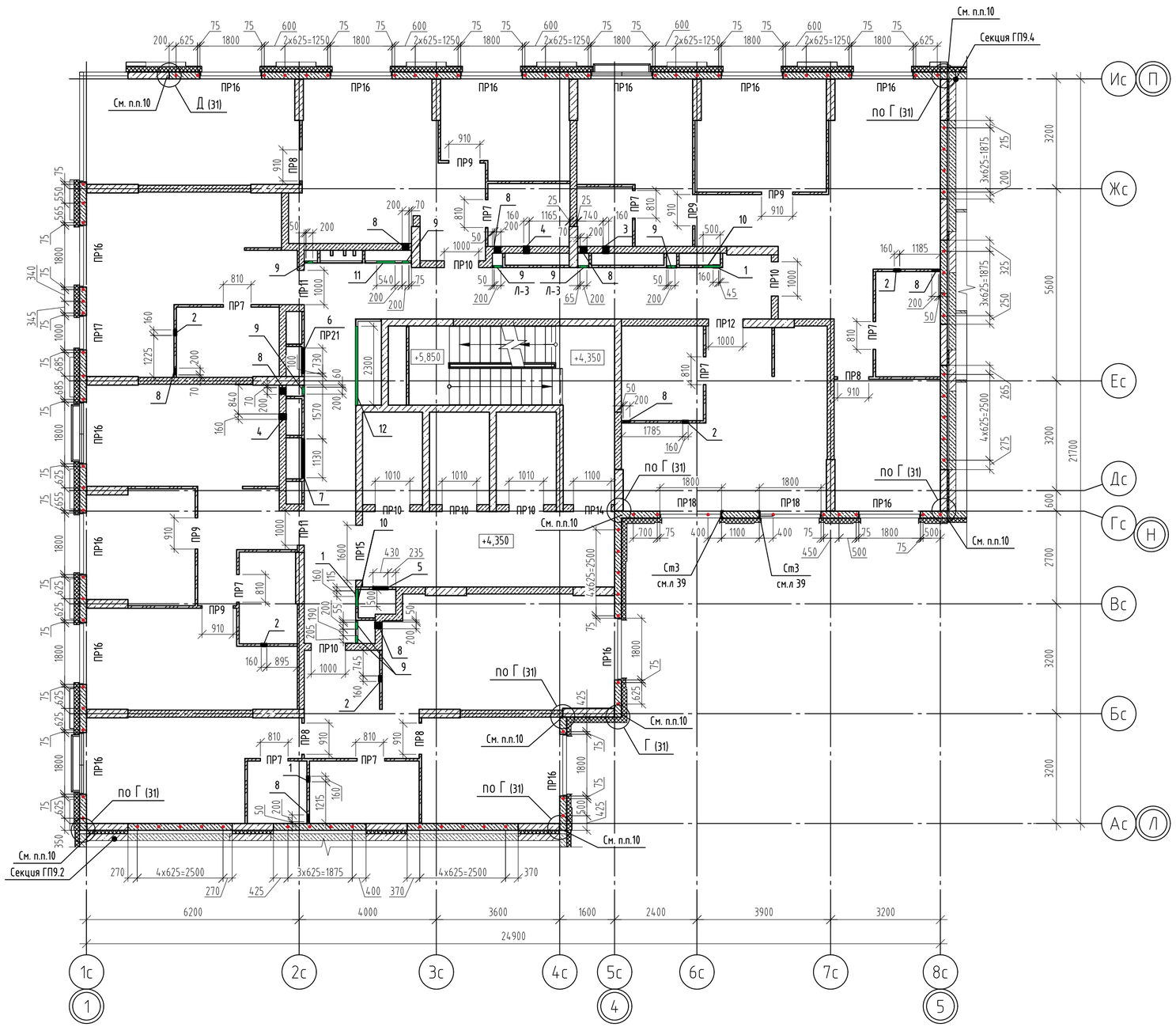

Ведомость отверстий

№ отв.	Размеры ВхН, мм	Отметка низа	Примечание
1	160x160	+6,720	ОВ
2	160x210	+6,670	ОВ
3	160x160	+6,720	ОВ
4	160x210	+6,670	ОВ
5	430x970	+6,100	ОВ
6	730x480	+4,530	ОВ
7	1130x570	+6,500	ОВ
8	200x300	+4,350	ВК
9*	200x1100	+4,550	ВК
10*	500x500	+5,870	ОВ
11*	540x1300	+4,700	ВК
12*	2300x2000	+4,550	ВК, ОВ

* - см. примечание 6

Условные обозначения

- Наружные стены - кладка из газобетонного блока 625x200x250 «D500,»B2.5,»F75 ГОСТ 31360-2024, на клеевом растворе не менее М75, F50;
- Внутренние стены - кладка из полнотелого силикатного блока СБПу200-»М125,»F50,»D1200, 248x200x248 ГОСТ 379-2015, толщиной 200мм на клеевом растворе не менее М75, F50,
- Монолитные железобетонные конструкции (см. альбом 174-АР/25-1-9.3-КЖ2.2.В);
- Перегородка из полнотелого силикатного блока СППо »М125,«D1800, 500x70x250, ГОСТ 379-2015, толщиной 70мм на клеевом растворе не менее М75, F50;
- Теплоизоляция наружных стен из минеральной ваты группы НГ, прочность при растяжении перпендикулярно лицевым поверхностям 3кПа, прочность при сжатии при 10% деформации - 10кПа, λ«0,039 Вт/м*°С, толщина слоя - 150мм, клеевой состав - 10мм.
- Теплоизоляция наружных стен, из минеральной ваты группы НГ, прочность при растяжении перпендикулярно лицевым поверхностям 15кПа, прочность при сжатии при 10% деформации - 30кПа, λ«0,039 Вт/м*°С, толщина слоя - 150мм, 120мм, клеевой состав - 10мм.
- Теплоизоляция деформационного шва (несъёмная опалубка) из экструдированного пенополистирола, толщина слоя - 50мм;
- Зашивка ГСП-А (ГСП-Н2 - для с/у) 75мм (Профиль ПС50, ПН50, ГСП-А (ГСП-Н2) 12,5мм-2 слоя);
- Оконный и дверной проем;
- ПР1 - Марка перемычки;
- 8 - Марка отверстия;
- Анкер А1 из арматуры Ф12 АС500С, L=330мм

1. Привязку и размеры монолитных конструкций см. альбом 174-АР/25-1-9.3-КЖ2.2.В.
2. Данный лист смотреть совместно с альбомом 174-АР/25-1-9.3-АР2.
3. Ведомость проемов смотри л. 5.
4. После пропуска инженерных коммуникаций, все отверстия в стенах и перекрытиях заделать бетоном В7,5 на мелком заполнителе.
5. Конструкции, ограждающие инженерные коммуникации, возвести после завершения монтажа коммуникаций.
6. Лючки см. альбом 174-АР/25-1-9.3-АР2.
7. Отверстия в гипсокартонных перегородках выполнять по месту, согласно разделам ОВ, ВК. При выполнении отверстий предусмотреть дополнительные профили ПС50, ПН50 для обрамления.
8. Анкера из арматуры Ф12 АС500С, Анкер А1 L=330мм забить в заранее просверленое отверстие Ф14.
9. Армирование кладки из газобетонных блоков выполнить базальтовой сеткой 50/50-25×25 СТО 36554501-043-2015 через два ряда по высоте (начиная с первого ряда), а также по нижней грани оконных проемов с заведением за грань проема на величину, равную ⅓ пролета, но не менее ⅓ ширины оконного проема мм, в растворных швах под перемычками. Первый ряд блоков выкладывать на цементно-песчаный раствор марки М100.
10. Крепление наружных стен из газобетонных блоков к монолитному ж/б пилонам, оговоренным на плане на данном листе, выполнять с помощью уголков из перфорированной ленты 150x120x2 (Дп1) в каждый ряд блоков на всю высоту этажа, см. узел Г, Д на листе 31. В остальных случаях крепление вести по типовому узлу .

Изм.	Кол.уч	Лист	№ док.	Подпись	Дата	174-АР/25-1-9.3-АС2			
						Многоквартирные жилые дома с объектами инфраструктуры, расположенные по адресу: г. Екатеринбург, ул. Комбинатская. Жилой дом ГП-9			
Разраб.		Мокренко			09.26	Секция ГП-9.3	Стадия	Лист	Листов
Пров.		Аникеева			09.26		Р	6	
Н.контр.		Рябиков			09.26	Схемы элементов крепления перегородок, расположения отверстий и перемычек 2 этажа	ДЕВИЖН		

Взам. инв. № | Подп. и дата | Инв. № подл.

id: 7776773

Формат А2

Кладочный план 3 этажа

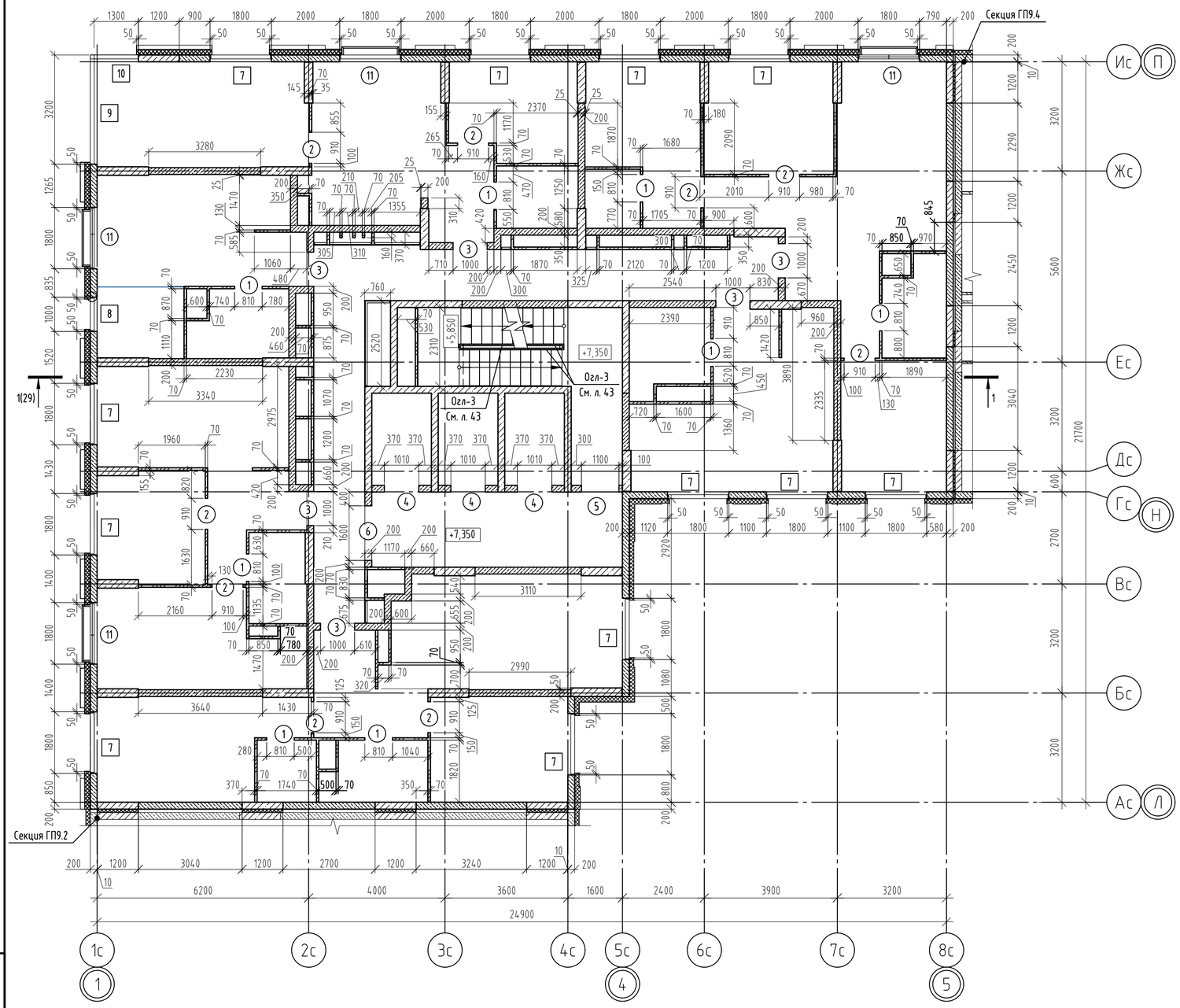

Ведомость проемов

№ проема	Размеры ВхН, мм	Отметка низа	Примечание
1	810x2100	+7,350	
2	910x2100	+7,350	
3	1000x2100	+7,350	
4	1010x2100	+7,350	
5	1100x2100	+7,350	
6	1600x2100	+7,350	
7	1800x1800	+8,050	
8	1000x1800	+8,050	
9	3200x1800	+8,050	
10	1300x1800	+8,050	
11	1800x2330	+7,520	

Условные обозначения

- Наружные стены - кладка из газобетонного блока 625x200x250 «D500,»B2.5,»F75 ГОСТ 31360-2024, на клеевом растворе не менее М75, F50;
- Внутренние стены - кладка из полнотелого силикатного блока СБПу200-»М125,»F50,»D1200, 248x200x248 ГОСТ 379-2015, толщиной 200мм на клеевом растворе не менее М75, F50,
- Монолитные железобетонные конструкции (см. альбом 174-АР/25-1-9.3-КЖ2.2.В);
- Перегородка из полнотелого силикатного блока СППо »М125,«D1800, 500x70x250, ГОСТ 379-2015, толщиной 70мм на клеевом растворе не менее М75, F50;
- Теплоизоляция наружных стен из минеральной ваты группы НГ, прочность при растяжении перпендикулярно лицевым поверхностям 3кПа, прочность при сжатии при 10% деформации - 10кПа, λ<0,039 Вт/м°С, толщина слоя - 150мм, клеевой состав - 10мм.
- Теплоизоляция наружных стен, из минеральной ваты группы НГ, прочность при растяжении перпендикулярно лицевым поверхностям 15кПа, прочность при сжатии при 10% деформации - 30кПа, λ«0,039 Вт/м°С, толщина слоя - 150мм, 120мм, клеевой состав - 10мм.
- Теплоизоляция деформационного шва (несъёмная опалубка) из экструдированного пенополистирола, толщина слоя - 50мм;
- Зашивка ГСП-А (ГСП-Н2 - для с/у) 75мм (Профиль ПС50, ПН50, ГСП-А (ГСП-Н2) 12,5мм-2 слоя);
- Оконный и дверной проем;
- (1) - Марка дверного и витражного проема;
- [1] - Марка оконного проема;

1. Общие указания по возведению конструкций смотри лист 1, 2.
2. Привязку и размеры монолитных конструкций см. альбом 174-АР/25-1-9.3-КЖ2.2.В.
3. Данный лист смотреть совместно с альбомом 174-АР/25-1-9.3-АР2.
4. Указания по кладке и армированию перегородок, детали их крепления к несущим элементам, узлы см. лист 34.
5. Отметка пола этажа на плане указана для МОП. Состав конструкции пола для остальных помещений см. альбом АР.
6. Выполнить понижение на участке стяжки для устройства грязезащитных решеток (см.комплект чертежей АР).
7. Контур устройство санузлов.
8. Данный лист смотреть совместно с л. 36, 37.

Изм.	Кол.уч	Лист	№ док.	Подпись	Дата	174-АР/25-1-9.3-АС2			
						Многоквартирные жилые дома с объектами инфраструктуры, расположенные по адресу: г. Екатеринбург, ул. Комбинатская. Жилой дом ГП-9			
Разраб.		Мокренко			09.26	Секция ГП-9.3	Стадия	Лист	Листов
Пров.		Аникеева			09.26		Р	7	
Н.контр.		Рябиков			09.26	Кладочный план 3 этажа	ДЕВИЖН		

Взам. инв. № | Подп. и дата | Инв. № подл.

id: 7776773

Формат А2

Схема расположения отверстий, перемычек и анкеров 3 этажа

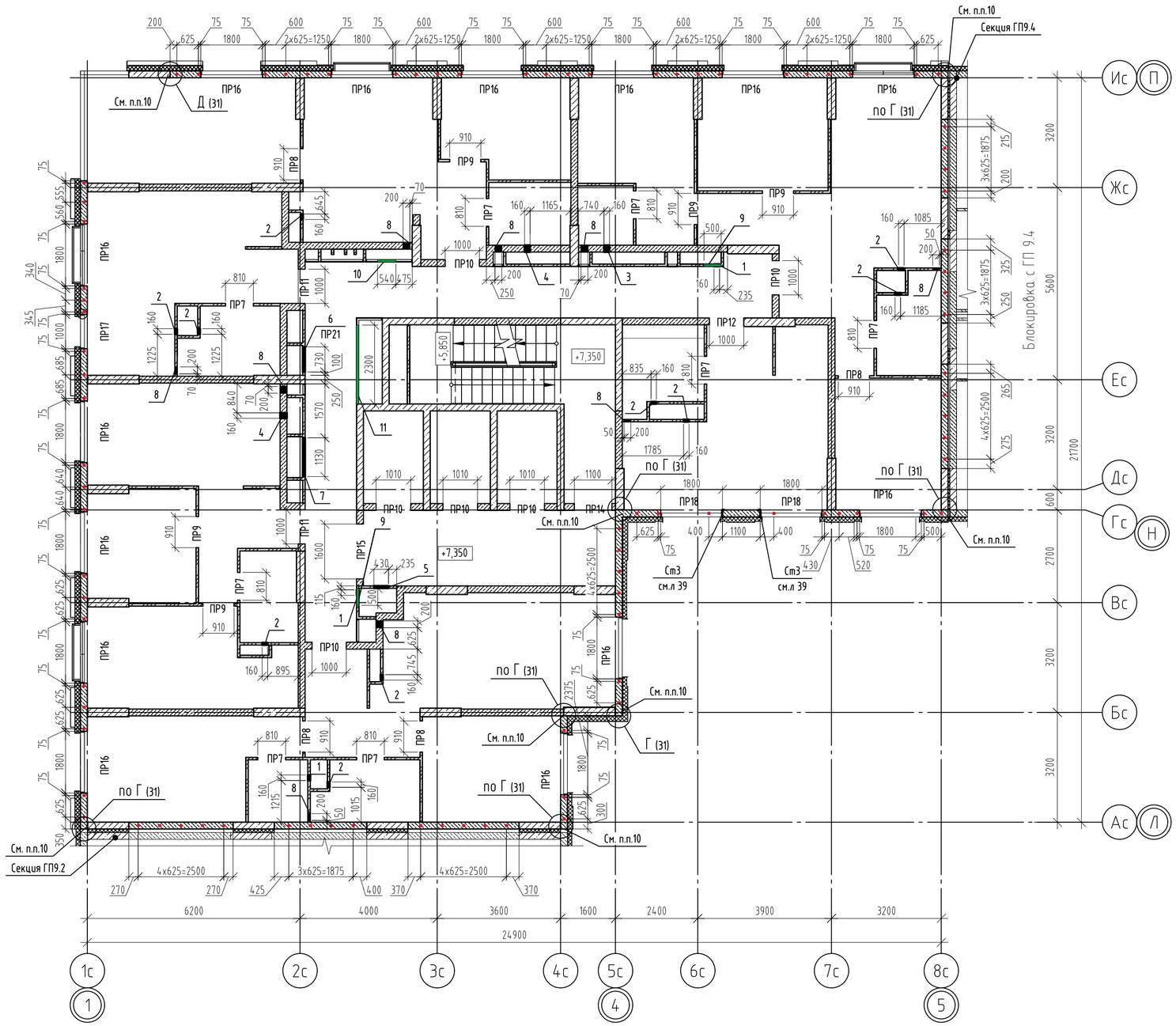

Ведомость отверстий

№ отв.	Размеры ВхН, мм	Отметка низа	Примечание
1	160x160	+9,720	ОВ
2	160x210	+9,670	ОВ
3	160x160	+9,720	ОВ
4	160x210	+9,670	ОВ
5	430x970	+9,100	ОВ
6	730x480	+7,530	ОВ
7	1130x570	+9,500	ОВ
8	200x300	+7,350	ВК
9*	500x500	+8,870	ОВ
10*	540x1300	+7,700	ВК
11*	2300x2000	+7,550	ВК, ОВ

* - см. примечание 6

Условные обозначения

- Наружные стены - кладка из газобетонного блока 625x200x250 «D500,»B2.5,»F75 ГОСТ 31360-2024, на клеевом растворе не менее М75, F50;
- Внутренние стены - кладка из полнотелого силикатного блока СБПу200-»М125,»F50,»D1200, 248x200x248 ГОСТ 379-2015, толщиной 200мм на клеевом растворе не менее М75, F50,
- Монолитные железобетонные конструкции (см. альбом 174-АР/25-1-9.3-КЖ2.2.В);
- Перегородка из полнотелого силикатного блока СППо »М125,«D1800, 500x70x250, ГОСТ 379-2015, толщиной 70мм на клеевом растворе не менее М75, F50;
- Теплоизоляция наружных стен из минеральной ваты группы НГ, прочность при растяжении перпендикулярно лицевым поверхностям 3кПа, прочность при сжатии при 10% деформации - 10кПа, λ<0,039 Вт/м°С, толщина слоя - 150мм, клеевой состав - 10мм.
- Теплоизоляция наружных стен, из минеральной ваты группы НГ, прочность при растяжении перпендикулярно лицевым поверхностям 15кПа, прочность при сжатии при 10% деформации - 30кПа, λ<0,039 Вт/м°С, толщина слоя - 150мм, 120мм, клеевой состав - 10мм.
- Теплоизоляция деформационного шва (несъёмная опалубка) из экструдированного пенополистирола, толщина слоя - 50мм;
- Зашивка ГСП-А (ГСП-Н2 - для с/у) 75мм (Профиль ПС50, ПН50, ГСП-А (ГСП-Н2) 12,5мм-2 слоя);
- Оконный и дверной проем;
- ПР1 - Марка перемычки;
- 8 - Марка отверстия;
- Анкер А1 из арматуры Ф12 АС500С, L=330мм

1. Привязку и размеры монолитных конструкций см. альбом 174-АР/25-1-9.3-КЖ2.2.В.
2. Данный лист смотреть совместно с альбомом 174-АР/25-1-9.3-АР2.
3. Ведомость проемов смотри л. 7.
4. После пропуска инженерных коммуникаций, все отверстия в стенах и перекрытиях заделать бетоном В7,5 на мелком заполнителе.
5. Конструкции, ограждающие инженерные коммуникации, возвести после завершения монтажа коммуникаций.
6. Лючки см. альбом 174-АР/25-1-9.3-АР2.
7. Отверстия в гипсокартонных перегородках выполнять по месту, согласно разделам ОВ, ВК. При выполнении отверстий предусмотреть дополнительные профили ПС50, ПН50 для обрамления.
8. Анкера из арматуры Ф12 АС500С, Анкер А1 L=330мм забить в заранее просверленое отверстие Ф14.
9. Армирование кладки из газобетонных блоков выполнить базальтовой сеткой 50/50-25×25 СТО 36554501-043-2015 через два ряда по высоте (начиная с первого ряда), а также по нижней грани оконных проемов с заведением за грань проема на величину, равную ½ пролета, но не менее ⅓ ширины оконного проема мм, в растворных швах под перемычками. Первый ряд блоков выкладывать на цементно-песчаный раствор марки М100.
10. Крепление наружных стен из газобетонных блоков к монолитному ж/б пилонам, оговоренным на плане на данном листе, выполнять с помощью уголков из перфорированной ленты 150x120x2 (Дл1) в каждый ряд блоков на всю высоту этажа, см. узел Г, Д на листе 31. В остальных случаях крепление вести по типовому узлу .

Изм.	Кол.уч	Лист	№ док.	Подпись	Дата
Разраб.		Мокренко			09.26
Пров.		Аникеева			09.26
Н.контр.		Рябиков			09.26

174-АР/25-1-9.3-АС2

Многоквартирные жилые дома с объектами инфраструктуры, расположенные по адресу: г. Екатеринбург, ул. Комбинатская. Жилой дом ГП-9

Секция ГП-9.3

Стадия	Лист	Листов
Р	8	

Схемы элементов крепления перегородок, расположения отверстий и перемычек 3 этажа

ДЕВИЖН

Формат А2

Взам. инв. №

Подп. и дата

Инв. № подл.

id: 7776773

Кладочный план 4 этажа

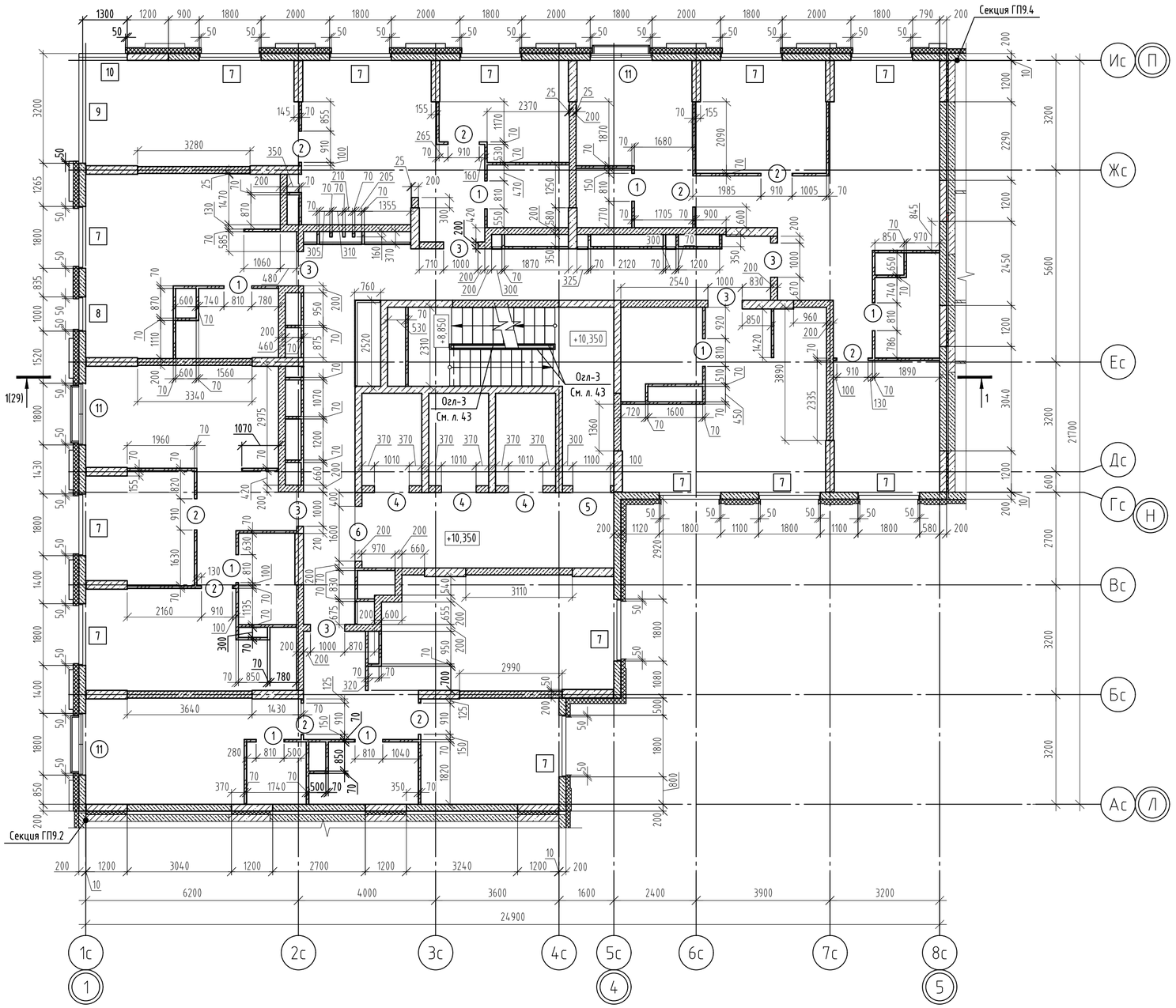

Ведомость проемов

№ проема	Размеры ВхН, мм	Отметка низа	Примечание
1	810x2100	+10,350	
2	910x2100	+10,350	
3	1000x2100	+10,350	
4	1010x2100	+10,350	
5	1100x2100	+10,350	
6	1600x2100	+10,350	
7	1800x1800	+11,050	
8	1000x1800	+11,050	
9	3200x1800	+11,050	
10	1300x1800	+11,050	
11	1800x2330	+10,520	

Условные обозначения

- Наружные стены - кладка из газобетонного блока 625x200x250 «D500,»B2.5,»F75 ГОСТ 31360-2024, на клеевом растворе не менее М75, F50;
- Внутренние стены - кладка из полнотелого силикатного блока СБПу200-»М125,»F50,»D1200, 248x200x248 ГОСТ 379-2015, толщиной 200мм на клеевом растворе не менее М75, F50,
- Монолитные железобетонные конструкции (см. альбом 174-АР/25-1-9.3-КЖ2.2.В);
- Перегородка из полнотелого силикатного блока СППо »М125,«D1800, 500x70x250, ГОСТ 379-2015, толщиной 70мм на клеевом растворе не менее М75, F50;
- Теплоизоляция наружных стен из минеральной ваты группы НГ, прочность при растяжении перпендикулярно лицевым поверхностям 3кПа, прочность при сжатии при 10% деформации - 10кПа, λ<0,039 Вт/м°С, толщина слоя - 150мм, клеевой состав - 10мм.
- Теплоизоляция наружных стен, из минеральной ваты группы НГ, прочность при растяжении перпендикулярно лицевым поверхностям 15кПа, прочность при сжатии при 10% деформации - 30кПа, λ<0,039 Вт/м°С, толщина слоя - 150мм, 120мм, клеевой состав - 10мм.
- Теплоизоляция деформационного шва (несъёмная опалубка) из экструдированного пенополистирола, толщина слоя - 50мм;
- Зашивка ГСП-А (ГСП-Н2 - для с/у) 75мм (Профиль ПС50, ПН50, ГСП-А (ГСП-Н2) 12,5мм-2 слоя);
- Оконный и дверной проем;
- (1) - Марка дверного и витражного проема;
- [1] - Марка оконного проема;

1. Общие указания по возведению конструкций смотри лист 1, 2.
2. Привязку и размеры монолитных конструкций см. альбом 174-АР/25-1-9.3-КЖ2.2.В.
3. Данный лист смотреть совместно с альбомом 174-АР/25-1-9.3-АР2.
4. Указания по кладке и армированию перегородок, детали их крепления к несущим элементам, узлы см. лист 34.
5. Отметка пола этажа на плане указана для МОП. Состав конструкции пола для остальных помещений см. альбом АР.
6. Выполнить понижение на участке стяжки для устройства грязезащитных решеток (см.комплект чертежей АР).
7. Контур устройство санузлов.
8. Данный лист смотреть совместно с л. 36, 37.

Изм.	Кол.уч	Лист	№ док.	Подпись	Дата	174-АР/25-1-9.3-АС2			
						Многоквартирные жилые дома с объектами инфраструктуры, расположенные по адресу: г. Екатеринбург, ул. Комбинатская. Жилой дом ГП-9			
Разраб.		Макренко			09.26	Секция ГП-9.3	Стадия	Лист	Листов
Пров.		Аникеева			09.26		Р	9	
Н.контр.		Рябиков			09.26	Кладочный план 4 этажа	ДЕВИЖН		

Взам. инв. №
Подп. и дата
Инв. № подл.

id: 7776773

Формат А2

Схема расположения отверстий, перемычек и анкеров 4 этажа

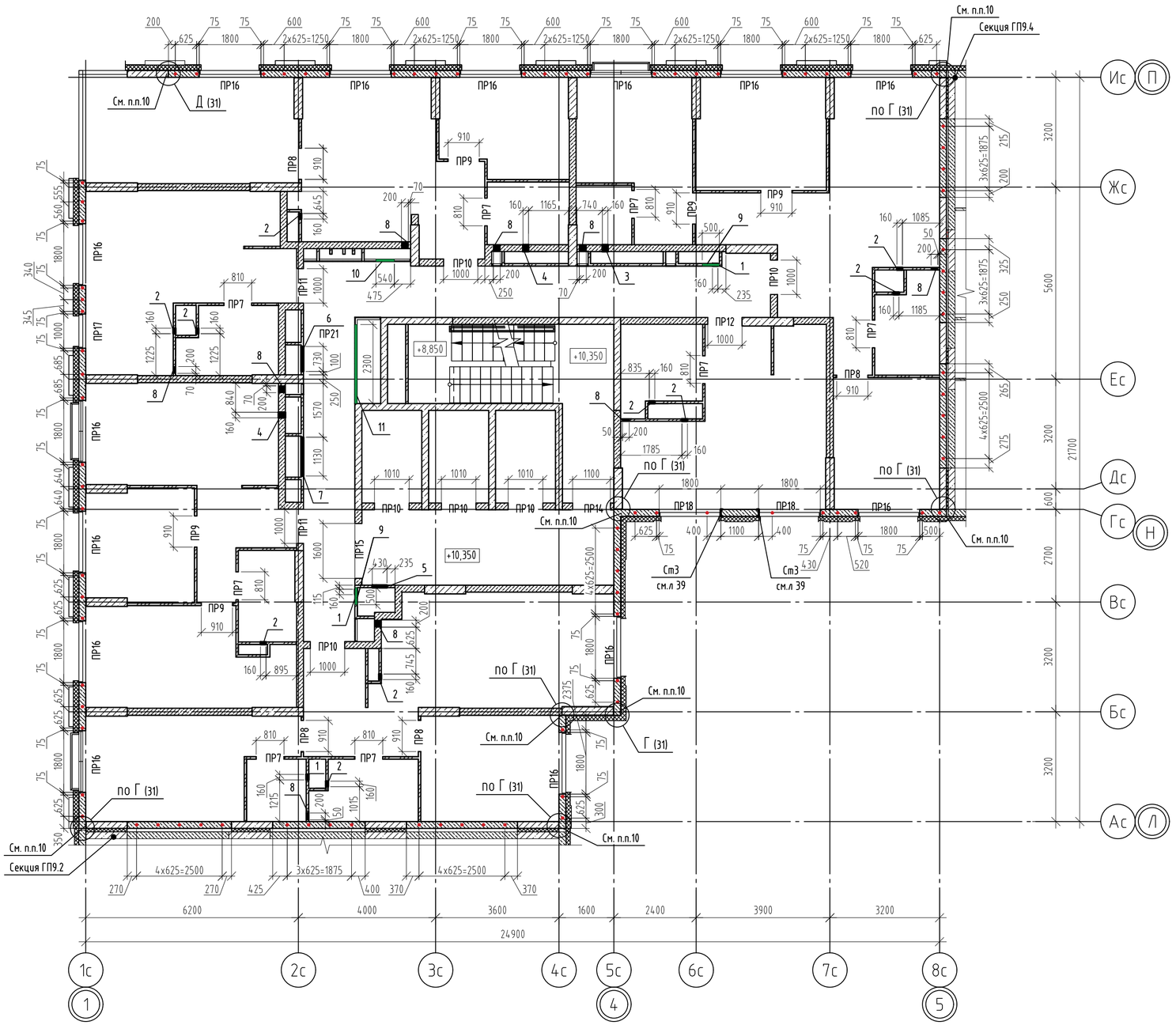

Ведомость отверстий

№ отв.	Размеры ВхН, мм	Отметка низа	Примечание
1	160x160	+12,720	ОВ
2	160x210	+12,670	ОВ
3	160x160	+12,720	ОВ
4	160x210	+12,670	ОВ
5	430x970	+12,100	ОВ
6	730x480	+10,530	ОВ
7	1130x570	+12,500	ОВ
8	200x300	+10,350	ВК
9*	500x500	+11,870	ОВ
10*	540x1300	+10,700	ВК
11*	2300x2000	+10,550	ВК, ОВ

* – см. примечание 6

Условные обозначения

- Наружные стены – кладка из газобетонного блока 625x200x250 «D500,»B2.5,»F75 ГОСТ 31360-2024, на клеевом растворе не менее М75, F50;
- Внутренние стены – кладка из полнотелого силикатного блока СБПу200-»М125,»F50,»D1200, 248x200x248 ГОСТ 379-2015, толщиной 200мм на клеевом растворе не менее М75, F50,
- Монолитные железобетонные конструкции (см. альбом 174-АР/25-1-9.3-КЖ2.2.В);
- Перегородка из полнотелого силикатного блока СППо »М125,«D1800, 500x70x250, ГОСТ 379-2015, толщиной 70мм на клеевом растворе не менее М75, F50;
- Теплоизоляция наружных стен из минеральной ваты группы НГ, прочность при растяжении перпендикулярно лицевым поверхностям 3кПа, прочность при сжатии при 10% деформации – 10кПа, λ«0,039 Вт/м°С, толщина слоя – 150мм, клеевой состав – 10мм.
- Теплоизоляция наружных стен, из минеральной ваты группы НГ, прочность при растяжении перпендикулярно лицевым поверхностям 15кПа, прочность при сжатии при 10% деформации – 30кПа, λ«0,039 Вт/м°С, толщина слоя – 150мм, 120мм, клеевой состав – 10мм.
- Теплоизоляция деформационного шва (несъёмная опалубка) из экструдированного пенополистирола, толщина слоя – 50мм;
- Зашивка ГСП-А (ГСП-Н2 – для с/у) 75мм (Профиль ПС50, ПН50, ГСП-А (ГСП-Н2) 12,5мм-2 слоя);
- Оконный и дверной проем;
- ПР1 – Марка перемычки;
- 8 – Марка отверстия;
- Анкер А1 из арматуры Ф12 АС500С, L=330мм

1. Привязку и размеры монолитных конструкций см. альбом 174-АР/25-1-9.3-КЖ2.2.В.
2. Данный лист смотреть совместно с альбомом 174-АР/25-1-9.3-АР2.
3. Ведомость проемов смотри л.9.
4. После пропуска инженерных коммуникаций, все отверстия в стенах и перекрытиях заделать бетоном В7,5 на мелком заполнителе.
5. Конструкции, ограждающие инженерные коммуникации, возвести после завершения монтажа коммуникаций.
6. Лючки см. альбом 174-АР/25-1-9.3-АР2.
7. Отверстия в гипсокартонных перегородках выполнять по месту, согласно разделам ОВ, ВК. При выполнении отверстий предусмотреть дополнительные профили ПС50, ПН50 для обрамления.
8. Анкера из арматуры Ф12 АС500С, Анкер А1 L=330мм забить в заранее просверленое отверстие Ф14.
9. Армирование кладки из газобетонных блоков выполнить базальтовой сеткой 50/50-25×25 СТО 36554501-043-2015 через два ряда по высоте (начиная с первого ряда), а также по нижней грани оконных проемов с заведением за грань проема на величину, равную ½ пролета, но не менее ⅓ ширины оконного проема мм, в растворных швах под перемычками. Первый ряд блоков выкладывать на цементно-песчаный раствор марки М100.
10. Крепление наружных стен из газобетонных блоков к монолитному ж/б пилонам, оговоренным на плане на данном листе, выполнять с помощью уголков из перфорированной ленты 150x120x2 (Дп1) в каждый ряд блоков на всю высоту этажа, см. узел Г, Д на листе 31. В остальных случаях крепление вести по типовому узлу .

Изм.	Кол.уч	Лист	№ док.	Подпись	Дата	174-АР/25-1-9.3-АС2			
						Многоквартирные жилые дома с объектами инфраструктуры, расположенные по адресу: г. Екатеринбург, ул. Комбинатская. Жилой дом ГП-9			
Разраб.		Мокренко			09.26	Секция ГП-9.3	Стадия	Лист	Листов
Пров.		Аникеева			09.26		Р	10	
Н.контр.		Рябиков			09.26	Схемы элементов крепления перегородок, расположения отверстий и перемычек 4 этажа	ДЕВИЖН		

Взам. инв. № | Подп. и дата | Инв. № подл.

id: 7776773

Формат А2

Кладочный план 5-7 этажа

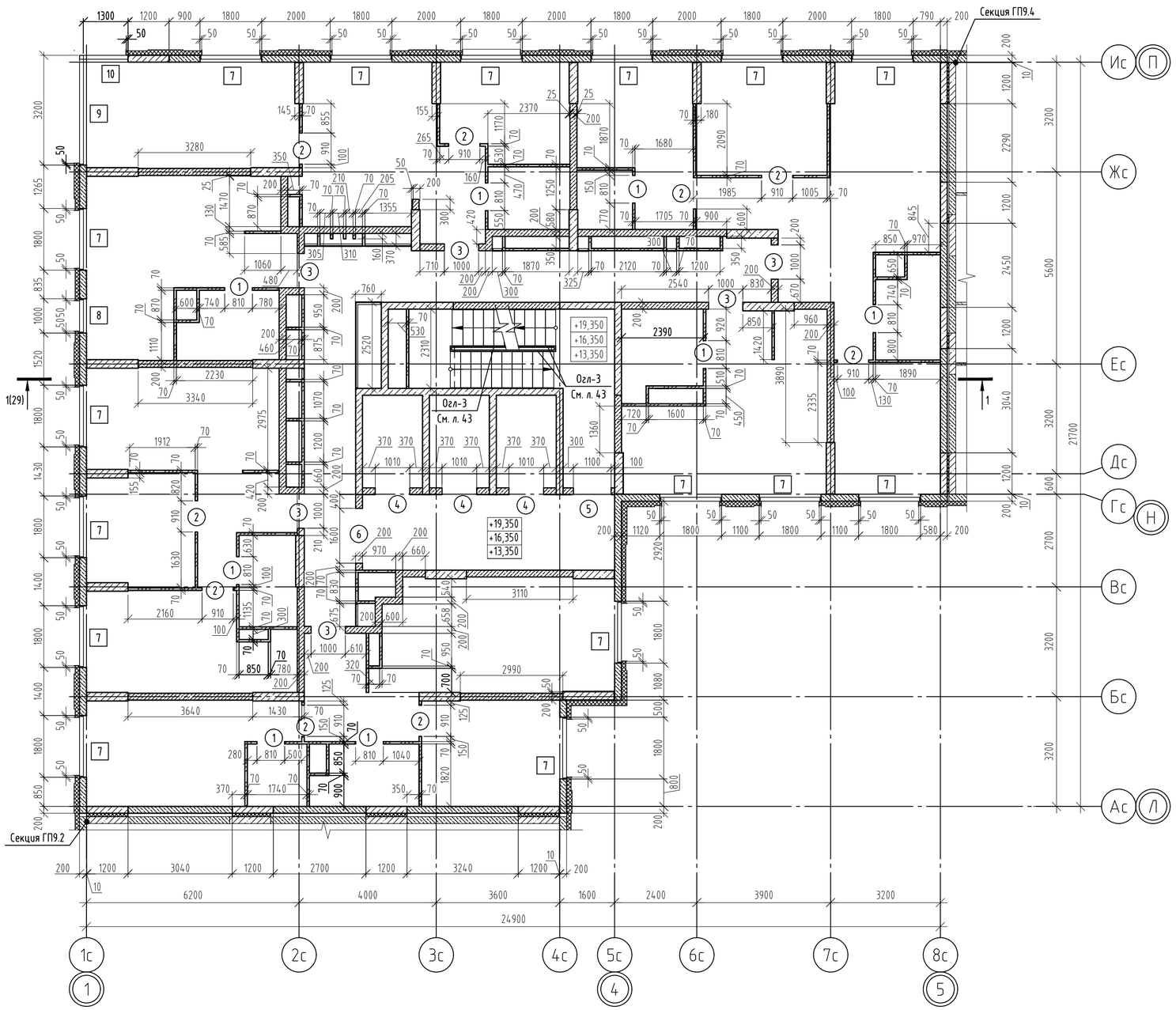

Ведомость проемов

Марка проема	Размеры ВхН, мм	Отметка низа			Примечание
		5 этаж	6 этаж	7 этаж	
1	810x2100	+13,350	+16,350	+19,350	
2	910x2100	+13,350	+16,350	+19,350	
3	1000x2100	+13,350	+16,350	+19,350	
4	1010x2100	+13,350	+16,350	+19,350	
5	1100x2100	+13,350	+16,350	+19,350	
6	1600x2100	+13,350	+16,350	+19,350	
7	1800x1800	+14,050	+17,050	+20,050	
8	1000x1800	+14,050	+17,050	+20,050	
9	3200x1800	+14,050	+17,050	+20,050	
10	1300x1800	+14,050	+17,050	+20,050	

Условные обозначения

- Наружные стены - кладка из газобетонного блока 625x200x250 «D500,»B2.5,»F75 ГОСТ 31360-2024, на клеевом растворе не менее М75, F50;
- Внутренние стены - кладка из полнотелого силикатного блока СБПу200-»М125,»F50,»D1200, 248x200x248 ГОСТ 379-2015, толщиной 200мм на клеевом растворе не менее М75, F50,
- Монолитные железобетонные конструкции (см. альбом 174-АР/25-1-9.3-КЖ2.2.В);
- Перегородка из полнотелого силикатного блока СППо »М125,«D1800, 500x70x250, ГОСТ 379-2015, толщиной 70мм на клеевом растворе не менее М75, F50;
- Теплоизоляция наружных стен, из минеральной ваты группы НГ, прочность при растяжении перпендикулярно лицевым поверхностям 15кПа, прочность при сжатии при 10% деформации - 30кПа, λ«0,039 Вт/м°С, толщина слоя - 150мм, 120мм, клеевой состав - 10мм.
- Теплоизоляция деформационного шва (несъёмная опалубка) из экструдированного пенополистирола, толщина слоя - 50мм;
- Зашивка ГСП-А (ГСП-Н2 - для с/у) 75мм (Профиль ПС50, ПН50, ГСП-А (ГСП-Н2) 12,5мм-2 слоя);
- Оконный и дверной проем;
- (1) - Марка дверного и витражного проема;
- [1] - Марка оконного проема;

1. Общие указания по возведению конструкций смотри лист 1, 2.
2. Привязку и размеры монолитных конструкций см. альбом 174-АР/25-1-9.3-КЖ2.2.В.
3. Данный лист смотреть совместно с альбомом 174-АР/25-1-9.3-АР2.
4. Указания по кладке и армированию перегородок, детали их крепления к несущим элементам, узлы см. лист 34.
5. Отметка пола этажа на плане указана для МОП. Состав конструкции пола для остальных помещений см. альбом АР.
6. Выполнить понижение на участке стяжки для устройства грязезащитных решеток (см.комплект чертежей АР).
7. Контур устройство санузлов.
8. Данный лист смотреть совместно с л. 36, 37.

Изм.	Кол.уч	Лист	№ док.	Подпись	Дата	174-АР/25-1-9.3-АС2			
						Многоквартирные жилые дома с объектами инфраструктуры, расположенные по адресу: г. Екатеринбург, ул. Комбинатская. Жилой дом ГП-9			
Разраб.		Мокренко			09.26	Секция ГП-9.3	Стадия	Лист	Листов
Пров.		Аникеева			09.26		Р	11	
Н.контр.		Рябиков			09.26	Кладочный план 5-7 этажа	ДЕВИЖН		

Взам. инв. № | Подп. и дата | Инв. № подл.

Формат А2

id: 7776773

Схема расположения отверстий, перемычек и анкеров 5-7 этажа

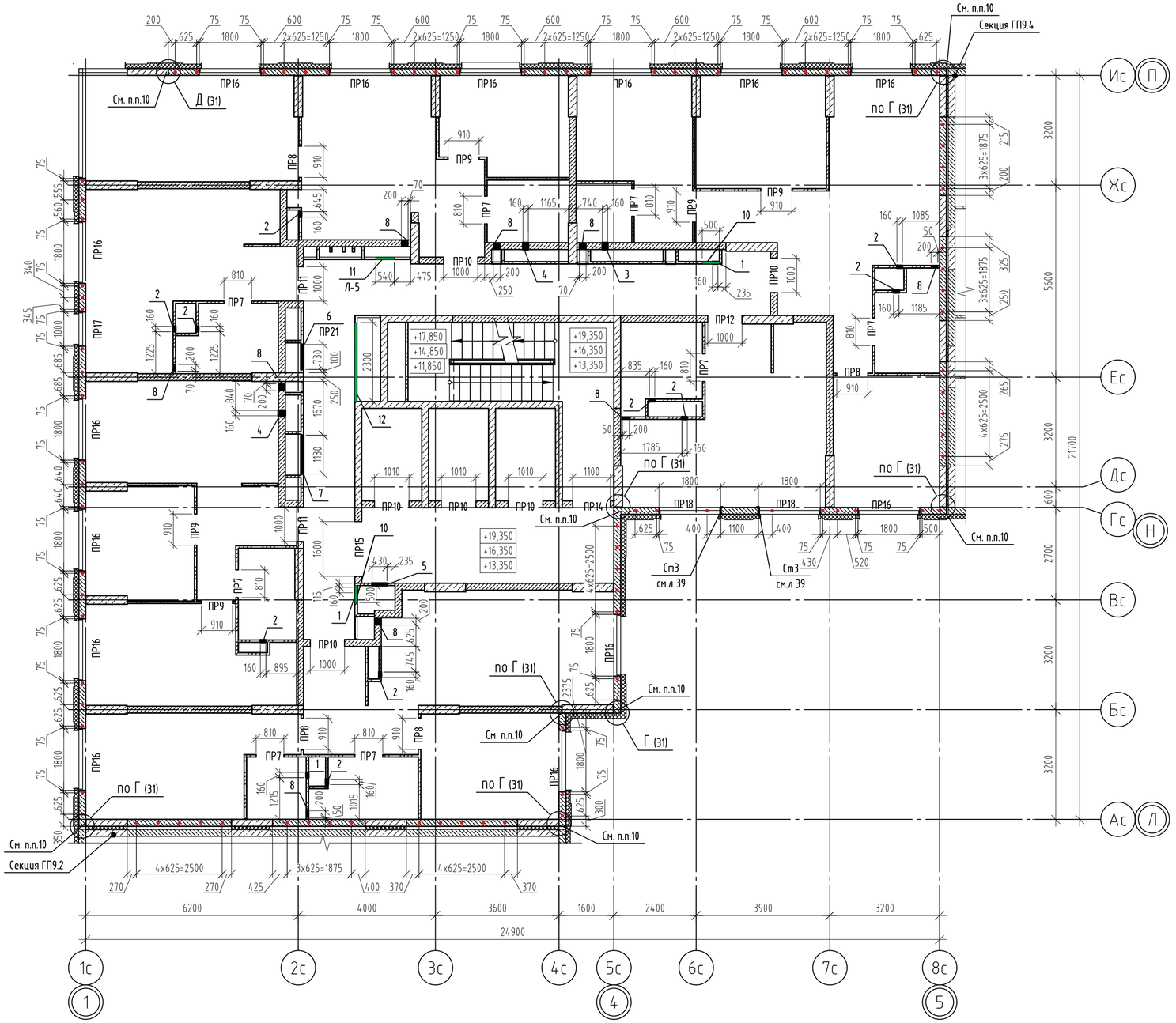

Ведомость отверстий (начало)

№ отв.	Размеры ВхН, мм	Отметка низа	Примечание
1	160x160	+15,720,...,+21,720	ОВ
2	160x210	+15,670,...,+21,670	ОВ
3	160x160	+15,720,...,+21,720	ОВ
4	160x210	+15,670,...,+21,670	ОВ
5	430x970	+15,100,...,+21,100	ОВ
6	730x480	+13,530,...,+19,530	ОВ

Ведомость отверстий (окончание)

№ отв.	Размеры ВхН, мм	Отметка низа	Примечание
7	1130x570	+15,500,...,+21,500	ОВ
8	200x300	+13,350,...,+19,350	ВК
9*	200x1100	+16,550	ВК
10*	500x500	+14,870,...,+20,870	ОВ
11*	540x1300	+13,700,...,+19,700	ВК
12*	2300x2000	+13,550,...,+19,550	ВК, ОВ

* - см. примечание 6

Фрагмент плана 6 этажа (размещение ревизионных лючков)

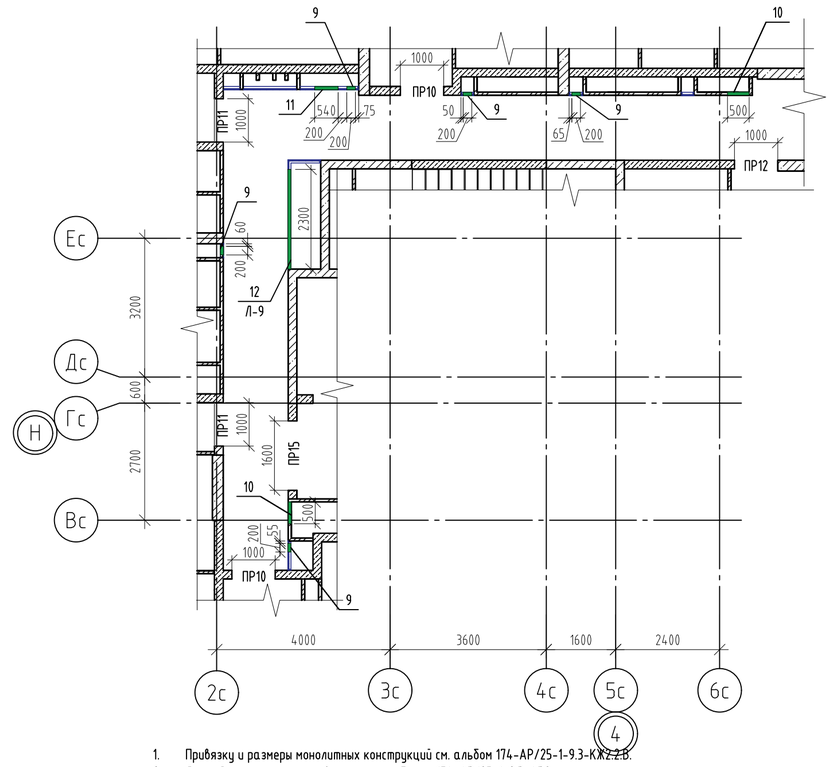

1. Привязку и размеры монолитных конструкций см. альбом 174-АР/25-1-9.3-КЖ2.2.В.
2. Данный лист смотреть совместно с альбомом 174-АР/25-1-9.3-АР2.
3. Ведомость проемов смотри л.11.
4. После пропуска инженерных коммуникаций, все отверстия в стенах и перекрытиях заделать бетоном В7,5 на мелком заполнителе.
5. Конструкции, ограждающие инженерные коммуникации, возвести после завершения монтажа коммуникаций.
6. Лючки см. альбом 174-АР/25-1-9.3-АР2.
7. Отверстия в гипсокартонных перегородках выполнять по месту, согласно разделам ОВ, ВК. При выполнении отверстий предусмотреть дополнительные профили ПС50, ПН50 для обрамления.
8. Анкера из арматуры Ф12 АС500С, Анкер А1 L=330мм забить в заранее просверленое отверстие Ф14.
9. Армирование кладки из газобетонных блоков выполнить базальтовой сеткой 50/50-25×25 СТО 36554501-043-2015 через два ряда по высоте (начиная с первого ряда), а также по нижней грани оконных проемов с заведением за грань проема на величину, равную ⅓ пролета, но не менее ⅓ ширины оконного проема мм, в растворных швах под перемычками. Первый ряд блоков выкладывать на цементно-песчаный раствор марки М100.
10. Крепление наружных стен из газобетонных блоков к монолитному ж/б пилонам, оговоренным на плане на данном листе, выполнять с помощью уголков из перфорированной ленты 150x120x2 (Дп1) в каждый ряд блоков на всю высоту этажа, см. узел Г, Д на листе 31. В остальных случаях крепление вести по типовому узлу .

Условные обозначения

- 200 – Наружные стены - кладка из газобетонного блока 625x200x250 «D500,≥B2.5,≥F75 ГОСТ 31360-2024, на клеевом растворе не менее М75, F50;
- 200 – Внутренние стены - кладка из полнотелого силикатного блока СБПу200-≥М125,≥F50,≥D1200, 248x200x248 ГОСТ 379-2015, толщиной 200мм на клеевом растворе не менее М75, F50,
- 200, 250, 300 – Монолитные железобетонные конструкции (см. альбом 174-АР/25-1-9.3-КЖ2.2.В);
- 70 – Перегородка из полнотелого силикатного блока СППо ≥М125,≤D1800, 500x70x250, ГОСТ 379-2015, толщиной 70мм на клеевом растворе не менее М75, F50;

Условные обозначения

- 160, 130 – Теплоизоляция наружных стен, из минеральной ваты группы НГ, прочность при растяжении перпендикулярно лицевым поверхностям 15кПа, прочность при сжатии при 10% деформации - 30кПа, λ<0,039 Вт/м·°С, толщина слоя - 150мм, 120мм, клеевой состав - 10мм.
- 50 – Теплоизоляция деформационного шва (несъёмная опалубка) из экструдированного пенополистирола, толщина слоя - 50мм;
- 75 – Зашивка ГСП-А (ГСП-Н2 - для с/у) 75мм (Профиль ПС50, ПН50, ГСП-А (ГСП-Н2) 12,5мм-2 слоя);
- Оконный и дверной проем;
- ПР1 – Марка перемычки;
- 8 – Марка отверстия;
- Анкер А1 из арматуры Ф12 АС500С, L=330мм

id: 7776773

Изм.	Кол.уч	Лист	№ док.	Подпись	Дата	174-АР/25-1-9.3-АС2			
						Многоквартирные жилые дома с объектами инфраструктуры, расположенные по адресу: г. Екатеринбург, ул. Комбинатская. Жилой дом ГП-9			
Разраб.		Макренко			09.26	Секция ГП-9.3	Стадия	Лист	Листов
Пров.		Аникеева			09.26		Р	12	
Н.контр.		Рябиков			09.26	Схемы элементов крепления перегородок, расположения отверстий и перемычек 5-7 этажа	ДЕВИЖН		

Формат А2

Взам. инв. № | Подп. и дата | Инв. № подл.

Кладочный план 8-9 этажа

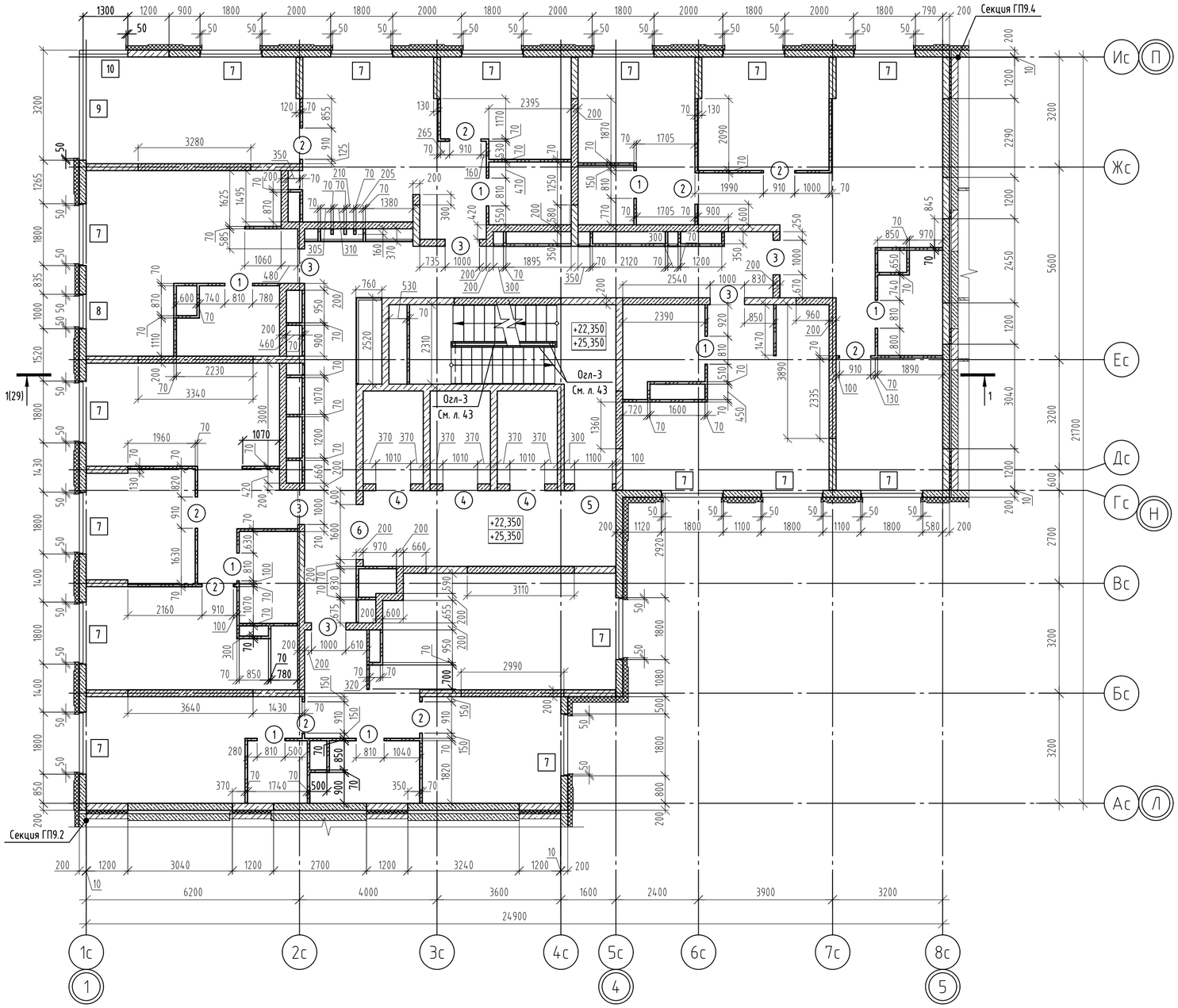

Ведомость проемов

Марка проема	Размеры ВхН, мм	Отметка низа		Примечание
		8 этаж	9 этаж	
1	810x2100	+22,350	+25,350	
2	910x2100	+22,350	+25,350	
3	1000x2100	+22,350	+25,350	
4	1010x2100	+22,350	+25,350	
5	1100x2100	+22,350	+25,350	
6	1600x2100	+22,350	+25,350	
7	1800x1800	+23,050	+26,050	
8	1000x1800	+23,050	+26,050	
9	3200x1800	+23,050	+26,050	
10	1300x1800	+23,050	+26,050	

Условные обозначения

- Наружные стены - кладка из газобетонного блока 625x200x250 «D500,≥B2.5,≥F75 ГОСТ 31360-2024, на клеевом растворе не менее М75, F50;
- Внутренние стены - кладка из полнотелого силикатного блока СБПу200-≥М125,≥F50,≥D1200, 248x200x248 ГОСТ 379-2015, толщиной 200мм на клеевом растворе не менее М75, F50,
- Монолитные железобетонные конструкции (см. альбом 174-АР/25-1-9.3-КЖ2.2.В);
- Перегородка из полнотелого силикатного блока СППо ≥М125,≤D1800, 500x70x250, ГОСТ 379-2015, толщиной 70мм на клеевом растворе не менее М75, F50;
- Теплоизоляция наружных стен, из минеральной ваты группы НГ, прочность при растяжении перпендикулярно лицевым поверхностям 15кПа, прочность при сжатии при 10% деформации - 30кПа, λ≤0,039 Вт/м·°С, толщина слоя - 150мм, 120мм, клеевой состав - 10мм.
- Теплоизоляция деформационного шва (несъёмная опалубка) из экструдированного пенополистирола, толщина слоя - 50мм;
- Зашивка ГСП-А (ГСП-Н2 - для с/у) 75мм (Профиль ПС50, ПН50, ГСП-А (ГСП-Н2) 12,5мм-2 слоя);
- Оконный и дверной проем;
- (1) - Марка дверного и витражного проема;
- [1] - Марка оконного проема;

1. Общие указания по возведению конструкций смотри лист 1, 2.
2. Привязку и размеры монолитных конструкций см. альбом 174-АР/25-1-9.3-КЖ2.2.В.
3. Данный лист смотреть совместно с альбомом 174-АР/25-1-9.3-АР2.
4. Указания по кладке и армированию перегородок, детали их крепления к несущим элементам, узлы см. лист 34.
5. Отметка пола этажа на плане указана для МОП. Состав конструкции пола для остальных помещений см. альбом АР.
6. Выполнить понижение на участке стяжки для устройства грязезащитных решеток (см.комплект чертежей АР).
7. Контур устройство санузлов.
8. Данный лист смотреть совместно с л. 36, 37.

Изм.	Кол.уч	Лист	№ док.	Подпись	Дата	174-АР/25-1-9.3-АС2			
						Многоквартирные жилые дома с объектами инфраструктуры, расположенные по адресу: г. Екатеринбург, ул. Комбинатская. Жилой дом ГП-9			
Разраб.		Мокренко			09.26	Секция ГП-9.3	Стадия	Лист	Листов
Пров.		Аникеева			09.26		Р	13	
Н.контр.		Рябиков			09.26	Кладочный план 8-9 этажа	ДЕВИЖН		

Формат А2

Взам. инв. № | Подп. и дата | Инв. № подл.

id: 7776773

Схема расположения отверстий, перемычек и анкеров 8-9 этажа

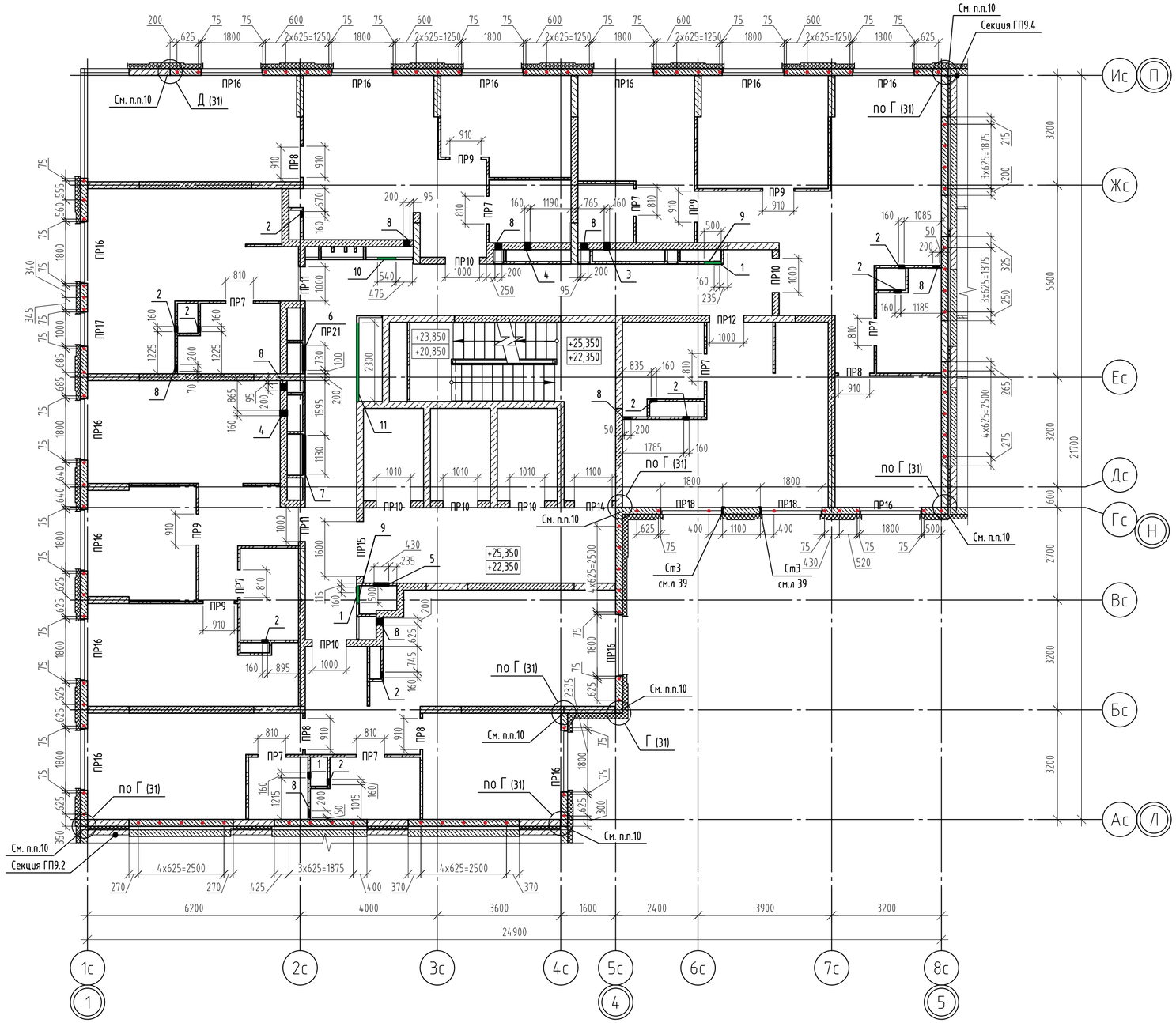

Ведомость отверстий

№ отв.	Размеры ВхН, мм	Отметка низа	Примечание
1	160x160	+24,720, +27,720	ОВ
2	160x210	+24,670, +27,670	ОВ
3	160x160	+24,720, +27,720	ОВ
4	160x210	+24,670, +27,670	ОВ
5	430x970	+24,100, +27,100	ОВ
6	730x480	+22,530, +25,530	ОВ
7	1130x570	+24,500, +27,500	ОВ
8	200x300	+22,350, +25,350	ВК
9*	500x500	+23,870,...,+26,870	ОВ
10*	540x1300	+22,700,...,+25,700	ВК
11*	2300x2000	+22,550,...,+25,550	ВК, ОВ

* - см. примечание 6

Условные обозначения

- Наружные стены - кладка из газобетонного блока 625x200x250 «D500,»B2.5,»F75 ГОСТ 31360-2024, на клеевом растворе не менее М75, F50;
- Внутренние стены - кладка из полнотелого силикатного блока СБПу200-»М125,»F50,»D1200, 248x200x248 ГОСТ 379-2015, толщиной 200мм на клеевом растворе не менее М75, F50,
- Монолитные железобетонные конструкции (см. альбом 174-АР/25-1-9.3-КЖ2.2.В);
- Перегородка из полнотелого силикатного блока СППо »М125,«D1800, 500x70x250, ГОСТ 379-2015, толщиной 70мм на клеевом растворе не менее М75, F50;
- Теплоизоляция наружных стен, из минеральной ваты группы НГ, прочность при растяжении перпендикулярно лицевым поверхностям 15кПа, прочность при сжатии при 10% деформации - 30кПа, λ«0,039 Вт/м°С, толщина слоя - 150мм, 120мм, клеевой состав - 10мм.
- Теплоизоляция деформационного шва (несъёмная опалубка) из экструдированного пенополистирола, толщина слоя - 50мм;
- Зашивка ГСП-А (ГСП-Н2 - для с/у) 75мм (Профиль ПС50, ПН50, ГСП-А (ГСП-Н2) 12,5мм-2 слоя);
- Оконный и дверной проем;
- ПР1 - Марка перемычки;
- 8 - Марка отверстия;
- Анкер А1 из арматуры Ø12 АС500С, L=330мм

1. Привязку и размеры монолитных конструкций см. альбом 174-АР/25-1-9.3-КЖ2.2.В.
2. Данный лист смотреть совместно с альбомом 174-АР/25-1-9.3-АР2.
3. Ведомость проемов смотри л.13.
4. После пропуска инженерных коммуникаций, все отверстия в стенах и перекрытиях заделать бетоном В7,5 на мелком заполнителе.
5. Конструкции, ограждающие инженерные коммуникации, возвести после завершения монтажа коммуникаций.
6. Лючки см. альбом 174-АР/25-1-9.3-АР2.
7. Отверстия в гипсокартонных перегородках выполнять по месту, согласно разделам ОВ, ВК. При выполнении отверстий предусмотреть дополнительные профили ПС50, ПН50 для обрамления.
8. Анкера из арматуры Ø12 АС500С, Анкер А1 L=330мм забить в заранее просверленое отверстие Ø14.
9. Армирование кладки из газобетонных блоков выполнить базальтовой сеткой 50/50-25×25 СТО 36554501-043-2015 через два ряда по высоте (начиная с первого ряда), а также по нижней грани оконных проемов с заведением за грань проема на величину, равную ⅓ пролета, но не менее ⅓ ширины оконного проема мм, в растворных швах под перемычками. Первый ряд блоков выкладывать на цементно-песчаный раствор марки М100.
10. Крепление наружных стен из газобетонных блоков к монолитному ж/б пилонам, оговоренным на плане на данном листе, выполнять с помощью уголков из перфорированной ленты 150x120x2 (Дп1) в каждый ряд блоков на всю высоту этажа, см. узел Г, Д на листе 31. В остальных случаях крепление вести по типовому узлу .

Изм.	Кол.уч	Лист	№ док.	Подпись	Дата	174-АР/25-1-9.3-АС2		
						Многоквартирные жилые дома с объектами инфраструктуры, расположенные по адресу: г. Екатеринбург, ул. Комбинатская. Жилой дом ГП-9		
Разраб.		Макренко			09.26	Секция ГП-9.3	Стадия	Лист	Листов
Пров.		Аникеева			09.26		Р	14	
Н.контр.		Рябиков			09.26	Схемы элементов крепления перегородок, расположения отверстий и перемычек 8-9 этажа	ДЕВИЖН		

Взам. инв. № | Подп. и дата | Инв. № подл.

id: 7776773

Формат А2

Кладочный план 10 этажа

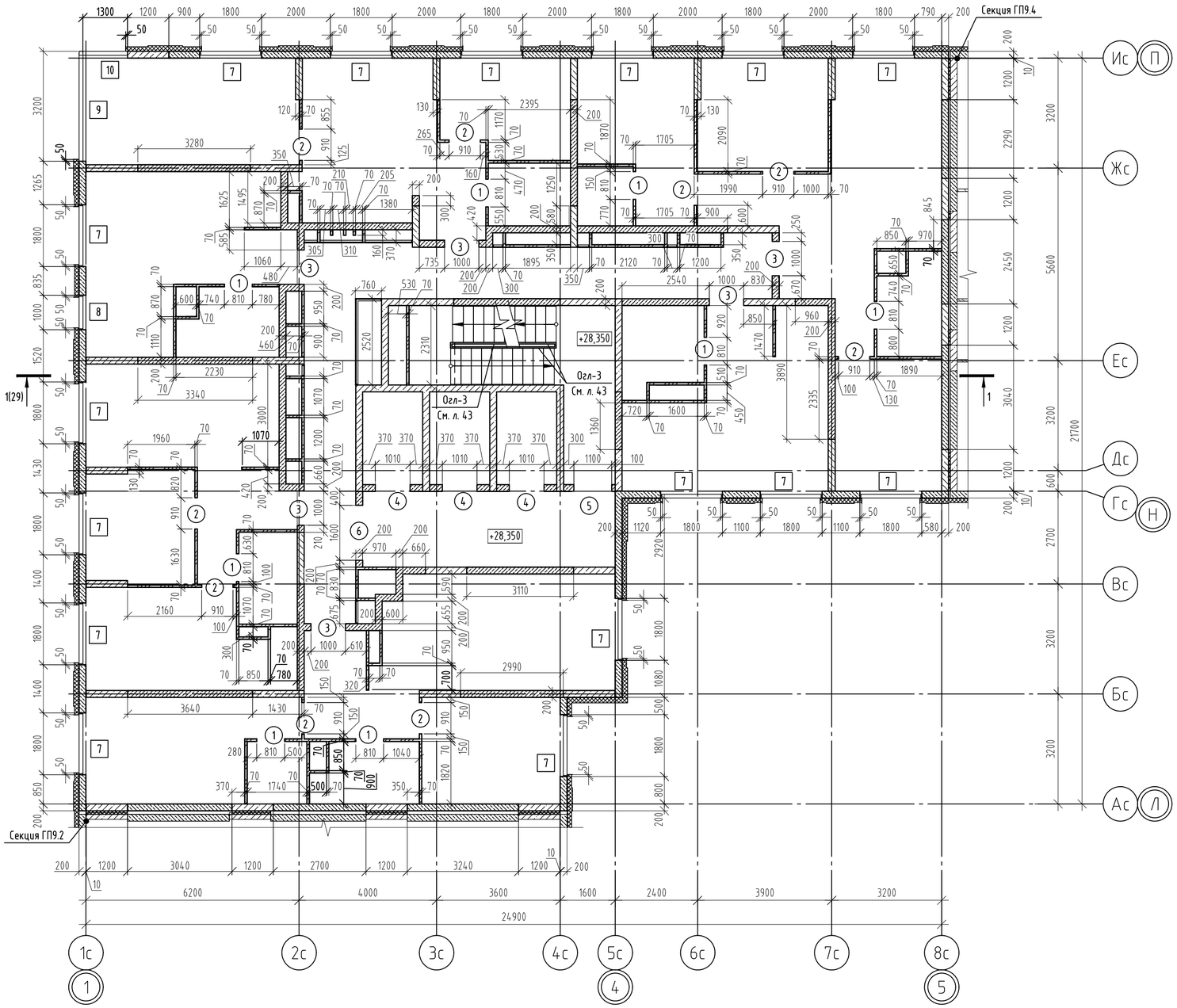

Ведомость проемов

№ проема	Размеры ВхН, мм	Отметка низа	Примечание
1	810х2100	+28,350	
2	910х2100	+28,350	
3	1000х2100	+28,350	
4	1010х2100	+28,350	
5	1100х2100	+28,350	
6	1600х2100	+28,350	
7	1800х1800	+29,050	
8	1000х1800	+29,050	
9	3200х1800	+29,050	
10	1300х1800	+29,050	

Условные обозначения

- Наружные стены - кладка из газобетонного блока 625х200х250 <D500,≥B2.5,≥F75 ГОСТ 31360-2024, на клеевом растворе не менее М75, F50;
- Внутренние стены - кладка из полнотелого силикатного блока СБПу200-≥М125,≥F50,≥D1200, 248х200х248 ГОСТ 379-2015, толщиной 200мм на клеевом растворе не менее М75, F50,
- Монолитные железобетонные конструкции (см. альбом 174-АР/25-1-9.3-КЖ2.2В);
- Перегородка из полнотелого силикатного блока СППо ≥М125,<D1800, 500х70х250, ГОСТ 379-2015, толщиной 70мм на клеевом растворе не менее М75, F50;
- Теплоизоляция наружных стен, из минеральной ваты группы НГ, прочность при растяжении перпендикулярно лицевым поверхностям 15кПа, прочность при сжатии при 10% деформации - 30кПа, λ<0,039 Вт/м°С, толщина слоя - 150мм, 120мм, клеевой состав - 10мм.
- Теплоизоляция деформационного шва (несъёмная опалубка) из экструдированного пенополистирола, толщина слоя - 50мм;
- Зашивка ГСП-А (ГСП-Н2 - для с/у) 75мм (Профиль ПС50, ПН50, ГСП-А (ГСП-Н2) 12,5мм-2 слоя);
- Оконный и дверной проем;
- (1) - Марка дверного и витражного проема;
- [1] - Марка оконного проема;

1. Общие указания по возведению конструкций смотри лист 1, 2.
2. Привязку и размеры монолитных конструкций см. альбом 174-АР/25-1-9.3-КЖ2.2.В.
3. Данный лист смотреть совместно с альбомом 174-АР/25-1-9.3-АР2.
4. Указания по кладке и армированию перегородок, детали их крепления к несущим элементам, узлы см. лист 34.
5. Отметка пола этажа на плане указана для МОП. Состав конструкции пола для остальных помещений см. альбом АР.
6. Выполнить понижение на участке стяжки для устройства грязезащитных решеток (см.комплект чертежей АР).
7. Контур устройство санузлов.
8. Данный лист смотреть совместно с л. 36, 37.

Изм.	Кол.уч	Лист	№ док.	Подпись	Дата	174-АР/25-1-9.3-АС2			
						Многоквартирные жилые дома с объектами инфраструктуры, расположенные по адресу: г. Екатеринбург, ул. Комбинатская. Жилой дом ГП-9			
Разраб.		Макренко			09.26	Секция ГП-9.3	Стадия	Лист	Листов
Пров.		Аникеева			09.26		Р	15	
Н.контр.		Рябиков			09.26	Кладочный план 10 этажа	ДЕВИЖН		

Взам. инв. №
Подп. и дата
Инв. № подл.

id: 7776773

Формат А2

Схема расположения отверстий, перемычек и анкеров 10 этажа

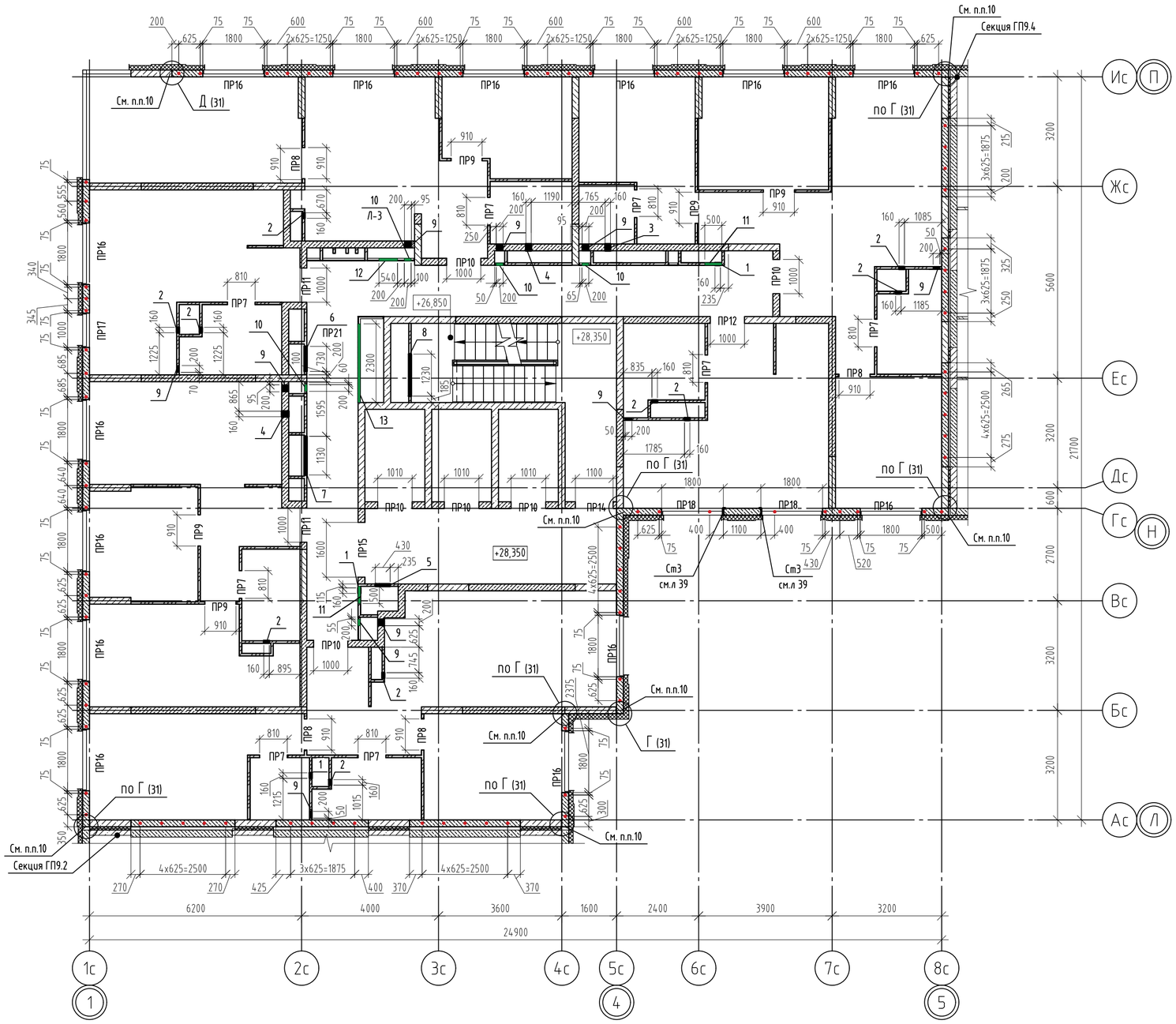

Ведомость отверстий

№ отв.	Размеры ВхН, мм	Отметка низа	Примечание
1	160x160	+30,720	ОВ
2	160x210	+30,670	ОВ
3	160x160	+30,720	ОВ
4	160x210	+30,670	ОВ
5	430x970	+30,100	ОВ
6	730x480	+28,530	ОВ
7	1130x570	+30,500	ОВ
8	1230x380	+29,190	ОВ
9	200x300	+28,350	ВК
10*	200x1100	+28,550	ВК
11*	500x500	+29,870	ОВ
12*	540x1300	+28,700	ВК
13*	2300x2000	+28,550	ВК, ОВ

* - см. примечание 6

Условные обозначения

- Наружные стены - кладка из газобетонного блока 625x200x250 «D500,»B2.5,»F75 ГОСТ 31360-2024, на клеевом растворе не менее М75, F50;
- Внутренние стены - кладка из полнотелого силикатного блока СБПу200-»М125,»F50,»D1200, 248x200x248 ГОСТ 379-2015, толщиной 200мм на клеевом растворе не менее М75, F50,
- Монолитные железобетонные конструкции (см. альбом 174-АР/25-1-9.3-КЖ2.2.В);
- Перегородка из полнотелого силикатного блока СППо »М125,«D1800, 500x70x250, ГОСТ 379-2015, толщиной 70мм на клеевом растворе не менее М75, F50;
- Теплоизоляция наружных стен, из минеральной ваты группы НГ, прочность при растяжении перпендикулярно лицевым поверхностям 15кПа, прочность при сжатии при 10% деформации - 30кПа, λ«0,039 Вт/м°С, толщина слоя - 150мм, 120мм, клеевой состав - 10мм.
- Теплоизоляция деформационного шва (несъёмная опалубка) из экструдированного пенополистирола, толщина слоя - 50мм;
- Зашивка ГСП-А (ГСП-Н2 - для с/у) 75мм (Профиль ПС50, ПН50, ГСП-А (ГСП-Н2) 12,5мм-2 слоя);
- Оконный и дверной проем;
- ПР1 - Марка перемычки;
- 8 - Марка отверстия;
- Анкер А1 из арматуры Ф12 АС500С, L=330мм

1. Привязку и размеры монолитных конструкций см. альбом 174-АР/25-1-9.3-КЖ2.2.В.
2. Данный лист смотреть совместно с альбомом 174-АР/25-1-9.3-АР2.
3. Ведомость проемов смотри л.15.
4. После пропуска инженерных коммуникаций, все отверстия в стенах и перекрытиях заделать бетоном В7,5 на мелком заполнителе.
5. Конструкции, ограждающие инженерные коммуникации, возвести после завершения монтажа коммуникаций.
6. Лючки см. альбом 174-АР/25-1-9.3-АР2.
7. Отверстия в гипсокартонных перегородках выполнять по месту, согласно разделам ОВ, ВК. При выполнении отверстий предусмотреть дополнительные профили ПС50, ПН50 для обрамления.
8. Анкера из арматуры Ф12 АС500С, Анкер А1 L=330мм забить в заранее просверленое отверстие Ф14.
9. Армирование кладки из газобетонных блоков выполнить базальтовой сеткой 50/50-25×25 СТО 36554501-043-2015 через два ряда по высоте (начиная с первого ряда), а также по нижней грани оконных проемов с заведением за грань проема на величину, равную ½ пролета, но не менее ⅓ ширины оконного проема мм, в растворных швах под перемычками. Первый ряд блоков выкладывать на цементно-песчаный раствор марки М100.
10. Крепление наружных стен из газобетонных блоков к монолитному ж/б пилонам, оговоренным на плане на данном листе, выполнять с помощью уголков из перфорированной ленты 150x120x2 (Дл1) в каждый ряд блоков на всю высоту этажа, см. узел Г, Д на листе 31. В остальных случаях крепление вести по типовому узлу .

Изм.	Кол.уч	Лист	№ док.	Подпись	Дата
Разраб.		Макренко			09.26
Пров.		Аникеева			09.26
Н.контр.		Рябиков			09.26

174-АР/25-1-9.3-АС2

Многоквартирные жилые дома с объектами инфраструктуры, расположенные по адресу: г. Екатеринбург, ул. Комбинатская. Жилой дом ГП-9

Секция ГП-9.3

Стадия	Лист	Листов
Р	16	

Схемы элементов крепления перегородок, расположения отверстий и перемычек 10 этажа

ДЕВИЖН

Формат А2

Взам. инв. №

Подп. и дата

Инв. № подл.

id: 7776773

Кладочный план 11, 12 этажа

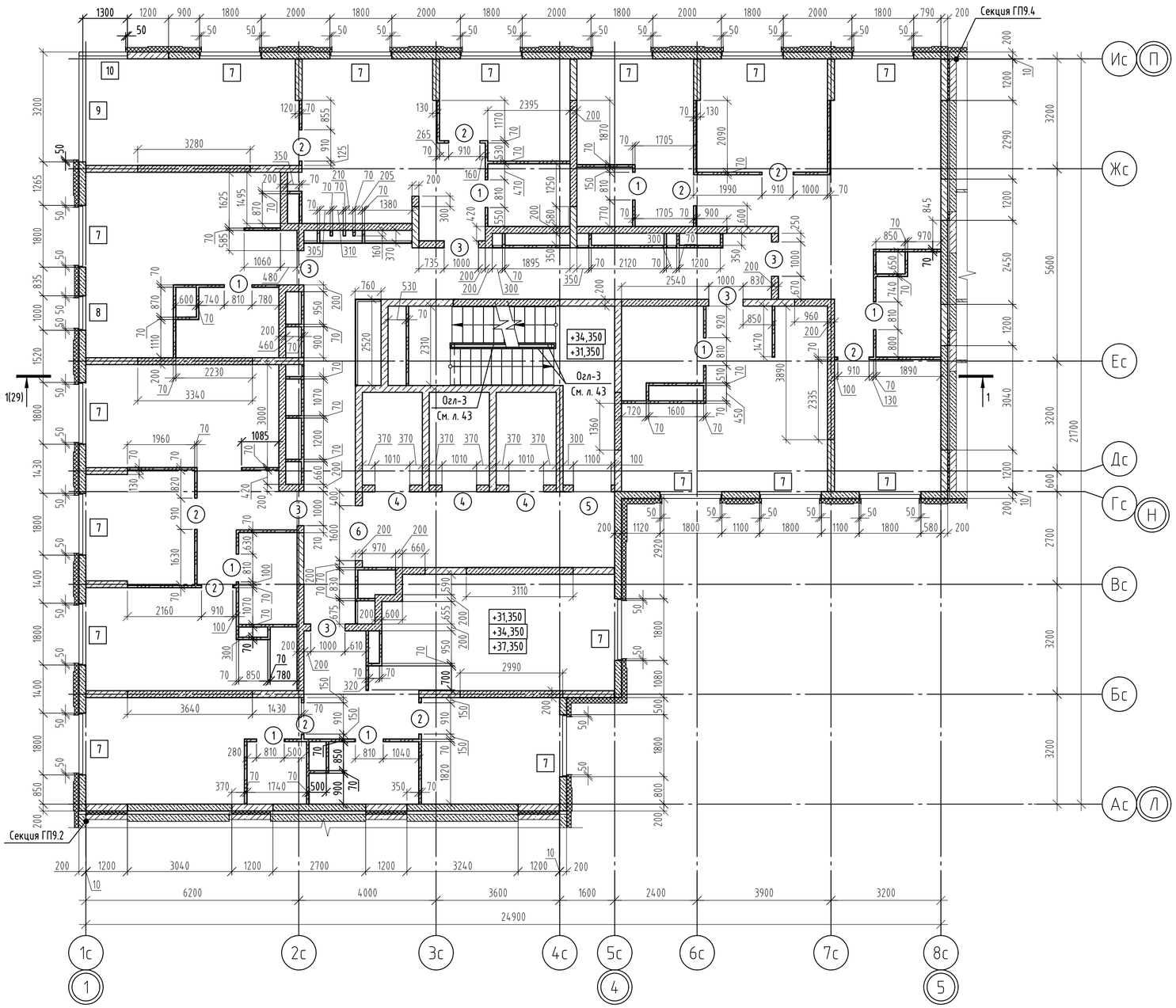

Ведомость проемов

Марка проема	Размеры ВхН, мм	Отметка низа		Примечание
		11 этаж	12 этаж	
1	810x2100	+31,350	+34,350	
2	910x2100	+31,350	+34,350	
3	1000x2100	+31,350	+34,350	
4	1010x2100	+31,350	+34,350	
5	1100x2100	+31,350	+34,350	
6	1600x2100	+31,350	+34,350	
7	1800x1800	+32,050	+35,050	
8	1000x1800	+32,050	+35,050	
9	3200x1800	+32,050	+35,050	
10	1300x1800	+32,050	+35,050	

Условные обозначения

- Наружные стены - кладка из газобетонного блока 625x200x250 «D500,»B2.5,»F75 ГОСТ 31360-2024, на клеевом растворе не менее М75, F50;
- Внутренние стены - кладка из полнотелого силикатного блока СБПу200-»М125,»F50,»D1200, 248x200x248 ГОСТ 379-2015, толщиной 200мм на клеевом растворе не менее М75, F50,
- Монолитные железобетонные конструкции (см. альбом 174-АР/25-1-9.3-КЖ2.2.В);
- Перегородка из полнотелого силикатного блока СППо »М125,«D1800, 500x70x250, ГОСТ 379-2015, толщиной 70мм на клеевом растворе не менее М75, F50;
- Теплоизоляция наружных стен, из минеральной ваты группы НГ, прочность при растяжении перпендикулярно лицевым поверхностям 15кПа, прочность при сжатии при 10% деформации - 30кПа, λ«0,039 Вт/м°С, толщина слоя - 150мм, 120мм, клеевой состав - 10мм.
- Теплоизоляция деформационного шва (несъёмная опалубка) из экструдированного пенополистирола, толщина слоя - 50мм;
- Зашивка ГСП-А (ГСП-Н2 - для с/у) 75мм (Профиль ПС50, ПН50, ГСП-А (ГСП-Н2) 12,5мм-2 слоя);
- Оконный и дверной проем;
- (1) - Марка дверного и витражного проема;
- [1] - Марка оконного проема;

1. Общие указания по возведению конструкций смотри лист 1, 2.
2. Привязку и размеры монолитных конструкций см. альбом 174-АР/25-1-9.3-КЖ2.2.В.
3. Данный лист смотреть совместно с альбомом 174-АР/25-1-9.3-АР2.
4. Указания по кладке и армированию перегородок, детали их крепления к несущим элементам, узлы см. лист 34.
5. Отметка пола этажа на плане указана для МОП. Состав конструкции пола для остальных помещений см. альбом АР.
6. Выполнить понижение на участке стяжки для устройства грязезащитных решеток (см.комплект чертежей АР).
7. Контур устройство санузлов.
8. Данный лист смотреть совместно с л. 36, 37.

id: 7776773

Изм.	Кол.уч	Лист	№ док.	Подпись	Дата
Разраб.		Макренко			09.26
Пров.		Аникеева			09.26
Н.контр.		Рябиков			09.26

174-АР/25-1-9.3-АС2

Многоквартирные жилые дома с объектами инфраструктуры, расположенные по адресу: г. Екатеринбург, ул. Комбинатская. Жилой дом ГП-9

Секция ГП-9.3

Стадия	Лист	Листов
Р	17	

Кладочный план 11, 12 этажа

ДЕВИЖН

Взам. инв. №

Подп. и дата

Инв. № подл.

Формат А2

Схема расположения отверстий, перемычек и анкеров 11, 12 этажа

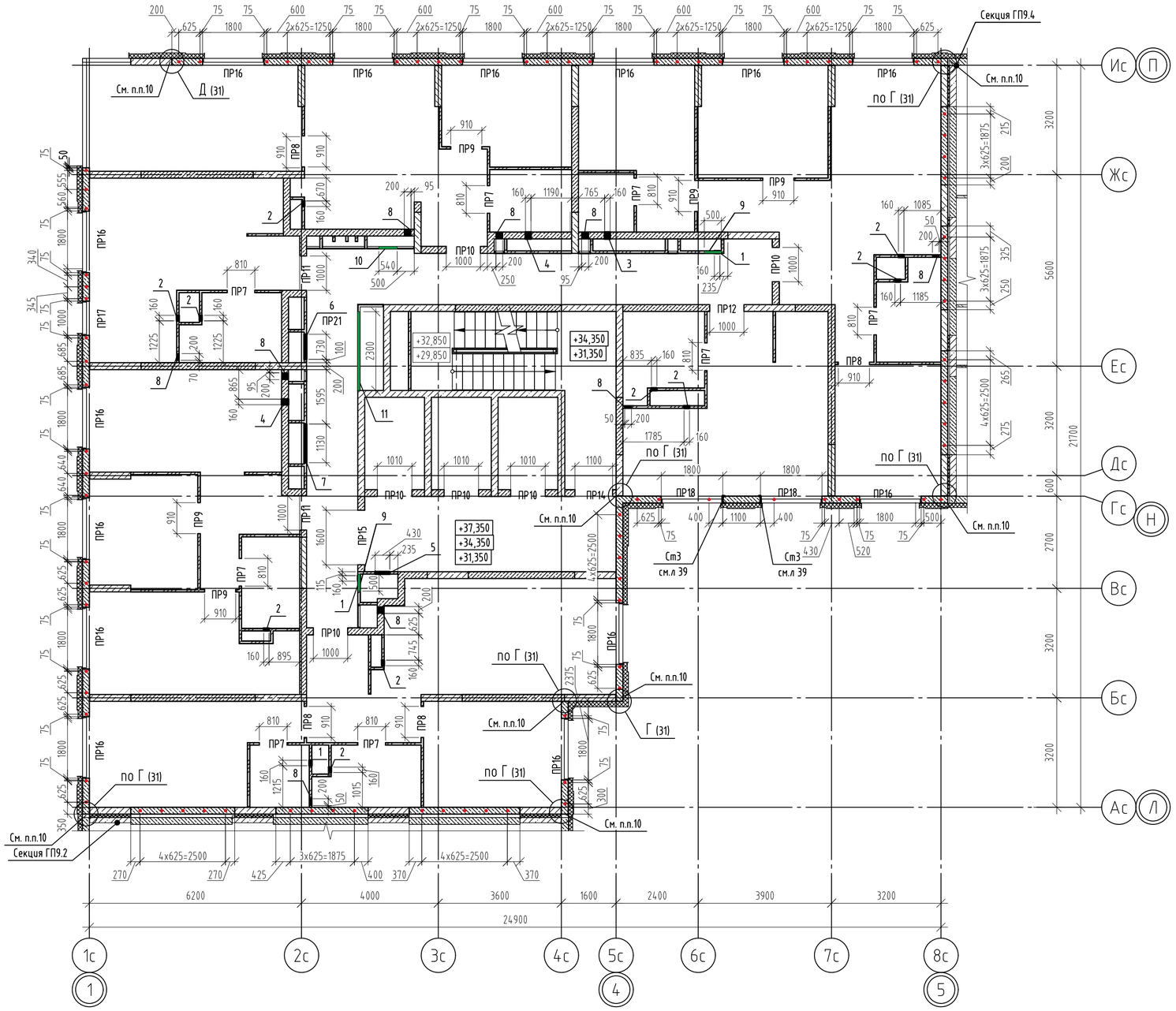

Ведомость отверстий

№ отв.	Размеры ВхН, мм	Отметка низа	Примечание
1	160x160	+33,720, +36,720	ОВ
2	160x210	+33,670, +36,670	ОВ
3	160x160	+33,720, +36,720	ОВ
4	160x210	+33,670, +36,670	ОВ
5	430x970	+33,100, +36,100	ОВ
6	730x480	+31,530, +34,530	ОВ
7	1130x570	+33,500, +36,500	ОВ
8	200x300	+31,350, +34,350	ОВ
9*	500x500	+32,870, +35,870	ОВ
10*	540x1300	+31,700, +34,700	ВК
11*	2300x2000	+31,550, +34,550	ВК, ОВ

* - см. примечание 6

Условные обозначения

- Наружные стены - кладка из газобетонного блока 625x200x250 «D500,»B2.5,»F75 ГОСТ 31360-2024, на клеевом растворе не менее М75, F50;
- Внутренние стены - кладка из полнотелого силикатного блока СБПу200-»М125,»F50,»D1200, 248x200x248 ГОСТ 379-2015, толщиной 200мм на клеевом растворе не менее М75, F50,
- Монолитные железобетонные конструкции (см. альбом 174-АР/25-1-9.3-КЖ2.2.В);
- Перегородка из полнотелого силикатного блока СППо »М125,«D1800, 500x70x250, ГОСТ 379-2015, толщиной 70мм на клеевом растворе не менее М75, F50;
- Теплоизоляция наружных стен, из минеральной ваты группы НГ, прочность при растяжении перпендикулярно лицевым поверхностям 15кПа, прочность при сжатии при 10% деформации - 30кПа, λ<0,039 Вт/м°С, толщина слоя - 150мм, 120мм, клеевой состав - 10мм.
- Теплоизоляция деформационного шва (несъёмная опалубка) из экструдированного пенополистирола, толщина слоя - 50мм;
- Зашивка ГСП-А (ГСП-Н2 - для с/у) 75мм (Профиль ПС50, ПН50, ГСП-А (ГСП-Н2) 12,5мм-2 слоя);
- Оконный и дверной проем;
- ПР1 - Марка перемычки;
- 8 - Марка отверстия;
- Анкер А1 из арматуры Ф12 АС500С, L=330мм

1. Привязку и размеры монолитных конструкций см. альбом 174-АР/25-1-9.3-КЖ2.2.В.
2. Данный лист смотреть совместно с альбомом 174-АР/25-1-9.3-АР2.
3. Ведомость проемов смотри л.17.
4. После пропуска инженерных коммуникаций, все отверстия в стенах и перекрытиях заделать бетоном В7,5 на мелком заполнителе.
5. Конструкции, ограждающие инженерные коммуникации, возвести после завершения монтажа коммуникаций.
6. Лючки см. альбом 174-АР/25-1-9.3-АР2.
7. Отверстия в гипсокартонных перегородках выполнять по месту, согласно разделам ОВ, ВК. При выполнении отверстий предусмотреть дополнительные профили ПС50, ПН50 для обрамления.
8. Анкера из арматуры Ф12 АС500С, Анкер А1 L=330мм забить в заранее просверленое отверстие Ф14.
9. Армирование кладки из газобетонных блоков выполнить базальтовой сеткой 50/50-25×25 СТО 36554501-043-2015 через два ряда по высоте (начиная с первого ряда), а также по нижней грани оконных проемов с заведением за грань проема на величину, равную ⅓ пролета, но не менее ½ ширины оконного проема мм, в растворных швах под перемычками. Первый ряд блоков выкладывать на цементно-песчаный раствор марки М100.
10. Крепление наружных стен из газобетонных блоков к монолитному ж/б пилонам, оговоренным на плане на данном листе, выполнять с помощью уголков из перфорированной ленты 150x120x2 (Дп1) в каждый ряд блоков на всю высоту этажа, см. узел Г, Д на листе 31. В остальных случаях крепление вести по типовому узлу .

Изм.	Кол.уч	Лист	№ док.	Подпись	Дата	174-АР/25-1-9.3-АС2			
						Многоквартирные жилые дома с объектами инфраструктуры, расположенные по адресу: г. Екатеринбург, ул. Комбинатская. Жилой дом ГП-9			
Разраб.		Мокренко			09.26	Секция ГП-9.3	Стадия	Лист	Листов
Пров.		Аникеева			09.26		Р	18	
Н.контр.		Рябиков			09.26	Схемы элементов крепления перегородок, расположения отверстий и перемычек 11, 12 этажа	ДЕВИЖН		

Взам. инв. № | Подп. и дата | Инв. № подл.

id: 7776773

Формат А2

Кладочный план 13-15 этажа

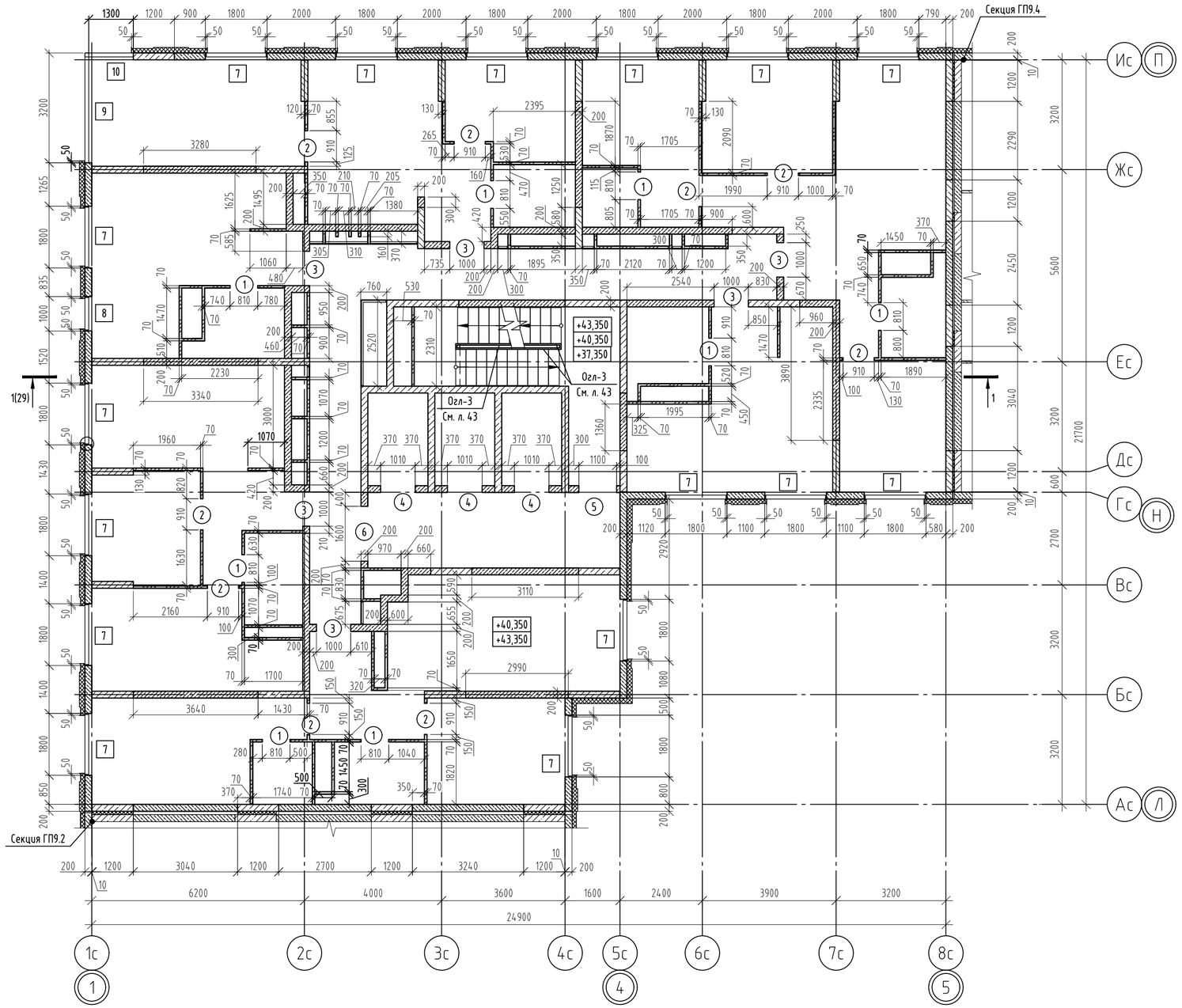

Ведомость проемов

Марка проема	Размеры ВхН, мм	Отметка низа			Примечание
		13 этаж	14 этаж	15 этаж	
1	810x2100	+37,350	+40,350	+43,350	
2	910x2100	+37,350	+40,350	+43,350	
3	1000x2100	+37,350	+40,350	+43,350	
4	1010x2100	+37,350	+40,350	+43,350	
5	1100x2100	+37,350	+40,350	+43,350	
6	1600x2100	+37,350	+40,350	+43,350	
7	1800x1800	+38,050	+41,050	+44,050	
8	1000x1800	+38,050	+41,050	+44,050	
9	3200x1800	+38,050	+41,050	44,050	
10	1300x1800	+38,050	+41,050	+44,050	

Условные обозначения

- Наружные стены - кладка из газобетонного блока 625x200x250 «D500,»B2.5,»F75 ГОСТ 31360-2024, на клеевом растворе не менее М75, F50;
- Внутренние стены - кладка из полнотелого силикатного блока СБПу200-»М125,»F50,»D1200, 248x200x248 ГОСТ 379-2015, толщиной 200мм на клеевом растворе не менее М75, F50,
- Монолитные железобетонные конструкции (см. альбом 174-АР/25-1-9.3-КЖ2.2.В);
- Перегородка из полнотелого силикатного блока СППо »М125,«D1800, 500x70x250, ГОСТ 379-2015, толщиной 70мм на клеевом растворе не менее М75, F50;
- Теплоизоляция наружных стен, из минеральной ваты группы НГ, прочность при растяжении перпендикулярно лицевым поверхностям 15кПа, прочность при сжатии при 10% деформации - 30кПа, λ«0,039 Вт/м°С, толщина слоя - 150мм, 120мм, клеевой состав - 10мм.
- Теплоизоляция деформационного шва (несъёмная опалубка) из экструдированного пенополистирола, толщина слоя - 50мм;
- Зашивка ГСП-А (ГСП-Н2 - для с/у) 75мм (Профиль ПС50, ПН50, ГСП-А (ГСП-Н2) 12,5мм-2 слоя);
- Оконный и дверной проем;
- (1) - Марка дверного и витражного проема;
- [1] - Марка оконного проема;

1. Общие указания по возведению конструкций смотри лист 1, 2.
2. Привязку и размеры монолитных конструкций см. альбом 174-АР/25-1-9.3-КЖ2.2.В.
3. Данный лист смотреть совместно с альбомом 174-АР/25-1-9.3-АР2.
4. Указания по кладке и армированию перегородок, детали их крепления к несущим элементам, узлы см. лист 34.
5. Отметка пола этажа на плане указана для МОП. Состав конструкции пола для остальных помещений см. альбом АР.
6. Выполнить понижение на участке стяжки для устройства грязезащитных решеток (см.комплект чертежей АР).
7. Контур устройство санузлов.
8. Данный лист смотреть совместно с л. 36, 37.

Изм.	Кол.уч	Лист	№ док.	Подпись	Дата	174-АР/25-1-9.3-АС2			
						Многоквартирные жилые дома с объектами инфраструктуры, расположенные по адресу: г. Екатеринбург, ул. Комбинатская. Жилой дом ГП-9			
Разраб.		Мокренко			09.26	Секция ГП-9.3	Стадия	Лист	Листов
Пров.		Аникеева			09.26		Р	19	
Н.контр.		Рябиков			09.26	Кладочный план 13-15 этажа	ДЕВИЖН		

Взам. инв. № | Подп. и дата | Инв. № подл.

id: 7776773

Формат А2

Схема расположения отверстий, перемычек и анкеров 13-15 этажа

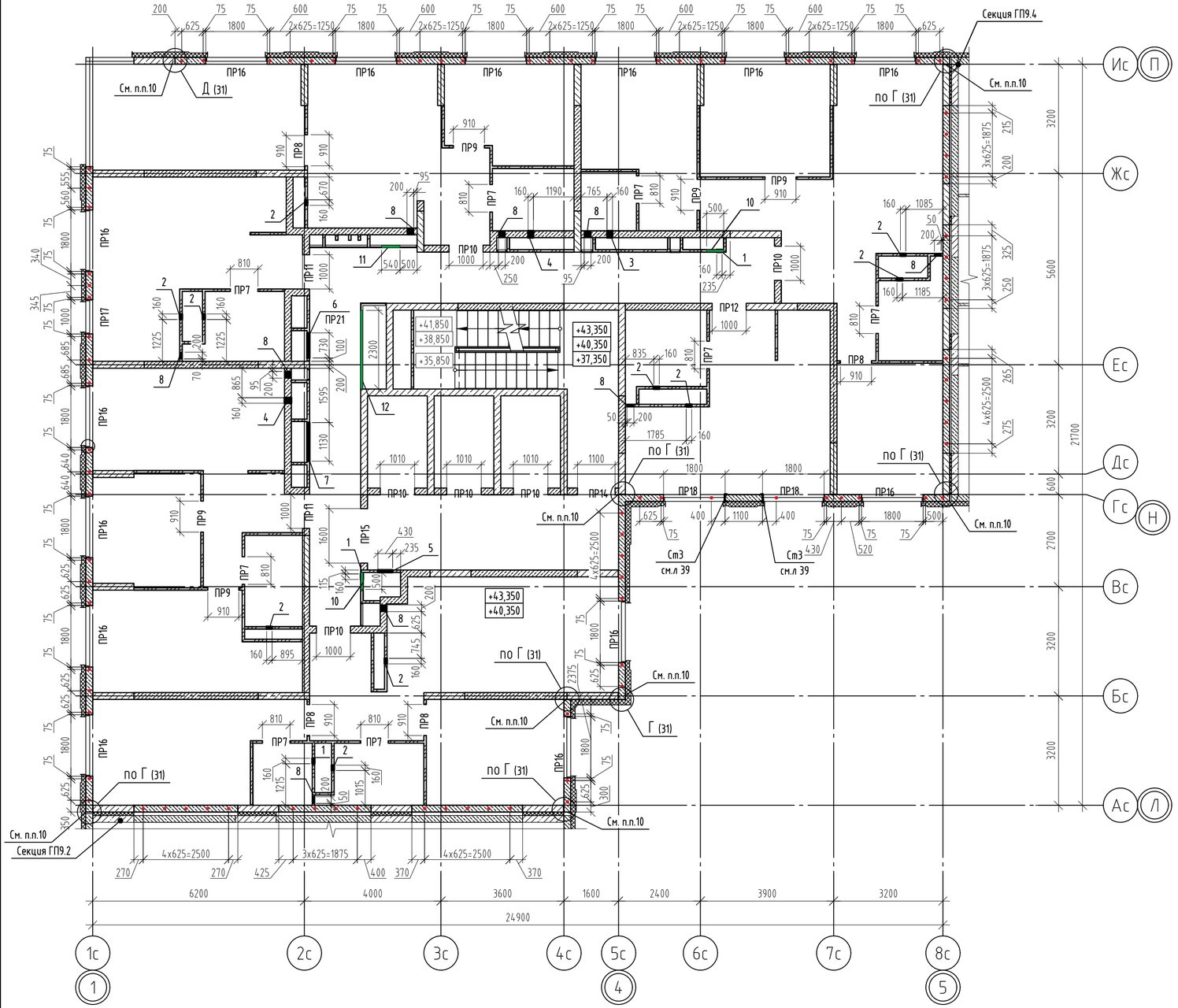

Ведомость отверстий

№ отв.	Размеры ВхН, мм	Отметка низа	Примечание
1	160x160	+39,720,..., +45,720	ОВ
2	160x210	+39,670,..., +45,670	ОВ
3	160x160	+39,720,.... +45,720	ОВ
4	160x210	+39,670,..., +45,670	ОВ
5	430x970	+39,100,.., +45,100	ОВ
6	730x480	+37,530,..., +43,530	ОВ

Ведомость отверстий

№ отв.	Размеры ВхН, мм	Отметка низа	Примечание
7	1130x570	+39,500,..., +45,500	ОВ
8	200x300	+37,350,..., +43,350	ВК
9*	200x1100	+40,550	ВК
10*	500x500	+38,870,...,+44,870	ОВ
11*	540x1300	+37,700,..., +43,700	ВК
12*	2300x2000	+37,550,..., +43,550	ВК, ОВ

* - см. примечание 6

Фрагмент плана 14 этажа (размещение ревизионных лючков)

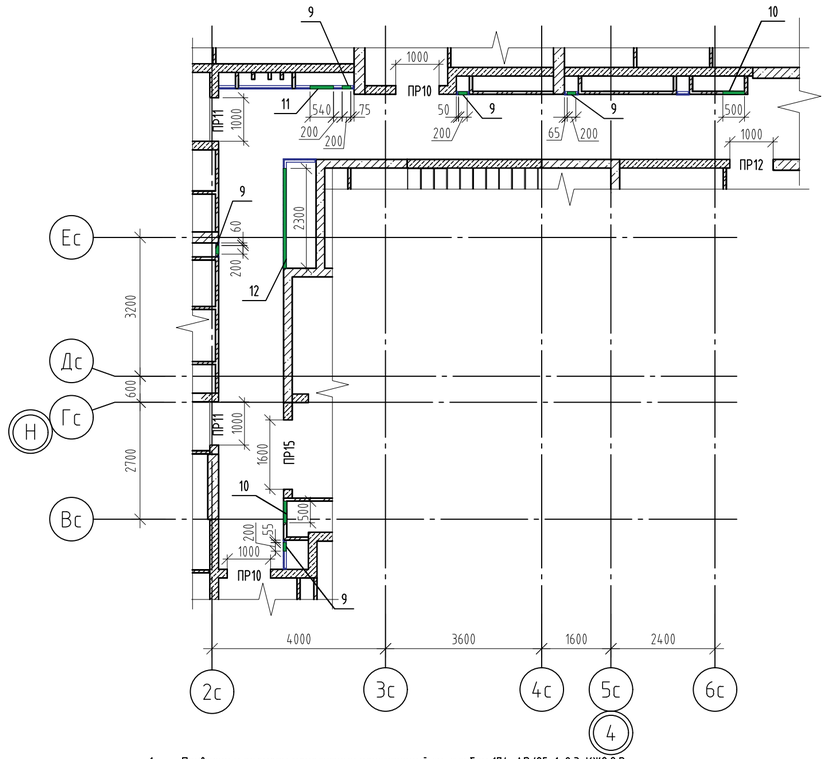

1. Привязку и размеры монолитных конструкций см. альбом 174-АР/25-1-9.3-КЖ2.2.В.
2. Данный лист смотреть совместно с альбомом 174-АР/25-1-9.3-АР2.
3. Ведомость проемов смотри л.19.
4. После пропуска инженерных коммуникаций, все отверстия в стенах и перекрытиях заделать бетоном В7,5 на мелком заполнителе.
5. Конструкции, ограждающие инженерные коммуникации, возвести после завершения монтажа коммуникаций.
6. Лючки см. альбом 174-АР/25-1-9.3-АР2.
7. Отверстия в гипсокартонных перегородках выполнять по месту, согласно разделам ОВ, ВК. При выполнении отверстий предусмотреть дополнительные профили ПС50, ПН50 для обрамления.
8. Анкера из арматуры Ф12 АС500С, Анкер А1 L=330мм забить в заранее просверленое отверстие Ф14.
9. Армирование кладки из газобетонных блоков выполнить базальтовой сеткой 50/50-25×25 СТО 36554501-043-2015 через два ряда по высоте (начиная с первого ряда), а также по нижней грани оконных проемов с заведением за грань проема на величину, равную ½ пролета, но не менее ⅓ ширины оконного проема мм, в растворных швах под перемычками. Первый ряд блоков выкладывать на цементно-песчаный раствор марки М100.
10. Крепление наружных стен из газобетонных блоков к монолитному ж/б пилонам, оговоренным на плане на данном листе, выполнять с помощью уголков из перфорированной ленты 150x120x2 (Дп1) в каждый ряд блоков на всю высоту этажа, см. узел Г, Д на листе 31. В остальных случаях крепление вести по типовому узлу .

Условные обозначения

- 200 — Наружные стены - кладка из газобетонного блока 625x200x250 «D500,»B2.5,»F75 ГОСТ 31360-2024, на клеевом растворе не менее М75, F50;
- 200 — Внутренние стены - кладка из полнотелого силикатного блока СБПу200-»М125,»F50,»D1200, 248x200x248 ГОСТ 379-2015, толщиной 200мм на клеевом растворе не менее М75, F50,
- 200, 250, 300 — Монолитные железобетонные конструкции (см. альбом 174-АР/25-1-9.3-КЖ2.2.В);
- 70 — Перегородка из полнотелого силикатного блока СППо »М125,«D1800, 500x70x250, ГОСТ 379-2015, толщиной 70мм на клеевом растворе не менее М75, F50;
- 160, 130 — Теплоизоляция наружных стен, из минеральной ваты группы НГ, прочность при растяжении перпендикулярно лицевым поверхностям 15кПа, прочность при сжатии при 10% деформации - 30кПа, λ«0,039 Вт/м°С, толщина слоя - 150мм, 120мм, клеевой состав - 10мм.
- 50 — Теплоизоляция деформационного шва (несъёмная опалубка) из экструдированного пенополистирола, толщина слоя - 50мм;
- 75 — Зашивка ГСП-А (ГСП-Н2 - для с/у) 75мм (Профиль ПС50, ПН50, ГСП-А (ГСП-Н2) 12,5мм-2 слоя);
- Оконный и дверной проем;
- ПР1 — Марка перемычки;
- 8 — Марка отверстия;
- Анкер А1 из арматуры Ф12 АС500С, L=330мм

						174-АР/25-1-9.3-АС2
						Многоквартирные жилые дома с объектами инфраструктуры, расположенные по адресу: г. Екатеринбург, ул. Комбинатская. Жилой дом ГП-9
Изм.	Кол.уч	Лист	№ док.	Подпись	Дата	
Разраб.		Мокренко			09.26	Секция ГП-9.3
Пров.		Аникеева			09.26	
Н.контр.		Рябиков			09.26	Схемы элементов крепления перегородок, расположения отверстий и перемычек 13-15 этажа

Стадия	Лист	Листов
Р	20	

ДЕВИЖН

Формат А2

Взам. инв. № | Подп. и дата | Инв. № подл.

id: 7776773

Кладочный план 16-17 этажа

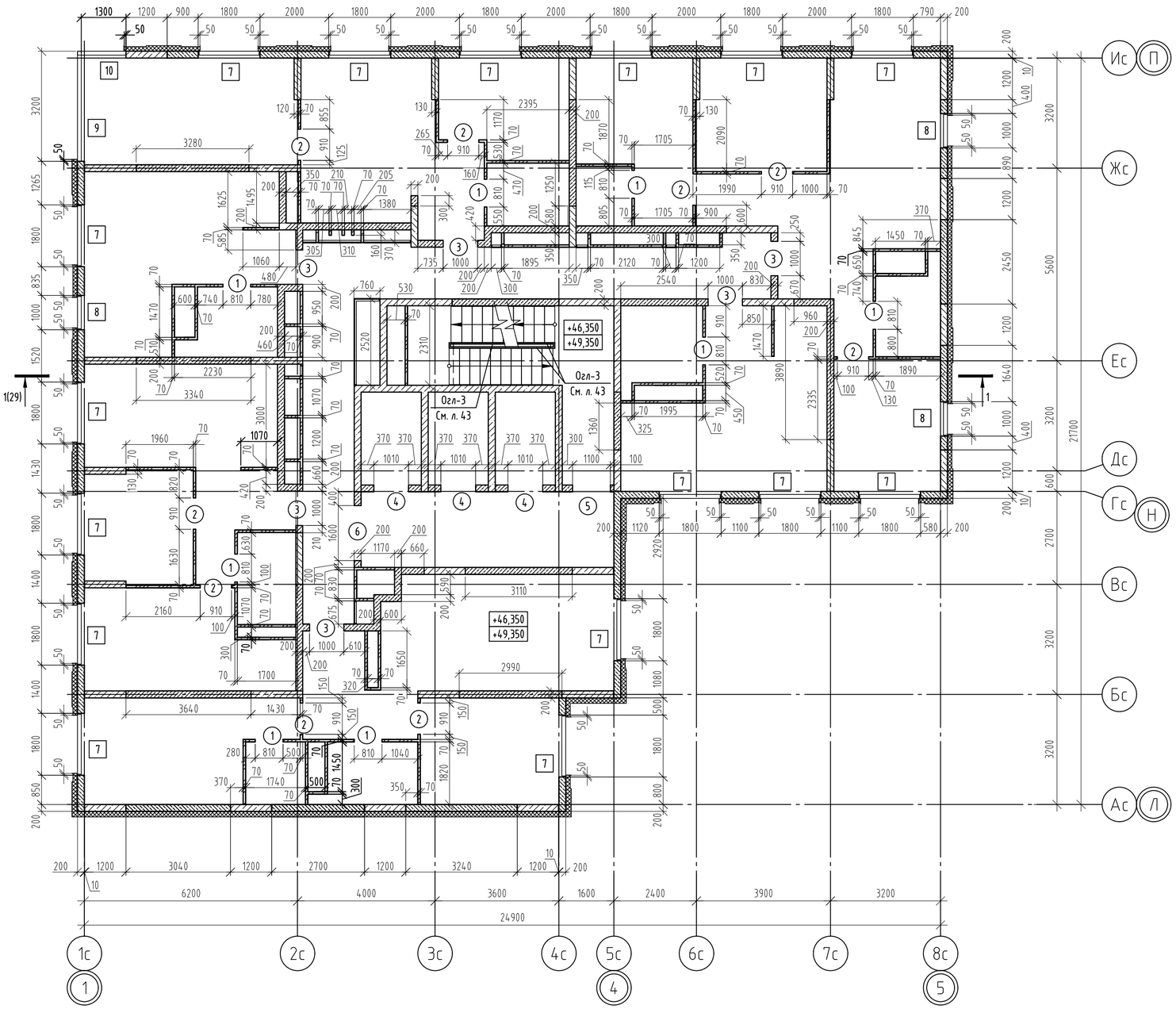

Ведомость проемов

Марка проема	Размеры ВхН, мм	Отметка низа		Примечание
		16 этаж	17 этаж	
1	810x2100	+46,350	+49,350	
2	910x2100	+46,350	+49,350	
3	1000x2100	+46,350	49,350	
4	1010x2100	+46,350	+49,350	
5	1100x2100	+46,350	+49,350	
6	1600x2100	+46,350	+49,350	
7	1800x1800	+47,050	+50,050	
8	1000x1800	+47,050	+50,050	
9	3200x1800	+47,050	+50,050	
10	1300x1800	+47,050	+50,050	

Условные обозначения

200 – Наружные стены - кладка из газобетонного блока 625x200x250 «D500,»B2.5,»F75 ГОСТ 31360-2024, на клеевом растворе не менее М75, F50;

200 – Внутренние стены - кладка из полнотелого силикатного блока СБПу200-»М125,»F50,»D1200, 248x200x248 ГОСТ 379-2015, толщиной 200мм на клеевом растворе не менее М75, F50,

200, 250, 300 – Монолитные железобетонные конструкции (см. альбом 174-АР/25-1-9.3-КЖ2.2.В);

70 – Перегородка из полнотелого силикатного блока СППо »М125,«D1800, 500x70x250, ГОСТ 379-2015, толщиной 70мм на клеевом растворе не менее М75, F50;

160, 130 – Теплоизоляция наружных стен, из минеральной ваты группы НГ, прочность при растяжении перпендикулярно лицевым поверхностям 15кПа, прочность при сжатии при 10% деформации - 30кПа, λ<0,039 Вт/м°С, толщина слоя - 150мм, 120мм, клеевой состав - 10мм.

50 – Теплоизоляция деформационного шва (несъёмная опалубка) из экструдированного пенополистирола, толщина слоя - 50мм;

75 – Зашивка ГСП-А (ГСП-Н2 - для с/у) 75мм (Профиль ПС50, ПН50, ГСП-А (ГСП-Н2) 12,5мм-2 слоя);

– Оконный и дверной проем;

(1) – Марка дверного и витражного проема;

[1] – Марка оконного проема;

1. Общие указания по возведению конструкций смотри лист 1, 2.
2. Привязку и размеры монолитных конструкций см. альбом 174-АР/25-1-9.3-КЖ2.2.В.
3. Данный лист смотреть совместно с альбомом 174-АР/25-1-9.3-АР2.
4. Указания по кладке и армированию перегородок, детали их крепления к несущим элементам, узлы см. лист 34.
5. Отметка пола этажа на плане указана для МОП. Состав конструкции пола для остальных помещений см. альбом АР.
6. Выполнить понижение на участке стяжки для устройства грязезащитных решеток (см.комплект чертежей АР).
7. Контур устройство санузлов.
8. Данный лист смотреть совместно с л. 36, 37.

Изм.	Кол.уч	Лист	№ док.	Подпись	Дата	174-АР/25-1-9.3-АС2			
						Многоквартирные жилые дома с объектами инфраструктуры, расположенные по адресу: г. Екатеринбург, ул. Комбинатская. Жилой дом ГП-9			
Разраб.		Мокренко			09.26	Секция ГП-9.3	Стадия	Лист	Листов
Пров.		Аникеева			09.26		Р	21	
Н.контр.		Рябиков			09.26	Кладочный план 16-17 этажа	ДЕВИЖН		

Взам. инв. № | Подп. и дата | Инв. № подл.

id: 7776773

Формат А2

Схема расположения отверстий, перемычек и анкеров 16-17 этажа

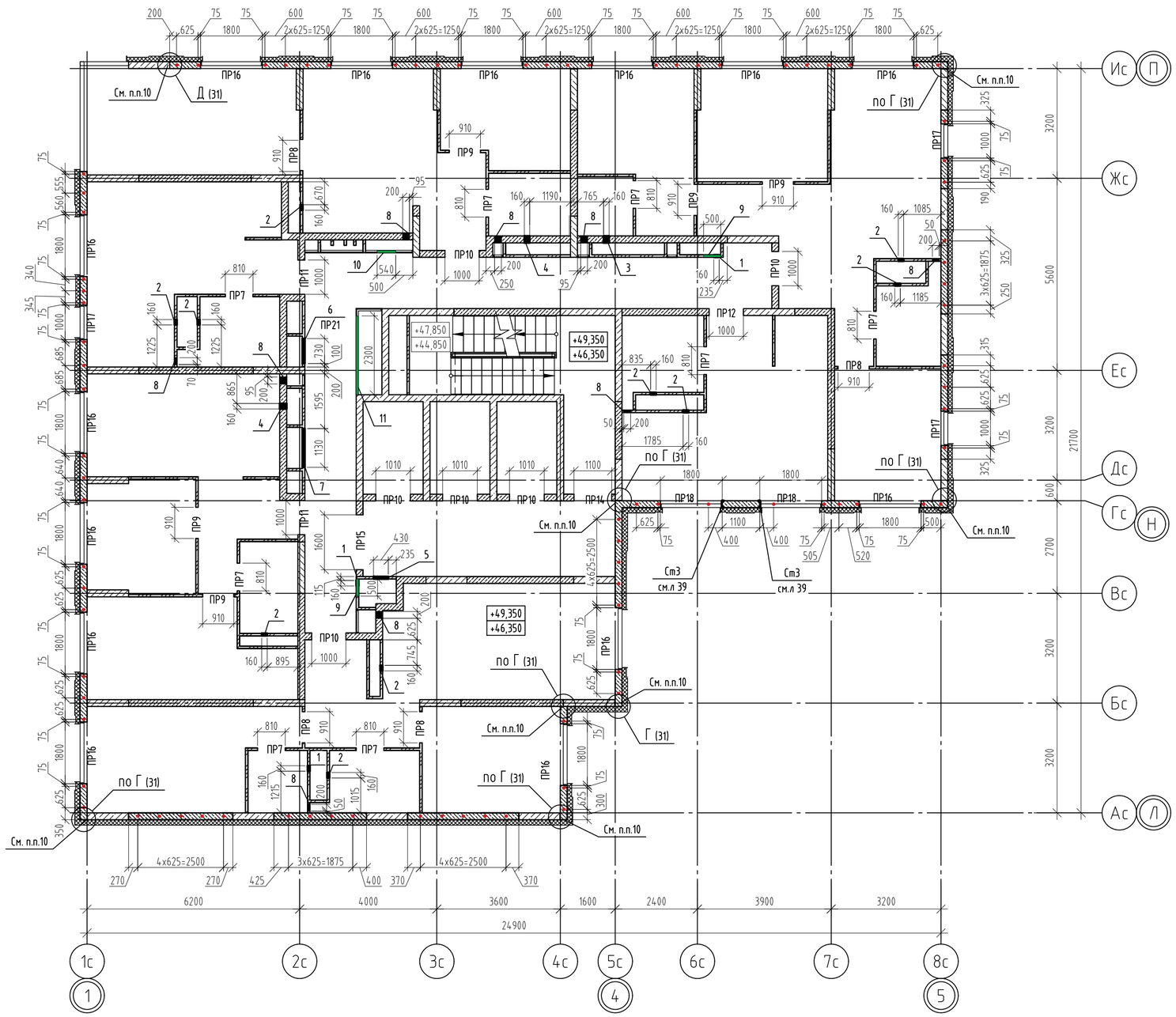

Ведомость отверстий

№ отв.	Размеры ВхН, мм	Отметка низа	Примечание
1	160х160	+48,720; +51,720	ОВ
2	160х210	+48,670; +51,670	ОВ
3	160х160	+48,720; +51,720	ОВ
4	160х210	+48,670; +51,670	ОВ
5	430х970	+48,100; +51,100	ОВ
6	730х480	+46,530; +49,530	ОВ
7	1130х570	+48,500; +51,500	ОВ
8	200х300	+48,350; +51,350	ВК
9*	500х500	+47,870; +50,870	ОВ
10*	540х1300	+46,700; +49,700	ВК
11*	2300х2000	+46,550,...,+47,550	ВК, ОВ

Условные обозначения

* - см. примечание 6

- 200 — Наружные стены - кладка из газобетонного блока 625х200х250 «D500,»B2.5,»F75 ГОСТ 31360-2024, на клеевом растворе не менее М75, F50;
- 200 — Внутренние стены - кладка из полнотелого силикатного блока СБПу200-»М125,»F50,»D1200, 248х200х248 ГОСТ 379-2015, толщиной 200мм на клеевом растворе не менее М75, F50,
- 200, 250, 300 — Монолитные железобетонные конструкции (см. альбом 174-АР/25-1-9.3-КЖ2.2.В);
- 70 — Перегородка из полнотелого силикатного блока СППо »М125,«D1800, 500х70х250, ГОСТ 379-2015, толщиной 70мм на клеевом растворе не менее М75, F50;
- 160, 130 — Теплоизоляция наружных стен, из минеральной ваты группы НГ, прочность при растяжении перпендикулярно лицевым поверхностям 15кПа, прочность при сжатии при 10% деформации - 30кПа, λ«0,039 Вт/м·С, толщина слоя - 150мм, 120мм, клеевой состав - 10мм.
- 50 — Теплоизоляция деформационного шва (несъёмная опалубка) из экструдированного пенополистирола, толщина слоя - 50мм;
- 75 — Зашивка ГСП-А (ГСП-Н2 - для с/у) 75мм (Профиль ПС50, ПН50, ГСП-А (ГСП-Н2) 12,5мм-2 слоя);
- Оконный и дверной проем;
- ПР1 — Марка перемычки;
- 8 — Марка отверстия;
- Анкер А1 из арматуры Ф12 АС500С, L=330мм

1. Привязку и размеры монолитных конструкций см. альбом 174-АР/25-1-9.3-КЖ2.2.В.
2. Данный лист смотреть совместно с альбомом 174-АР/25-1-9.3-АР2.
3. Ведомость проемов смотри л.21.
4. После пропуска инженерных коммуникаций, все отверстия в стенах и перекрытиях заделать бетоном В7,5 на мелком заполнителе.
5. Конструкции, ограждающие инженерные коммуникации, возвести после завершения монтажа коммуникаций.
6. Лючки см. альбом 174-АР/25-1-9.3-АР2.
7. Отверстия в гипсокартонных перегородках выполнять по месту, согласно разделам ОВ, ВК. При выполнении отверстий предусмотреть дополнительные профили ПС50, ПН50 для обрамления.
8. Анкера из арматуры Ф12 АС500С, Анкер А1 L=330мм забить в заранее просверленое отверстие Ф14.
9. Армирование кладки из газобетонных блоков выполнить базальтовой сеткой 50/50-25×25 СТО 36554501-043-2015 через два ряда по высоте (начиная с первого ряда), а также по нижней грани оконных проемов с заведением за грань проема на величину, равную ½ пролета, но не менее ⅓ ширины оконного проема мм, в растворных швах под перемычками. Первый ряд блоков выкладывать на цементно-песчаный раствор марки М100.
10. Крепление наружных стен из газобетонных блоков к монолитному ж/б пилонам, оговоренным на плане на данном листе, выполнять с помощью уголков из перфорированной ленты 150х120х2 (Дп1) в каждый ряд блоков на всю высоту этажа, см. узел Г, Д на листе 31. В остальных случаях крепление вести по типовому узлу .

Изм.	Кол.уч	Лист	№ док.	Подпись	Дата	174-АР/25-1-9.3-АС2			
						Многоквартирные жилые дома с объектами инфраструктуры, расположенные по адресу: г. Екатеринбург, ул. Комбинатская. Жилой дом ГП-9			
Разраб.		Мокренко			09.26	Секция ГП-9.3	Стадия	Лист	Листов
Пров.		Аникеева			09.26		Р	22	
Н.контр.		Рябиков			09.26	Схемы элементов крепления перегородок, расположения отверстий и перемычек 16-17 этажа	ДЕВИЖН		

Взам. инв. № | Подп. и дата | Инв. № подл

id: 7776773

Формат А2

Кладочный план 18-21 этажа

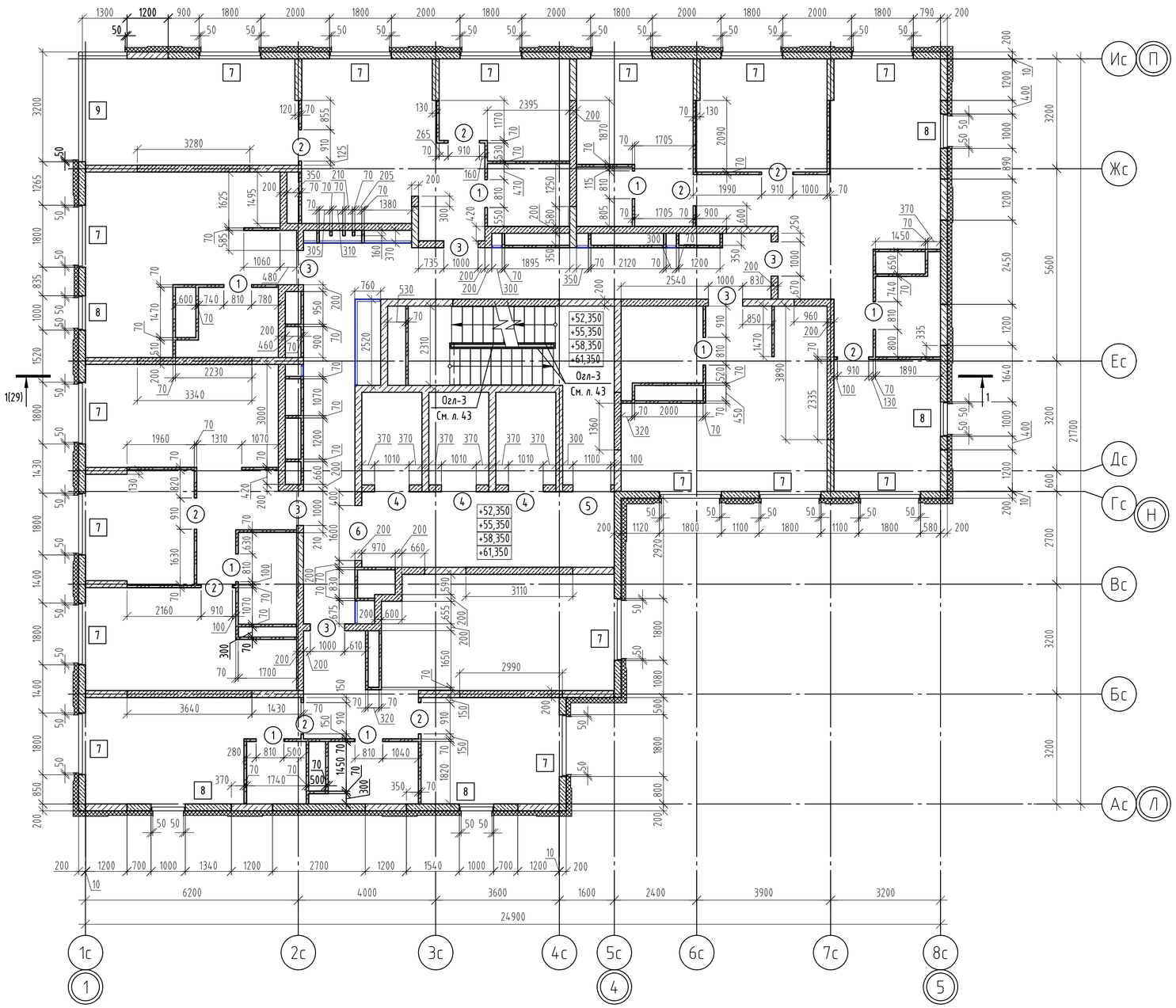

Ведомость проемов

Марка проема	Размеры ВхН, мм	Отметка низа				Примечание
		18 этаж	19 этаж	20 этаж	21 этаж	
1	810x2100	+52,350	+55,350	+58,350	+61,350	
2	910x2100	+52,350	+55,350	+58,350	+61,350	
3	1000x2100	+52,350	+55,350	+58,350	+61,350	
4	1010x2100	+52,350	+55,350	+58,350	+61,350	
5	1100x2100	+52,350	+55,350	+58,350	+61,350	
6	1600x2100	+52,350	+55,350	+58,350	+61,350	
7	1800x1800	+53,050	+56,050	+59,050	+62,050	
8	1000x1800	+53,050	+56,050	+59,050	+62,050	
9	3200x1800	+53,050	+56,050	+59,050	+62,050	
10	1300x1800	+53,050	+56,050	+59,050	+62,050	

Условные обозначения

- Наружные стены - кладка из газобетонного блока 625x200x250 «D500,»B2.5,»F75 ГОСТ 31360-2024, на клеевом растворе не менее М75, F50;
- Внутренние стены - кладка из полнотелого силикатного блока СБПу200-»М125,»F50,»D1200, 248x200x248 ГОСТ 379-2015, толщиной 200мм на клеевом растворе не менее М75, F50,
- Монолитные железобетонные конструкции (см. альбом 174-АР/25-1-9.3-КЖ2.4.В);
- Перегородка из полнотелого силикатного блока СППо »М125,«D1800, 500x70x250, ГОСТ 379-2015, толщиной 70мм на клеевом растворе не менее М75, F50;
- Теплоизоляция наружных стен, из минеральной ваты группы НГ, прочность при растяжении перпендикулярно лицевым поверхностям 15кПа, прочность при сжатии при 10% деформации - 30кПа, λ«0,039 Вт/м˚С, толщина слоя - 150мм, 120мм, клеевой состав - 10мм.
- Теплоизоляция деформационного шва (несъёмная опалубка) из экструдированного пенополистирола, толщина слоя - 50мм;
- Зашивка ГСП-А (ГСП-Н2 - для с/у) 75мм (Профиль ПС50, ПН50, ГСП-А (ГСП-Н2) 12,5мм-2 слоя);
- Оконный и дверной проем;
- (1) - Марка дверного и витражного проема;
- [1] - Марка оконного проема;

1. Общие указания по возведению конструкций смотри лист 1, 2.
2. Привязку и размеры монолитных конструкций см. альбом 174-АР/25-1-9.3-КЖ2.2.В.
3. Данный лист смотреть совместно с альбомом 174-АР/25-1-9.3-АР2.
4. Указания по кладке и армированию перегородок, детали их крепления к несущим элементам, узлы см. лист 34.
5. Отметка пола этажа на плане указана для МОП. Состав конструкции пола для остальных помещений см. альбом АР.
6. Выполнить понижение на участке стяжки для устройства грязезащитных решеток (см.комплект чертежей АР).
7. Контур устройство санузлов.
8. Данный лист смотреть совместно с л. 36, 37.

Изм.	Кол.уч	Лист	№ док.	Подпись	Дата	174-АР/25-1-9.3-АС2			
						Многоквартирные жилые дома с объектами инфраструктуры, расположенные по адресу: г. Екатеринбург, ул. Комбинатская. Жилой дом ГП-9			
Разраб.		Мокренко			09.26	Секция ГП-9.3	Стадия	Лист	Листов
Пров.		Аникеева			09.26		Р	23	
Н.контр.		Рябиков			09.26	Кладочный план 18-21 этажа	ДЕВИЖН		

Взам. инв. № | Подп. и дата | Инв. № подл.

id: 7776773

Формат А2

Схема расположения отверстий, перемычек и анкеров 18-21 этажа

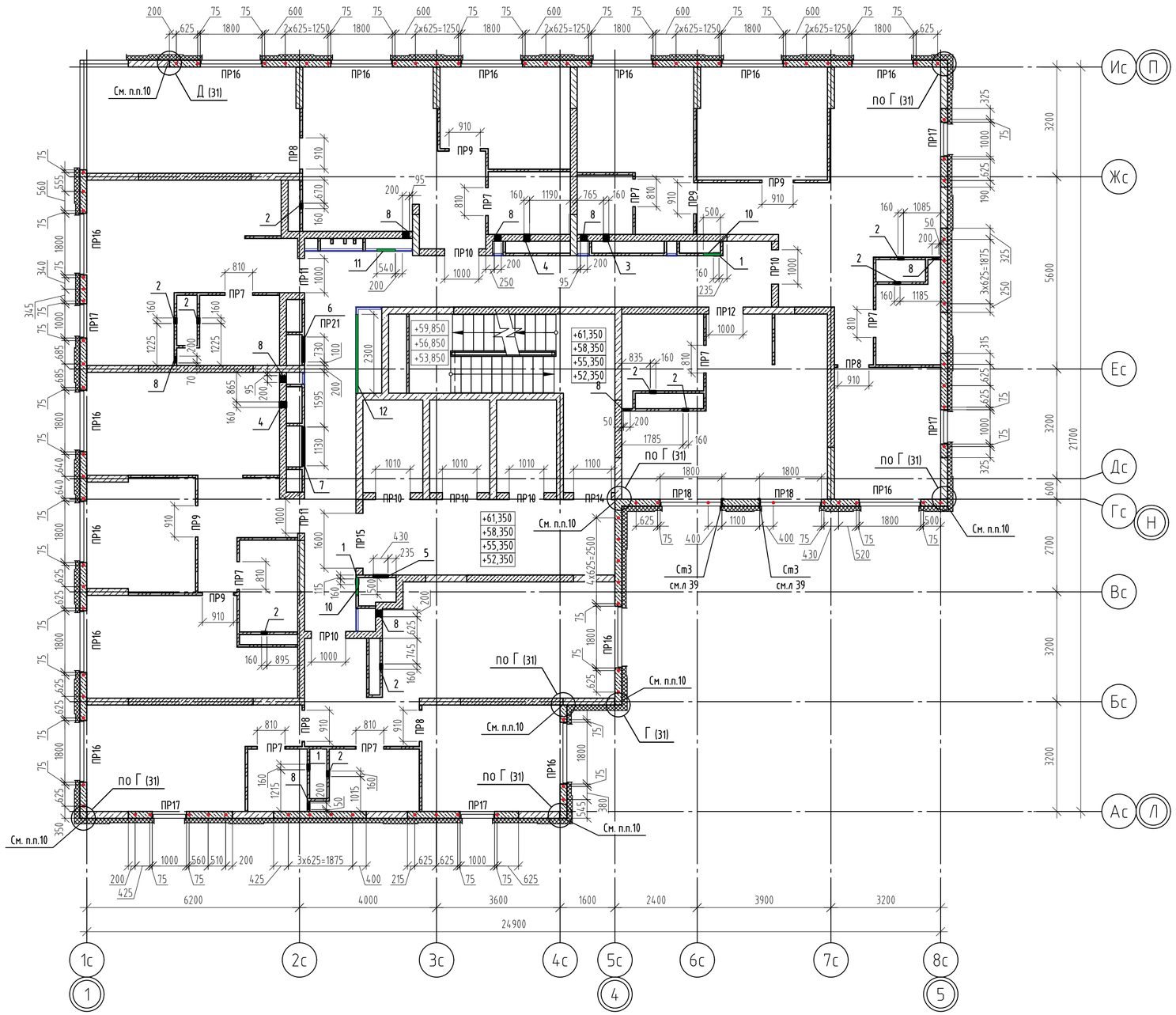

Ведомость отверстий

№ отв.	Размеры ВхН, мм	Отметка низа	Примечание
1	160x160	+54,720,...,+63,720	ОВ
2	160x210	+54,670,...,+63,670	ОВ
3	160x160	+54,720,...,+63,720	ОВ
4	160x210	+54,670,...,+63,670	ОВ
5	430x970	+54,100,...,+63,100	ОВ
6	730x480	+52,530,...,+61,530	ОВ

Ведомость отверстий

№ отв.	Размеры ВхН, мм	Отметка низа	Примечание
7	1130x570	+54,500,...,+63,500	ОВ
8	200x300	+52,350,...,+61,350	ВК
9*	200x1100	+52,550	ВК
10*	500x500	+53,870,...,+62,870	ОВ
11*	540x1300	+52,700,...,+61,700	ВК
12*	2300x2000	+52,550,...,+61,550	ВК, ОВ

* - см. примечание 6

Фрагмент плана 18 этажа (размещение ревизионных лючков)

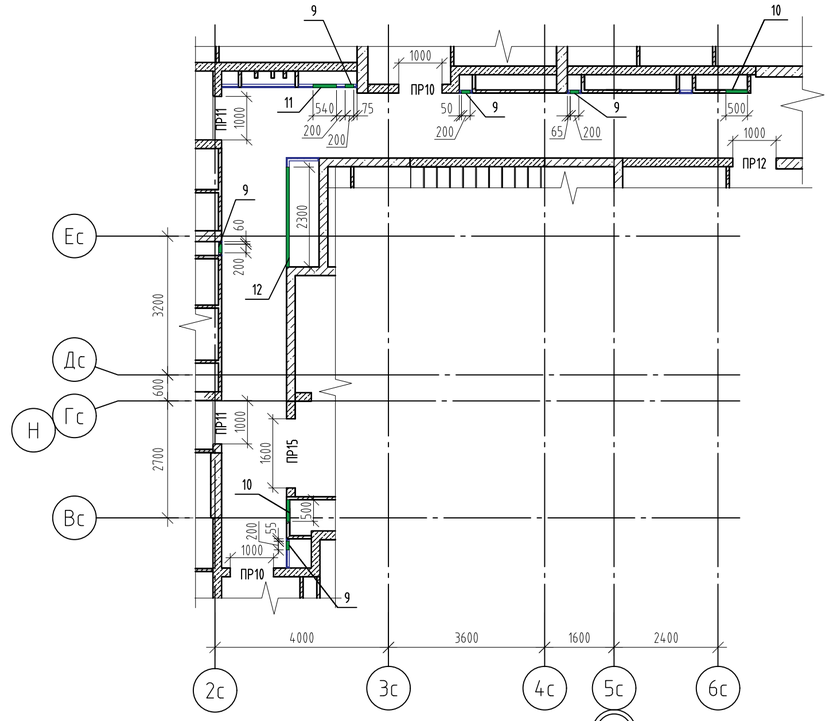

1. Привязку и размеры монолитных конструкций см. альбом 174-АР/25-1-9.3-КЖ2.2.В.
2. Данный лист смотреть совместно с альбомом 174-АР/25-1-9.3-АР2.
3. Ведомость проемов смотри л.21.
4. После пропуска инженерных коммуникаций, все отверстия в стенах и перекрытиях заделать бетоном В7,5 на мелком заполнителе.
5. Конструкции, ограждающие инженерные коммуникации, возвести после завершения монтажа коммуникаций.
6. Лючки см. альбом 174-АР/25-1-9.3-АР2.
7. Отверстия в гипсокартонных перегородках выполнять по месту, согласно разделам ОВ, ВК. При выполнении отверстий предусмотреть дополнительные профили ПС50, ПН50 для обрамления.
8. Анкера из арматуры Ø12 АС500С, Анкер А1 L=330мм забить в заранее просверленое отверстие Ø14.
9. Армирование кладки из газобетонных блоков выполнить базальтовой сеткой 50/50-25×25 СТО 36554501-043-2015 через два ряда по высоте (начиная с первого ряда), а также по нижней грани оконных проемов с заведением за грань проема на величину, равную ½ пролета, но не менее ¾ ширины оконного проема мм, в растворных швах под перемычками. Первый ряд блоков выкладывать на цементно-песчаный раствор марки М100.
10. Крепление наружных стен из газобетонных блоков к монолитному ж/б пилонам, оговоренным на плане на данном листе, выполнять с помощью уголков из перфорированной ленты 150x120x2 (Дп1) в каждый ряд блоков на всю высоту этажа, см. узел Г, Д на листе 31. В остальных случаях крепление вести по типовому узлу .

Условные обозначения

- 200 — Наружные стены - кладка из газобетонного блока 625x200x250 <D500,≥B2.5,≥F75 ГОСТ 31360-2024, на клеевом растворе не менее М75, F50;
- 200 — Внутренние стены - кладка из полнотелого силикатного блока СБПу200-≥М125,≥F50,≥D1200, 248x200x248 ГОСТ 379-2015, толщиной 200мм на клеевом растворе не менее М75, F50,
- 200, 250, 300 — Монолитные железобетонные конструкции (см. альбом 174-АР/25-1-9.3-КЖ2.4.В);
- 70 — Перегородка из полнотелого силикатного блока СППо ≥М125,<D1800, 500x70x250, ГОСТ 379-2015, толщиной 70мм на клеевом растворе не менее М75, F50;
- 160, 130 — Теплоизоляция наружных стен, из минеральной ваты группы НГ, прочность при растяжении перпендикулярно лицевым поверхностям 15кПа, прочность при сжатии при 10% деформации - 30кПа, λ<0,039 Вт/м·С, толщина слоя - 150мм, 120мм, клеевой состав - 10мм.
- 50 — Теплоизоляция деформационного шва (несъёмная опалубка) из экструдированного пенополистирола, толщина слоя - 50мм;
- 75 — Зашивка ГСП-А (ГСП-Н2 - для с/у) 75мм (Профиль ПС50, ПН50, ГСП-А (ГСП-Н2) 12,5мм-2 слоя);
- Оконный и дверной проем;
- ПР1 — Марка перемычки;
- 8 — Марка отверстия;
- Анкер А1 из арматуры Ø12 АС500С, L=330мм

id: 7776773

Изм.	Кол.уч	Лист	№ док.	Подпись	Дата	174-АР/25-1-9.3-АС2		
						Многоквартирные жилые дома с объектами инфраструктуры, расположенные по адресу: г. Екатеринбург, ул. Комбинатская. Жилой дом ГП-9		
Разраб.		Мокренко			09.26	Секция ГП-9.3	Стадия	Лист	Листов
Пров.		Аникеева			09.26		Р	24	
Н.контр.		Рябиков			09.26	Схемы элементов крепления перегородок, расположения отверстий и перемычек 18-21 этажа	ДЕВИЖН		

Взам. инв. № | Подп. и дата | Инв. № подл.

Кладочный план 22 этажа

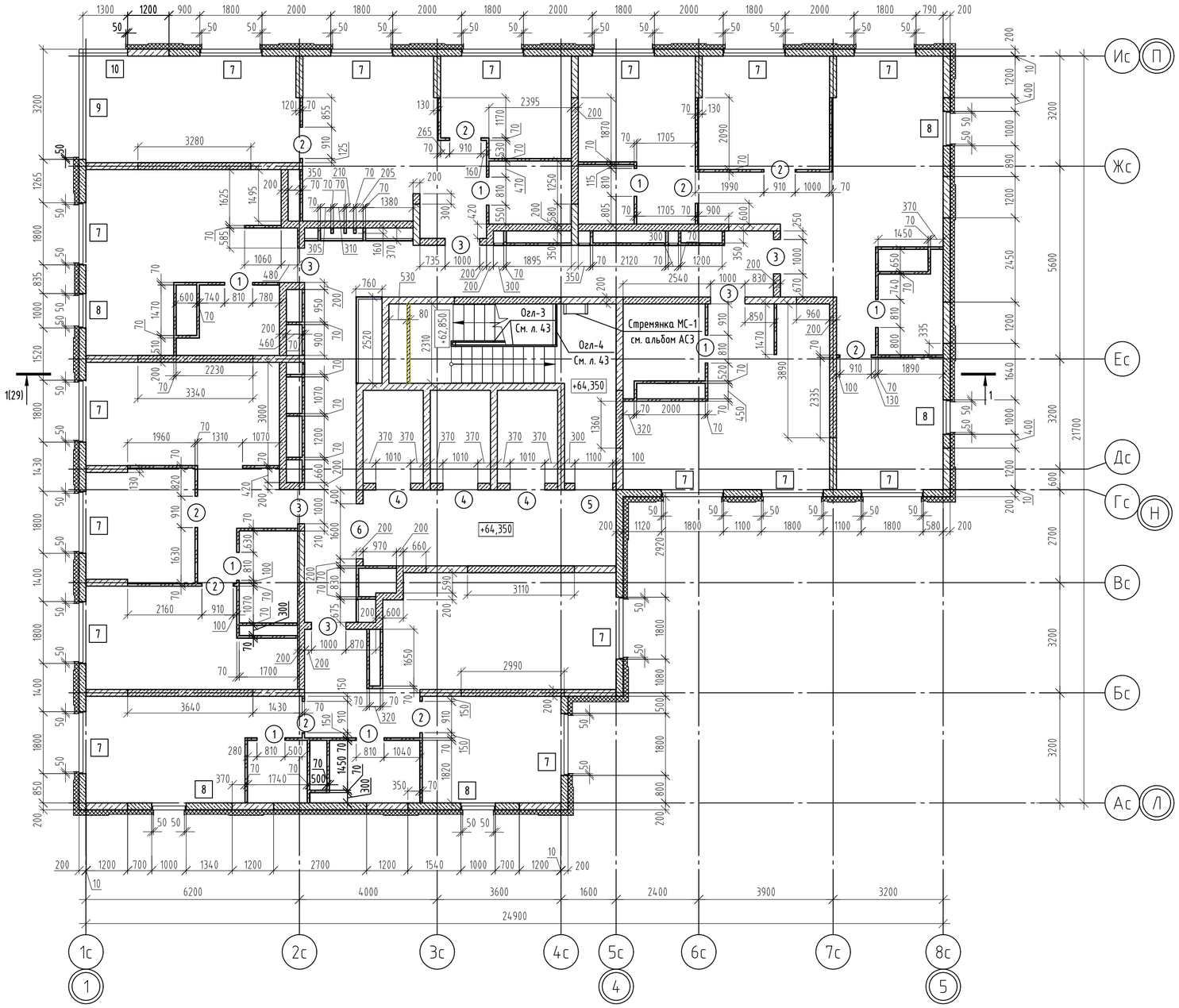

Ведомость проемов

№ проема	Размеры ВхН, мм	Отметка низа	Примечание
1	810x2100	+64,350	
2	910x2100	+64,350	
3	1000x2100	+64,350	
4	1010x2100	+64,350	
5	1100x2100	+64,350	
6	1600x2100	+64,350	
7	1800x2080	+65,050	
8	1000x2080	+65,050	
9	3200x2080	+65,050	
10	1300x2080	+65,050	

Условные обозначения

- Наружные стены - кладка из газобетонного блока 625x200x250 «D500,»B2.5,»F75 ГОСТ 31360-2024, на клеевом растворе не менее М75, F50;
- Внутренние стены - кладка из полнотелого силикатного блока СБПу200-»М125,»F50,»D1200, 248x200x248 ГОСТ 379-2015, толщиной 200мм на клеевом растворе не менее М75, F50,
- Монолитные железобетонные конструкции (см. альбом 174-АР/25-1-9.3-КЖ2.2.В);
- Перегородка из полнотелого силикатного блока СППо »М125,«D1800, 500x80x250, ГОСТ 379-2015, толщиной 80мм на клеевом растворе не менее М75, F50;
- Перегородка из полнотелого силикатного блока СППо »М125,«D1800, 500x70x250, ГОСТ 379-2015, толщиной 70мм на клеевом растворе не менее М75, F50;
- Теплоизоляция наружных стен, из минеральной ваты группы НГ, прочность при растяжении перпендикулярно лицевым поверхностям 15кПа, прочность при сжатии при 10% деформации - 30кПа, λ«0,039 Вт/м °С, толщина слоя - 150мм, 120мм, клеевой состав - 10мм.
- Теплоизоляция деформационного шва (несъёмная опалубка) из экструдированного пенополистирола, толщина слоя - 50мм;
- Зашивка ГСП-А (ГСП-Н2 - для с/у) 75мм (Профиль ПС50, ПН50, ГСП-А (ГСП-Н2) 12,5мм-2 слоя);
- Оконный и дверной проем;
- (1) Марка дверного и витражного проема;
- [1] Марка оконного проема;

1. Общие указания по возведению конструкций смотри лист 1, 2.
2. Привязку и размеры монолитных конструкций см. альбом 174-АР/25-1-9.3-КЖ2.2.В.
3. Данный лист смотреть совместно с альбомом 174-АР/25-1-9.3-АР2.
4. Указания по кладке и армированию перегородок, детали их крепления к несущим элементам, узлы см. лист 34.
5. Отметка пола этажа на плане указана для МОП. Состав конструкции пола для остальных помещений см. альбом АР.
6. Выполнить понижение на участке стяжки для устройства грязезащитных решеток (см.комплект чертежей АР).
7. Контур устройство санузлов.
8. Данный лист смотреть совместно с л. 36, 37.

id: 7776773

Изм.	Кол.уч	Лист	№ док.	Подпись	Дата	174-АР/25-1-9.3-АС2			
						Многоквартирные жилые дома с объектами инфраструктуры, расположенные по адресу: г. Екатеринбург, ул. Комбинатская. Жилой дом ГП-9			
Разраб.		Мокренко			09.26	Секция ГП-9.3	Стадия	Лист	Листов
Пров.		Аникеева			09.26		Р	25	
Н.контр.		Рябиков			09.26	Кладочный план 22 этажа	ДЕВИЖН		

Взам. инв. №
Подп. и дата
Инв. № подл.

Формат А2

Схема расположения отверстий, перемычек и анкеров 22 этажа

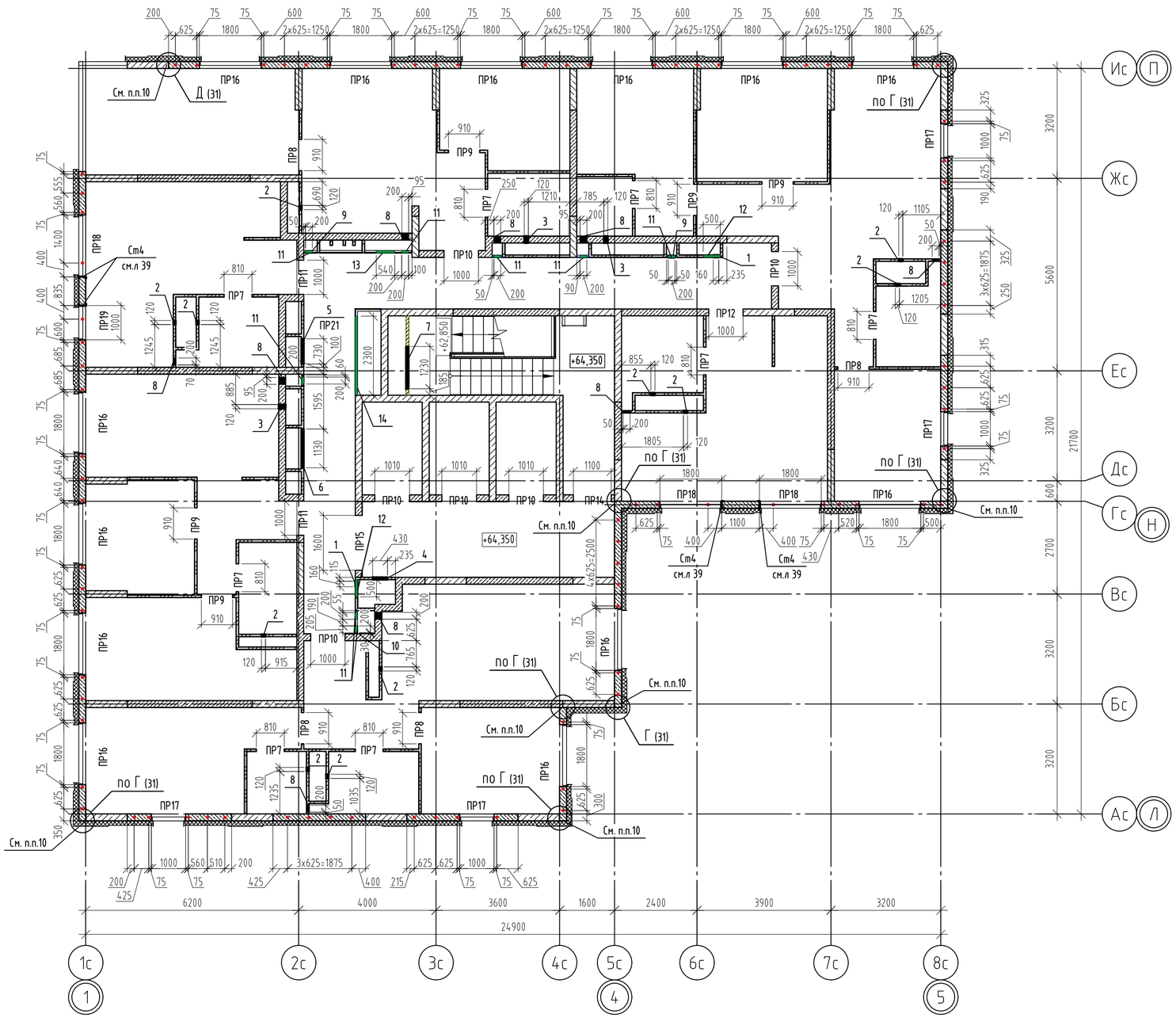

Ведомость отверстий

№ отв.	Размеры ВхН, мм	Отметка низа	Примечание
1	160x160	+66,720	ОВ
2	120x120	+67,000	ОВ
3	120x120	+67,700	ОВ
4	430x930	+66,100	ОВ
5	730x480	+64,530	ОВ
6	1130x530	+66,500	ОВ
7	1230x380	+66,640	ОВ
8	200x300	+64,350	ВК
9	200x300	+66,990	ВК
10	200x300	+66,950	ВК
11*	200x1100	+64,550	ВК
12*	500x500	+65,870	ОВ
13*	540x1300	+64,700	ВК
14*	2300x2000	+64,550	ВК, ОВ

*- см. примечание 6

Условные обозначения

- Наружные стены - кладка из газобетонного блока 625x200x250 «D500,»B2.5,»F75 ГОСТ 31360-2024, на клеевом растворе не менее М75, F50;
- Внутренние стены - кладка из полнотелого силикатного блока СБПу200-»М125,»F50,»D1200, 248x200x248 ГОСТ 379-2015, толщиной 200мм на клеевом растворе не менее М75, F50,
- Монолитные железобетонные конструкции (см. альбом 174-АР/25-1-9.3-КЖ2.2.В);
- Перегородка из полнотелого силикатного блока СППо »М125,«D1800, 500x80x250, ГОСТ 379-2015, толщиной 80мм на клеевом растворе не менее М75, F50;
- Перегородка из полнотелого силикатного блока СППо »М125,«D1800, 500x70x250, ГОСТ 379-2015, толщиной 70мм на клеевом растворе не менее М75, F50;
- Теплоизоляция наружных стен, из минеральной ваты группы НГ, прочность при растяжении перпендикулярно лицевым поверхностям 15кПа, прочность при сжатии при 10% деформации - 30кПа, λ«0,039 Вт/м°С, толщина слоя - 150мм, 120мм, клеевой состав - 10мм.
- Теплоизоляция деформационного шва (несъёмная опалубка) из экструдированного пенополистирола, толщина слоя - 50мм;
- Зашивка ГСП-А (ГСП-Н2 - для с/у) 75мм (Профиль ПС50, ПН50, ГСП-А (ГСП-Н2) 12,5мм-2 слоя);
- ПР1 - Марка перемычки;
- 8 - Марка отверстия;
- Анкер А1 из арматуры Ø12 АС500С, L=330мм

1. Привязку и размеры монолитных конструкций см. альбом 174-АР/25-1-9.3-КЖ2.2.В.
2. Данный лист смотреть совместно с альбомом 174-АР/25-1-9.3-АР2.
3. Ведомость проемов смотри л.21.
4. После пропуска инженерных коммуникаций, все отверстия в стенах и перекрытиях заделать бетоном В7,5 на мелком заполнителе.
5. Конструкции, ограждающие инженерные коммуникации, возвести после завершения монтажа коммуникаций.
6. Лючки см. альбом 174-АР/25-1-9.3-АР2.
7. Анкера из арматуры Ø12 АС500С, Анкер А1 L=330мм забить в заранее просверленое отверстие Ø14.
8. Армирование кладки из газобетонных блоков выполнить базальтовой сеткой 50/50-25×25 СТО 36554501-043-2015 через два ряда по высоте (начиная с первого ряда), а также по нижней грани оконных проемов с заведением за грань проема на величину, равную ⅓ пролета, но не менее ⅓ ширины оконного проема мм, в растворных швах под перемычками. Первый ряд блоков выкладывать на цементно-песчаный раствор марки М100.
9. Крепление наружных стен из газобетонных блоков к монолитному ж/б пилонам, оговоренным на плане на данном листе, выполнять с помощью уголков из перфорированной ленты 150x120x2 (Дл1) в каждый ряд блоков на всю высоту этажа, см. узел Г, Д на листе 31. В остальных случаях крепление вести по типовому узлу .

Изм.	Кол.уч	Лист	№ док.	Подпись	Дата
Разраб.		Мокренко			09.26
Пров.		Аникеева			09.26
Н.контр.		Рябиков			09.26

174-АР/25-1-9.3-АС2

Многоквартирные жилые дома с объектами инфраструктуры, расположенные по адресу: г. Екатеринбург, ул. Комбинатская. Жилой дом ГП-9

Секция ГП-9.3

Стадия	Лист	Листов
Р	26	

Схемы элементов крепления перегородок, расположения отверстий и перемычек 22 этажа

ДЕВИЖН

Взам. инв. №

Подп. и дата

Инв. № подл.

id: 7776773

Формат А2

Ведомость перемычек (начало)

Марка	Количество на этаж								Схема сечения
	1	2	3-9	10	11-15	16-17	18-21	22	
ПР1 ($L_{пр.}$=900мм)	1	0	0	0	0	0	0	0	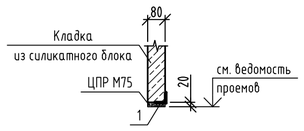
ПР2 ($L_{пр.}$=1250мм)	1	0	0	0	0	0	0	0	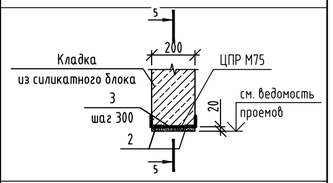
ПР3 ($L_{пр.}$=1010мм)	3	0	0	0	0	0	0	0	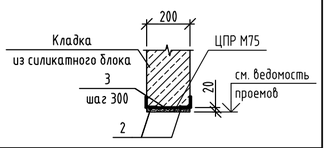
ПР4 ($L_{пр.}$=1200мм)	1	0	0	0	0	0	0	0	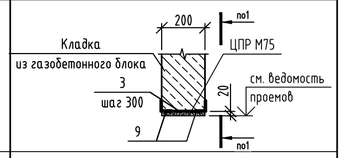
ПР5 ($L_{пр.}$=1100мм)	1	0	0	0	0	0	0	0	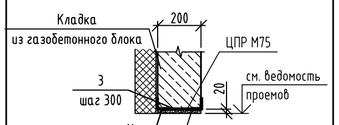
ПР6 ($L_{пр.}$=1800мм)	1	0	0	0	0	0	0	0	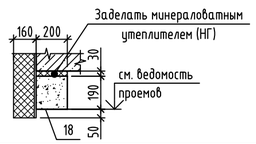
ПР7 ($L_{пр.}$=810мм)	0	8	8	8	8	8	8	8	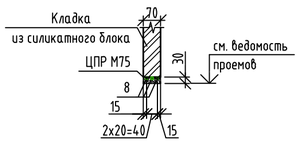
ПР8 ($L_{пр.}$=910мм)	0	4	4	4	4	4	4	4	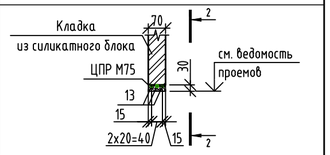
ПР9 ($L_{пр.}$=910мм)	0	5	5	5	5	5	5	5	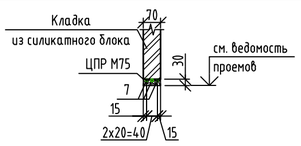

Ведомость перемычек (продолжение)

Марка	Количество на этаж								Схема сечения
	1	2	3-9	10	11-15	16-17	18-21	22	
ПР10 ($L_{пр.}$=1000мм, 1010мм)	0	6	6	6	6	6	6	6	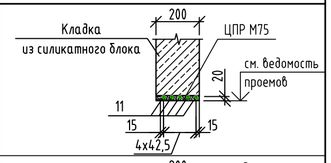
ПР11 ($L_{пр.}$=1000мм)	0	2	2	2	2	2	2	2	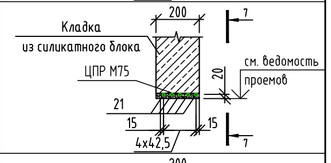
ПР12 ($L_{пр.}$=1000мм)	0	1	1	1	1	1	1	1	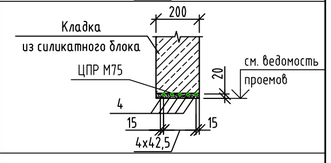
ПР13 ($L_{пр.}$=1800мм)	1	0	0	0	0	0	0	0	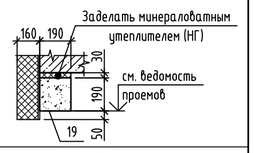
ПР14 ($L_{пр.}$=1100мм)	0	1	1	1	1	1	1	1	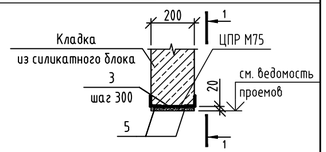
ПР15 ($L_{пр.}$=1600мм)	0	1	1	1	1	1	1	1	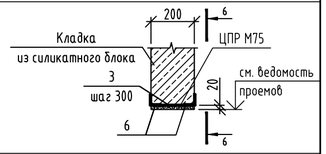
ПР16 ($L_{пр.}$=1800мм)	0	14	14	14	14	14	14	13	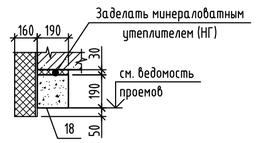
ПР17 ($L_{пр.}$=1000мм)	0	1	1	1	1	3	5	4	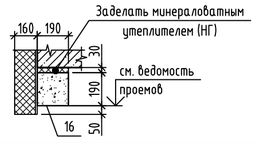
ПР18 ($L_{пр.}$=1800мм)	0	2	2	2	2	2	2	3	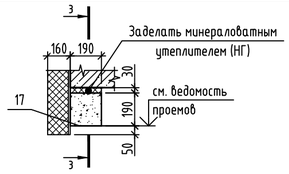

Ведомость перемычек (окончание)

Марка	Количество на этаж								Схема сечения
	1	2	3-9	10	11-15	16-17	18-21	22	
ПР19 ($L_{пр.}$=1000мм)	0	0	0	0	0	0	0	1	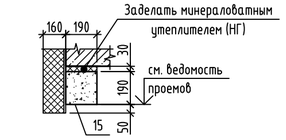
ПР20 ($L_{пр.}$=1310мм)	1	0	0	0	0	0	0	0	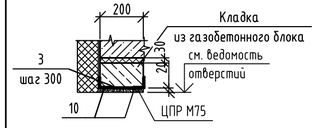
ПР21 ($L_{пр.}$=730мм)	1	1	1	1	1	1	1	1	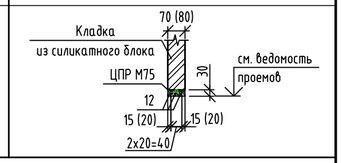

Узел крепления перемычки ПР14 к монолитному ж/б пилону

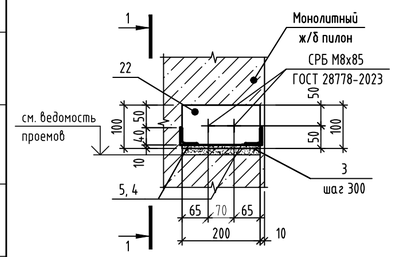

Деталь опирания перемычек ПР14 1-1

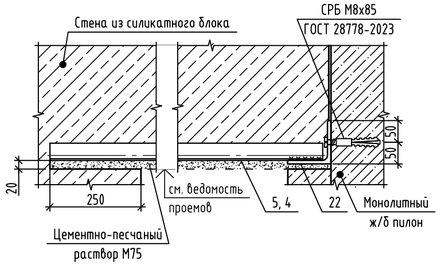

Узел крепления перемычек ПР8 к монолитному ж/б пилону

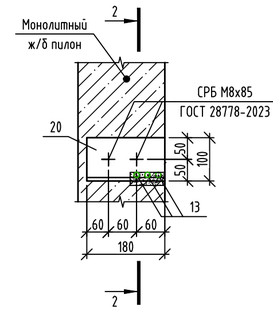

Деталь опирания перемычек ПР8 2-2

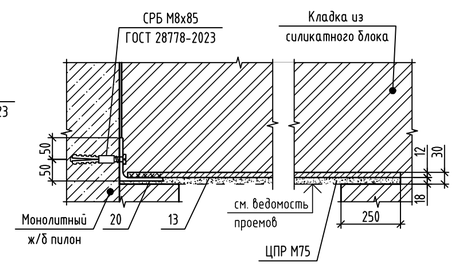

Взам. инв. №	
Подп. и дата	
Инв. № подл.	

Изм.	Кол.уч	Лист	№ док.	Подпись	Дата	174-АР/25-1-9.3-АС2		
						Многоквартирные жилые дома с объектами инфраструктуры, расположенные по адресу: г. Екатеринбург, ул. Комбинатская. Жилой дом ГП-9		
Разраб.		Мокренко			09.26	Секция ГП-9.3	Стадия	Лист	Листов
Пров.		Аникеева			09.26		Р	27	
Н.контр.		Рябиков			09.26	Ведомость перемычек	ДЕВИЖН		

Формат А2

id: 7776773

Деталь опирания перемычки ПР18
3-3

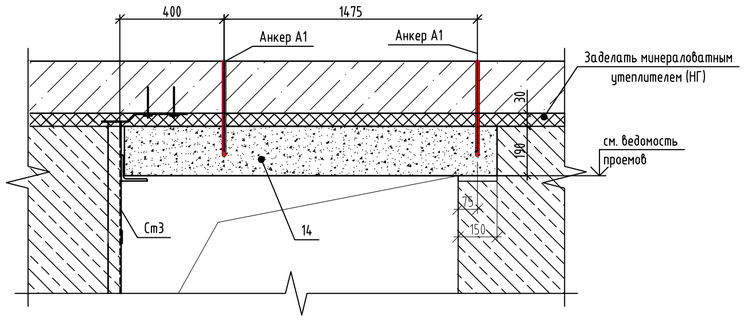

Деталь опирания перемычек ПР2
5-5

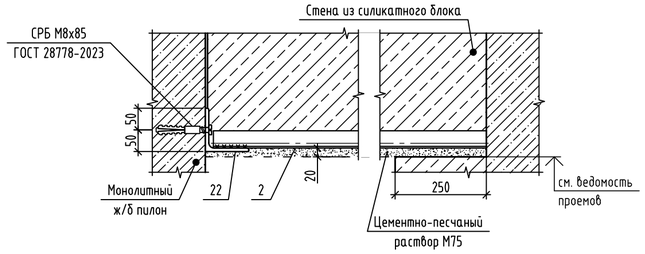

Узел устройства отверстия в кладке под инженерные коммуникации
4-4

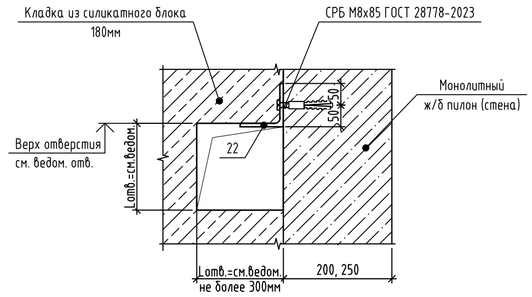

Схема установки перемычек ПР15
6-6

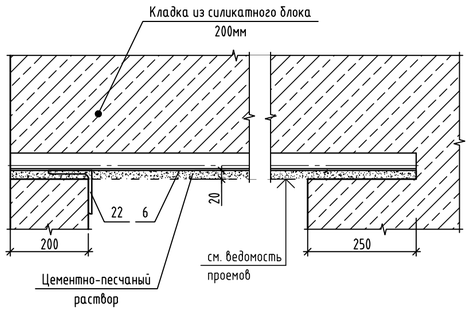

Схема установки перемычек ПР11
7-7

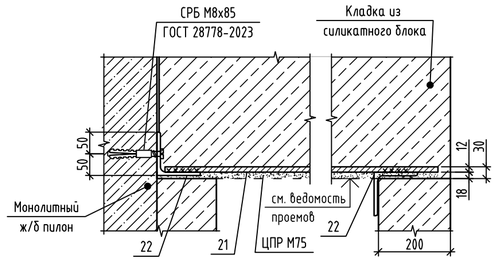

Узел опирания рядовой перемычки из арматурных стержней (при глубине опирания перемычки менее 250мм)

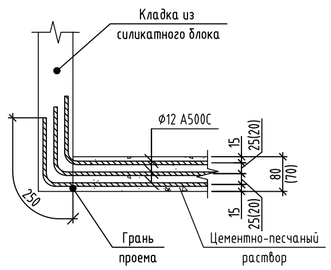

Узел устройства опорного уголка перемычки для перегородки 80, 70мм

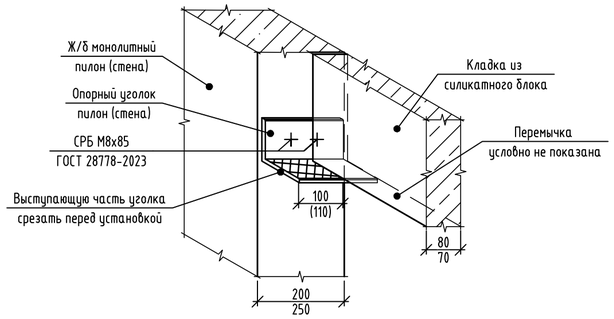

Спецификация элементов перемычек

Поз.	Обозначение	Наименование	Кол-во на этаж								Всего ед.шт	Масса ед.кг	Примечания
			1	2	3-9	10	11-15	16-17	18-21	22			
		Перемычки металлические											
1		Уголок 50х5 ГОСТ 8509-93 / С245-4 ГОСТ 27772-2021 L= 1400	1	0	0	0	0	0	0	0	1	5.28	5,28
2		Уголок 50х5 ГОСТ 8509-93 / С245-4 ГОСТ 27772-2021 L= 1500	8	0	0	0	0	0	0	0	8	5.66	45,24
3		Лист 4х40х160 ГОСТ 103-2006 / С245-4 ГОСТ 27772-2021	18	8	8	8	8	8	8	8	186	0,2	37,20
4		Ф12 А500С, ГОСТ 34028-2016, L= 1250	0	5	5	5	5	5	5	5	105	1.11	116,55
5		Уголок 40х4 ГОСТ 8509-93 / С245-4 ГОСТ 27772-2021 L= 1450	0	2	2	2	2	2	2	2	42	3.51	147,38
6		Уголок 50х5 ГОСТ 8509-93 / С245-4 ГОСТ 27772-2021 L= 2050	0	2	2	2	2	2	2	2	42	7.73	324,60
7		Ф12 А500С, ГОСТ 34028-2016, L= 1410	0	15	15	15	15	15	15	15	315	1.25	394,41
8		Ф12 А500С, ГОСТ 34028-2016, L= 1300	0	24	24	24	24	24	24	24	504	1.15	581,82
9		Уголок 50х5 ГОСТ 8509-93 / С245-4 ГОСТ 27772-2021 L= 1650	2	0	0	0	0	0	0	0	2	6.22	12,44
10		Уголок 40х4 ГОСТ 8509-93 / С245-4 ГОСТ 27772-2021 L= 1810	2	0	0	0	0	0	0	0	2	4.38	8,76
11		Ф12 А500С, ГОСТ 34028-2016, L= 1510	0	30	30	30	30	30	30	30	630	1.34	844,75
12		Ф12 А500С, ГОСТ 34028-2016, L= 1100	3	3	3	3	3	3	3	3	66	0.98	64,47
13		Ф12 А500С, ГОСТ 34028-2016, L= 1310	0	12	12	12	12	12	12	12	252	1.16	293,15
14		Уголок 50х5 ГОСТ 8509-93 / С245-4 ГОСТ 27772-2021 L= 1600	2	0	0	0	0	0	0	0	2	6.03	12,06
21		Ф12 А500С, ГОСТ 34028-2016, L= 1450	0	10	10	10	10	10	10	10	210	1.29	270,40
		Детали											
20		Уголок 100х8 ГОСТ 8509-93 / С245-4 ГОСТ 27772-2021 L= 180	0	5	5	5	5	5	5	5	105	2,21	232,05
22		Уголок 100х8 ГОСТ 8509-93 / С245-4 ГОСТ 27772-2021 L= 200	2	6	6	6	6	6	6	6	128	2,45	313,60
		СРБ М8х85 ГОСТ 28778-2023	4	22	22	22	22	22	22	22	466	0,06	27,96
		Перемычки полистиролбетонные											
15		ПБП-19.19.12-1	0	0	0	0	0	0	0	1	1	27.00	27,00
16		ПБП-19.19.13-1	0	1	1	1	1	3	5	4	44	29.00	1276,00
17		ПБП-19.19.20-1	0	2	2	2	2	2	2	3	43	45.00	1935,00
18		ПБП-19.19.21-1	1	14	14	14	14	14	14	13	294	47.00	13818,00
19		ПБП-19.19.18-1	1	0	0	0	0	0	0	0	1	40.00	40,00

1. Данный лист смотреть совместно с листами 3-20.
2. Рядовые перемычки защитить слоем цементно-песчаного раствора М100. Толщина защитного слоя - не менее 30 мм.
3. Сталь конструкций С245-4 по ГОСТ 27772-2021. Арматурные соединения стержней к уголкам осуществлять по ГОСТ 14098-2014 (тип соединения Н1-Рш).
4. Для защиты от коррозии все металлические элементы огрунтовать грунтом ГФ-021 по ГОСТ 25129-2020.
5. Над отверстиями в кладке шириной от 600мм до 800мм выполнить рядовые перемычки: в наружных стенах толщиной 200мм - из 4х стержней ф12А500С. Глубина опирания не менее 250мм в каждую сторону от отверстия.
6. Общий расход арматуры ф12А500С незамаркированных перемычек над отверстиями - 189,4 п.м.
7. Глубина опирания перемычек из арматурных стержней 250мм. При несоблюдении данного требования монтаж вести по узлу разработанному на данном листе.

id: 7776773

Изм.	Кол.уч	Лист	№ док.	Подпись	Дата	174-АР/25-1-9.3-АС2			
						Многоквартирные жилые дома с объектами инфраструктуры, расположенные по адресу: г. Екатеринбург, ул. Комбинатская. Жилой дом ГП-9			
Разраб.		Мокренко			09.26	Секция ГП-9.3	Стадия	Лист	Листов
Пров.		Аникеева			09.26		Р	28	
Н.контр.		Рябиков			09.26	Спецификация перемычек	ДЕВИЖН		

Взам. инв. № | Подп. и дата | Инв. № подл.

Формат А2

Узел утепления потолка 1 этажа в тамбурах и над входами

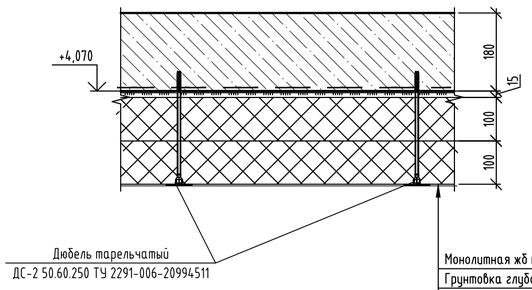

Монолитная жб плита перекрытия
Грунтовка глубокого проникновения
Штукатурно-клеевая смесь для плит из минеральной ваты
Плиты минераловатные (НГ) прочность при растяжении перпендикулярно лицевым
поверхностям 15кПа, прочность при сжатии при 10% деформации - 30кПа
λ<0,039 Вт/м°С - 200 мм (2 слоя по 100мм)
Штукатурно-клеевая смесь для плит из минеральной ваты, армированная стеклосеткой
Грунтовка универсальная
Финишную отделку см. альбом АР

Разрез 1-1

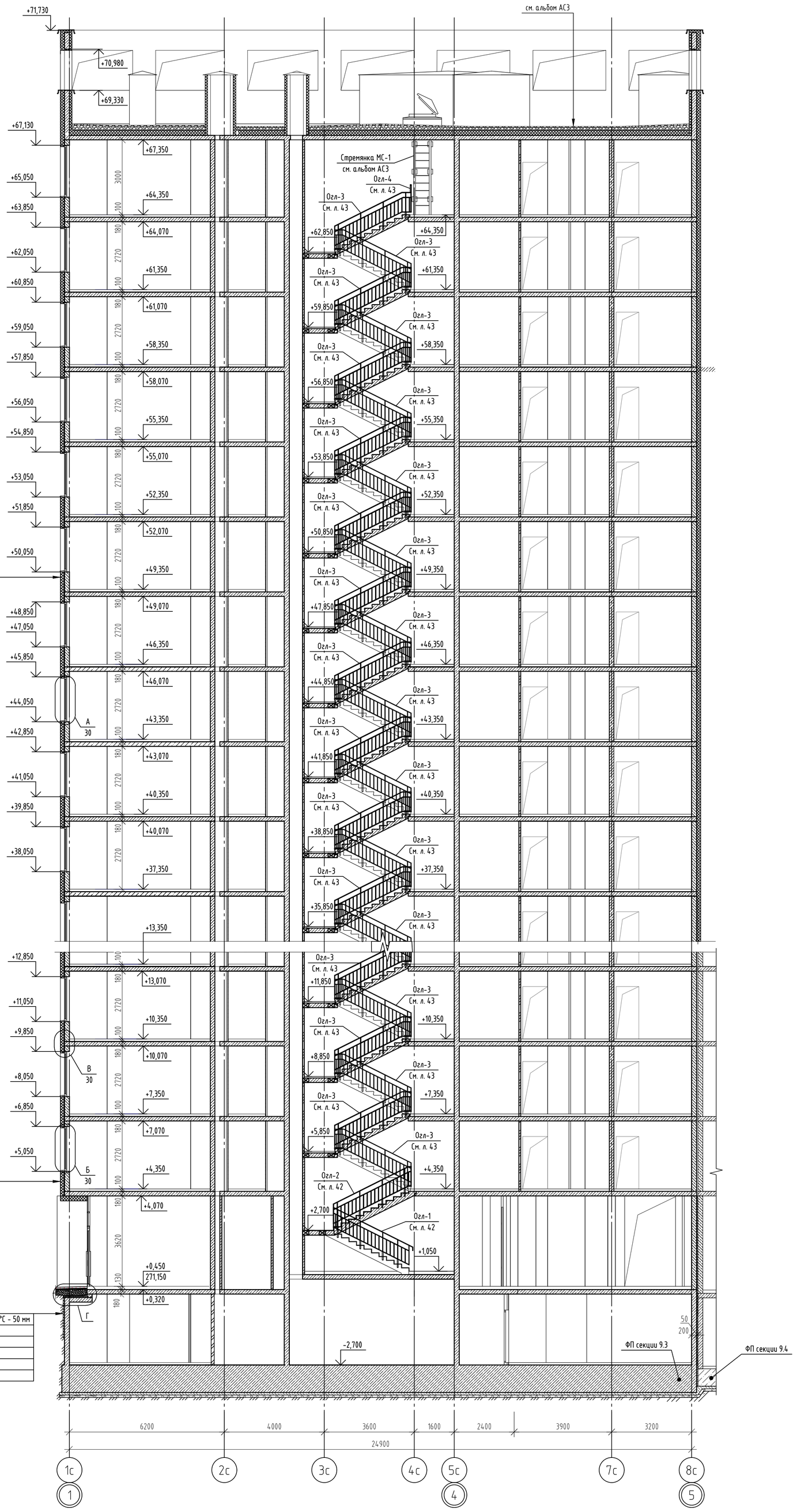

- Краска фасадная дисперсионная на силикатной/силиконовой основе ГОСТ Р 70087-2022
- Декоративный штукатурный состав на цементном вяжущем ГОСТ Р 54359-2017
- Стеклосетка фасадная ГОСТ 35300-2025 плотностью 165 г/м.кв., размер ячейки 4х4мм
- Армировочно-клеевая смесь на цементном вяжущем ГОСТ Р 54359-2017
- Утеплитель минераловатный (базальтовый), прочность при растяжении
перпендикулярно лицевым поверхностям 15 кПа, прочность при сжатии при 10%
деформации - 30кПа, λА<0,039 Вт/мС - 120 мм
- Клеевой состав на цементном вяжущем ГОСТ Р 54359-2017
- Грунтовка фасадная глубокого проникновения
- Блок газобетонный 625х200х250 D500 B2.5 F75 ГОСТ 31360-2007 - 200 мм
- Внутренняя отделка (см. АР)

Узел утепления тамбура

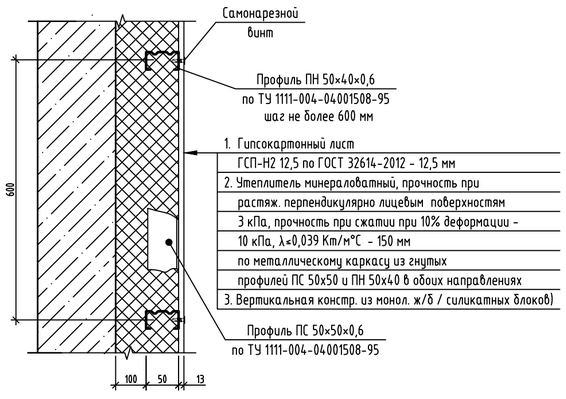

1. Гипсокартонный лист
ГСП-Н2 12,5 по ГОСТ 32614-2012 - 12,5 мм
2. Утеплитель минераловатный, прочность при
растяж. перпендикулярно лицевым поверхностям
3 кПа, прочность при сжатии при 10% деформации -
10 кПа, λ<0,039 Кт/м°С - 150 мм
по металлическому каркасу из гнутых
профилей ПС 50х50 и ПН 50х40 в обоих направлениях
3. Вертикальная констр. из монол. ж/б / силикатных блоков)

- НВФ (см. альбом АР)
- Подсистема навесных фасадов (см. альбом АР)
- Вентилируемый зазор
- Утеплитель минераловатный (базальтовый), прочность при растяжении
перпендикулярнолицевым поверхностям 3кПа, прочность при сжатии
при 10% деформации - 10 кПа,λА<0,039 Вт/мС, сертифицированный
на использование без ветрозащитной мембраны - 150 мм
- Штукатурно-клеевая смесь для плит из минеральной ваты
- Грунтовка глубокого проникновения
- Блок газобетонный 625х200х250 D500 B2.5 F75 ГОСТ 31360-2007 - 200 мм
- Внутренняя отделка (см. АР)

Грунт обратной засыпки
Экструд. пенополистирол D35, λ<0,035 Вт/м°С - 50 мм
(на глубину 2 м)
Рулонная гидроизоляция в 2 слоя
Битумный праймер Технониколь №1
Монолитная ж/б стена - 200 мм
Внутренняя отделка (см. АР)

Г

См. ГП
Стяжка полусухая М200 с полимерным фиброволокном - 40 мм
Экструдированный пенополистирол D35 λ=0,035 Вт/м°С - 50 мм
Рулонная гидроизоляция в два слоя
Праймер битумный ТехноНиколь №1
Монолитная плита покрытия - 200 мм
Внутренняя отделка (см. АР)

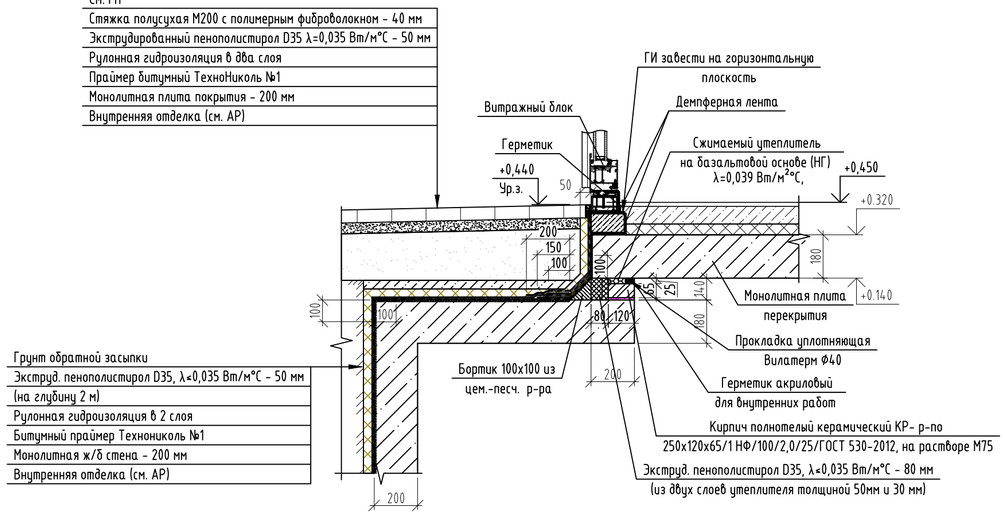

Грунт обратной засыпки
Экструд. пенополистирол D35, λ<0,035 Вт/м°С - 50 мм
(на глубину 2 м)
Рулонная гидроизоляция в 2 слоя
Битумный праймер Технониколь №1
Монолитная ж/б стена - 200 мм
Внутренняя отделка (см. АР)

id: 7776773

Изм.	Кол.уч	Лист	№ док.	Подпись	Дата	174-АР/25-1-9.3-АС2			
						Многоквартирные жилые дома с объектами инфраструктуры, расположенные по адресу: г. Екатеринбург, ул. Комбинатская. Жилой дом ГП-9			
Разраб.		Мокренко			09.26	Секция ГП-9.3	Стадия	Лист	Листов
Пров.		Аникеева			09.26		Р	29	
Н.контр.		Рябиков			09.26	Разрез 1-1	ДЕВИЖН		

Взам. инв. № | Подп. и дата | Инв. № подл.

Формат А1

Вертикальный разрез по оконному проему наружной стены с отделкой по технологии СФТК

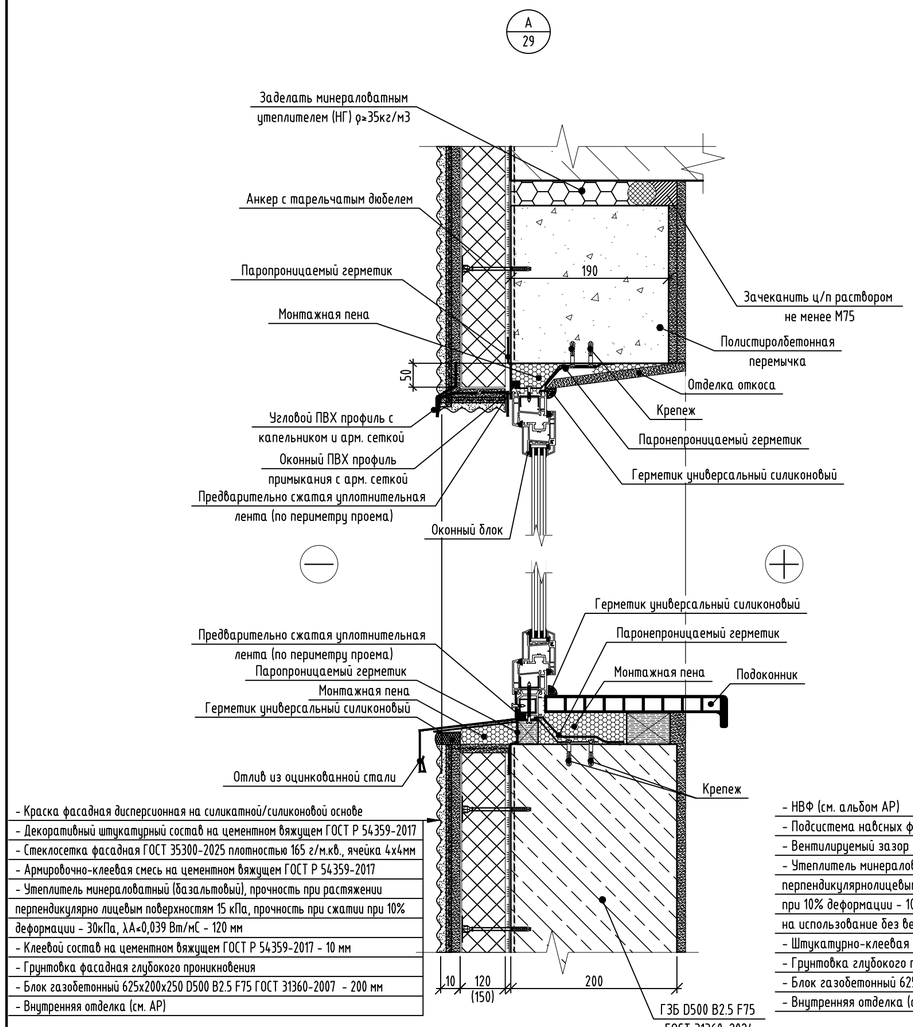

- Краска фасадная дисперсионная на силикатной/силиконовой основе
- Декоративный штукатурный состав на цементном вяжущем ГОСТ Р 54359-2017
- Стеклосетка фасадная ГОСТ 35300-2025 плотностью 165 г/м.кв., ячейка 4х4мм
- Армировочно-клеевая смесь на цементном вяжущем ГОСТ Р 54359-2017
- Утеплитель минераловатный (базальтовый), прочность при растяжении перпендикулярно лицевым поверхностям 15 кПа, прочность при сжатии при 10% деформации - 30кПа, λА<0,039 Вт/мС - 120 мм
- Клеевой состав на цементном вяжущем ГОСТ Р 54359-2017 - 10 мм
- Грунтовка фасадная глубокого проникновения
- Блок газобетонный 625х200х250 D500 B2.5 F75 ГОСТ 31360-2007 - 200 мм
- Внутренняя отделка (см. АР)

Вертикальный разрез по оконному проему наружной стены с отделкой по технологии систем навесных вентилируемых фасадов

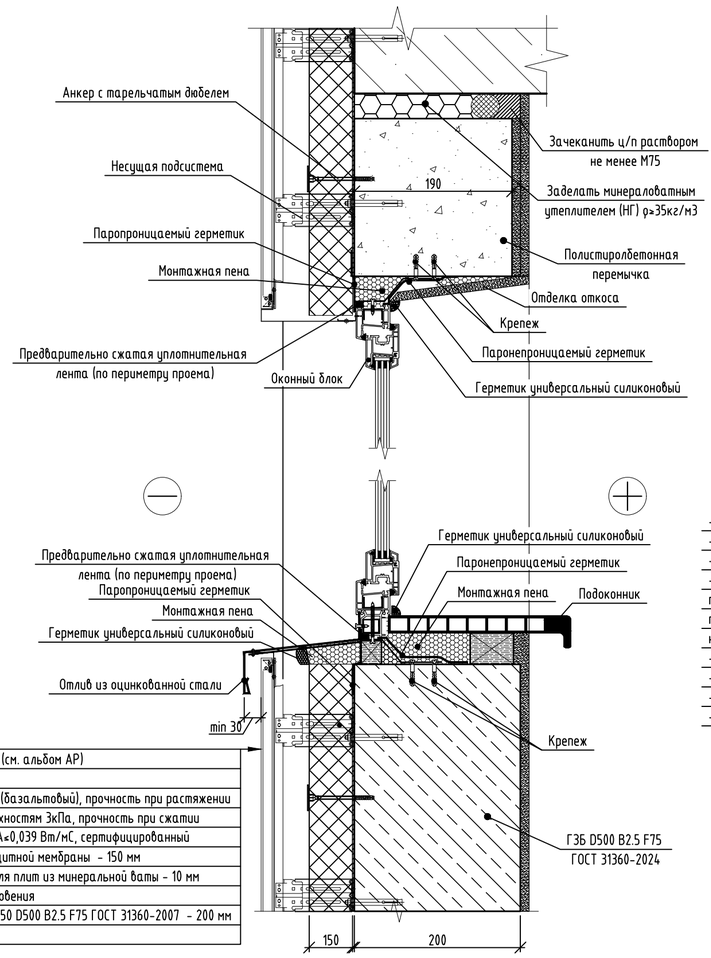

- НВФ (см. альбом АР)
- Подсистема навсных фасадов (см. альбом АР)
- Вентилируемый зазор
- Утеплитель минераловатный (базальтовый), прочность при растяжении перпендикулярнолицевым поверхностям 3кПа, прочность при сжатии при 10% деформации - 10 кПа,λА<0,039 Вт/мС, сертифицированный на использование без ветрозащитной мембраны - 150 мм
- Штукатурно-клеевая смесь для плит из минеральной ваты - 10 мм
- Грунтовка глубокого проникновения
- Блок газобетонный 625х200х250 D500 B2.5 F75 ГОСТ 31360-2007 - 200 мм
- Внутренняя отделка (см. АР)

Стык штукатурного и вентилируемого фасадов. Вертикальный разрез.

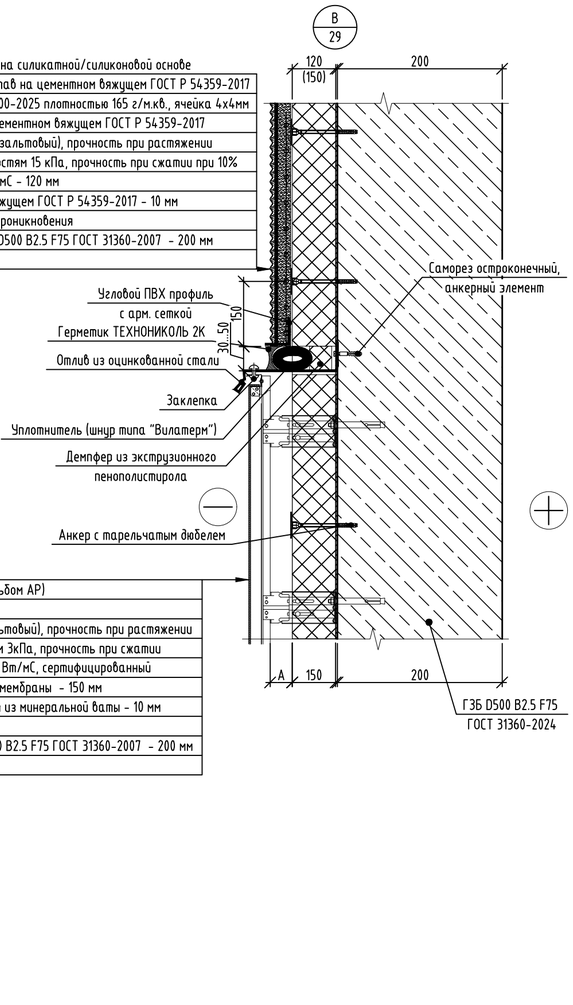

- Краска фасадная дисперсионная на силикатной/силиконовой основе
- Декоративный штукатурный состав на цементном вяжущем ГОСТ Р 54359-2017
- Стеклосетка фасадная ГОСТ 35300-2025 плотностью 165 г/м.кв., ячейка 4х4мм
- Армировочно-клеевая смесь на цементном вяжущем ГОСТ Р 54359-2017
- Утеплитель минераловатный (базальтовый), прочность при растяжении перпендикулярно лицевым поверхностям 15 кПа, прочность при сжатии при 10% деформации - 30кПа, λА<0,039 Вт/мС - 120 мм
- Клеевой состав на цементном вяжущем ГОСТ Р 54359-2017 - 10 мм
- Грунтовка фасадная глубокого проникновения
- Блок газобетонный 625х200х250 D500 B2.5 F75 ГОСТ 31360-2007 - 200 мм
- Внутренняя отделка (см. АР)

- НВФ (см. альбом АР)
- Подсистема навсных фасадов (см. альбом АР)
- Вентилируемый зазор
- Утеплитель минераловатный (базальтовый), прочность при растяжении перпендикулярнолицевым поверхностям 3кПа, прочность при сжатии при 10% деформации - 10 кПа,λА<0,039 Вт/мС, сертифицированный на использование без ветрозащитной мембраны - 150 мм
- Штукатурно-клеевая смесь для плит из минеральной ваты - 10 мм
- Грунтовка глубокого проникновения
- Блок газобетонный 625х200х250 D500 B2.5 F75 ГОСТ 31360-2007 - 200 мм
- Внутренняя отделка (см. АР)

Горизонтальный разрез по оконному проему наружной стены с отделкой по технологии СФТК

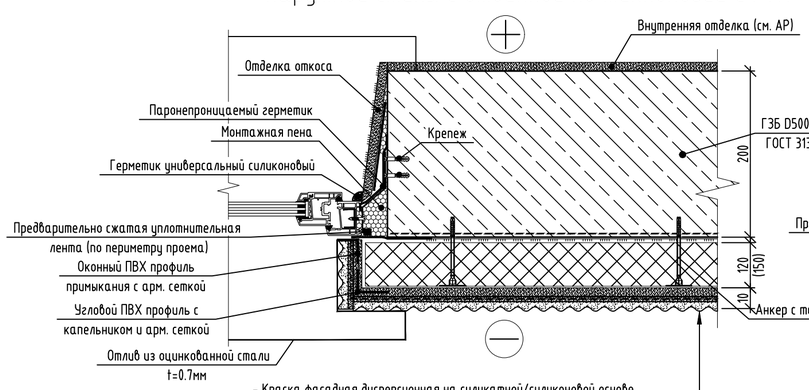

- Краска фасадная дисперсионная на силикатной/силиконовой основе
- Декоративный штукатурный состав на цементном вяжущем ГОСТ Р 54359-2017
- Стеклосетка фасадная ГОСТ 35300-2025 плотностью 165 г/м.кв., ячейка 4х4мм
- Армировочно-клеевая смесь на цементном вяжущем ГОСТ Р 54359-2017
- Утеплитель минераловатный (базальтовый), прочность при растяжении перпендикулярно лицевым поверхностям 15 кПа, прочность при сжатии при 10% деформации - 30кПа, λА<0,039 Вт/мС - 120 мм
- Клеевой состав на цементном вяжущем ГОСТ Р 54359-2017 - 10 мм
- Грунтовка фасадная глубокого проникновения
- Блок газобетонный 625х200х250 D500 B2.5 F75 ГОСТ 31360-2007 - 200 мм
- Внутренняя отделка (см. АР)

Горизонтальный разрез по оконному проему наружной стены с отделкой по технологии систем навесных вентилируемых фасадов

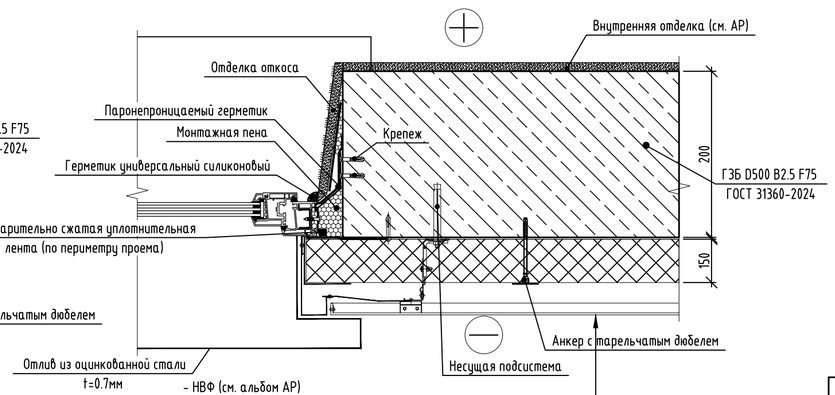

- НВФ (см. альбом АР)
- Подсистема навсных фасадов (см. альбом АР)
- Вентилируемый зазор
- Утеплитель минераловатный (базальтовый), прочность при растяжении перпендикулярнолицевым поверхностям 3кПа, прочность при сжатии при 10% деформации - 10 кПа,λА<0,039 Вт/мС, сертифицированный на использование без ветрозащитной мембраны - 150 мм
- Штукатурно-клеевая смесь для плит из минеральной ваты - 10 мм
- Грунтовка глубокого проникновения
- Блок газобетонный 625х200х250 D500 B2.5 F75 ГОСТ 31360-2007 - 200 мм
- Внутренняя отделка (см. АР)

1. Узлы, разработанные на данном листе, замаркированы на листе 29.
2. Схемы утепления и отделки фасадов смотреть на листах 39...42.

id: 7776773

Изм.	Кол.уч	Лист	№ док.	Подпись	Дата
Разраб.		Мокренко			09.26
Пров.		Аникеева			09.26
Н.контр.		Рябиков			09.26

174-АР/25-1-9.3-АС2

Многоквартирные жилые дома с объектами инфраструктуры, расположенные по адресу: г. Екатеринбург, ул. Комбинатская. Жилой дом ГП-9

Секция ГП-9.3

Стадия	Лист	Листов
Р	30	

Фасадные узлы

ДЕВИЖН

Формат А2

Взам. инв. №

Подп. и дата

Инв. № подл.

Узел примыкания наружной стены из газобетонных блоков к монолитным вертикальным конструкциям

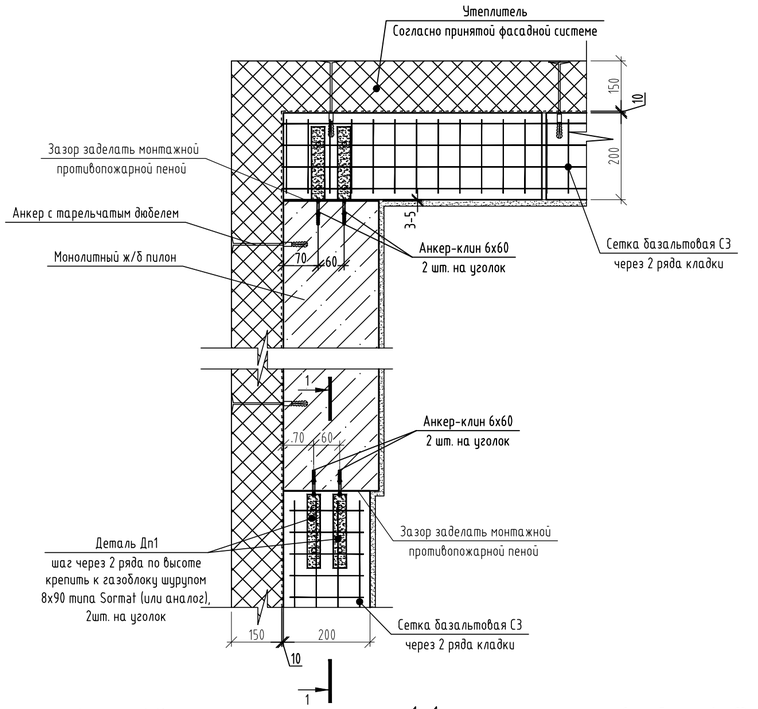

Узел углового соединения наружных стен из газобетонных блоков

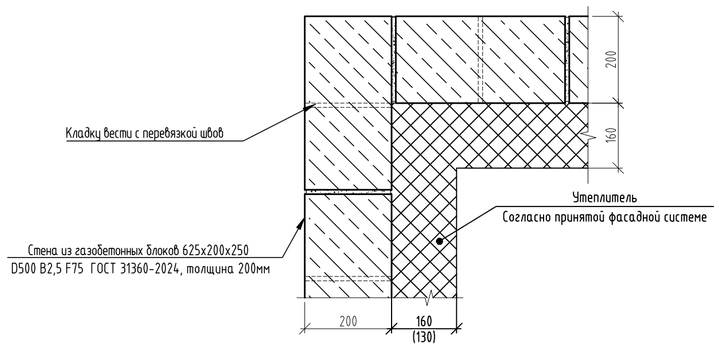

Крепление наружной стены из газобетонного блока к плите перекрытия

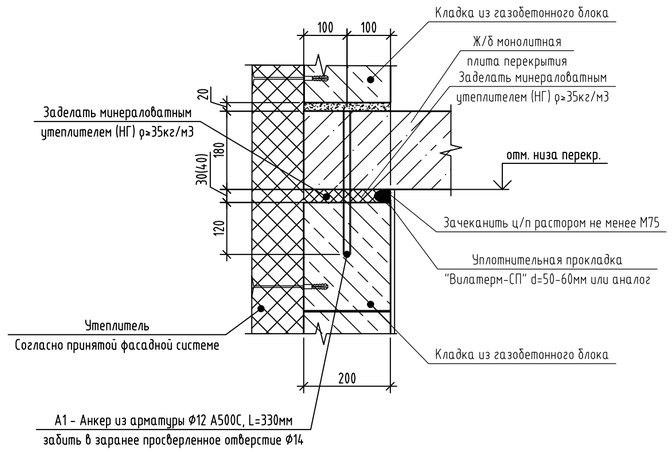

Крепление наружной стены 200 мм к ж/б стене (пилону) (для оговоренных случаев)

Г
4

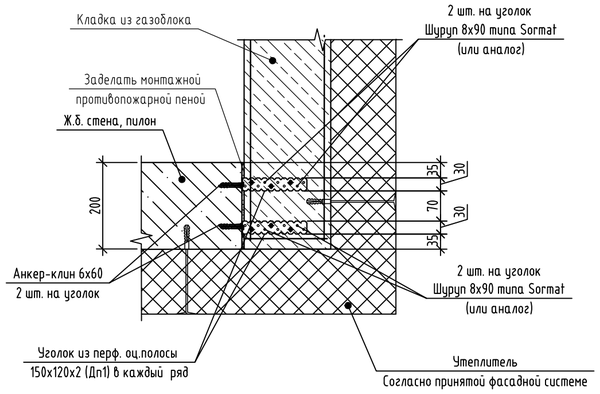

Крепление наружной стены 200 мм к ж/б стене (пилону) (для оговоренных случаев)

Д
6

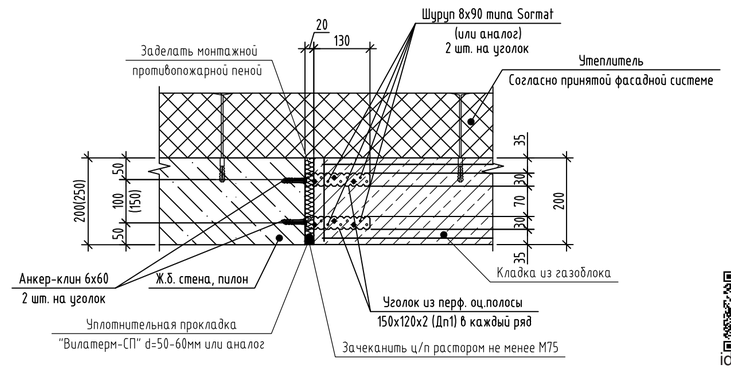

Спецификация деталей Дп1, анкера А2 (на 1 шт.)

Марка изде-лия	Поз. дет.	Наименование	Кол.	Масса ед., кг	Масса изделия, кг
Дп1		Уголок из перфорированной оцинкованной полосы L150х120х2 (L=270мм, b=30мм)	1	0,06	
А1		Ф12 А500С ГОСТ 34028-2016 L= 330	1	0,29	

× метизы см. соответствующие узлы крепления

Спецификация элементов армирования и крепления наружных стен

Поз.	Обозначение	Наименование	Кол. на эт.					Масса ед., кг	Приме-чание
			1	2-13	14-21	22	Всего		
Дп1	данный лист	Деталь Дп1	504	460	460	484	10188		
А1	данный лист	Анкер А1	76	90	86	86	1930		
С3	СТО 36554501-043-2015	Сетка базальтовая 50/50-25Х25, b=205 мм м.п.	314	334	334	416	7410		

1. Общие указания по возведению конструкций см. на листе 1, 2.
2. Все архитектурные решения (детали) показаны условно и учтены в разделе АР.
3. Наружная отделка стен показана условно. Наружную отделку см. раздел АР.
4. Наружные стены выше отм. 0.000 выполнять из газобетонных блоков 625х200х250/≤D500/≥B2,5/≥F75 ГОСТ 31360-2024 на клеевом составе. Толщина 200мм.
5. Армирование кладки из газобетонных блоков выполнить базальтовой сеткой С3 50/50-25Х25 СТО 36554501-043-2015 через один ряд по высоте (начиная с первого ряда), а также по нижней грани оконных проемов с заведением за грань проема на величину, равную ½ пролета, но не менее ⅓ ширины оконного проема мм, в растворных швах под перемычками. Первый ряд блоков выкладывать на цементно-песчаный раствор марки М100.
6. Выполнять покрытие наружных стен в районе санузлов гидрофобизирующим составом для придания водоотталкивающих свойств.
7. Состав слоев системы мокрых штукатурных фасадов может отличаться от представленного на данном листе. Выполнять в соответствие с инструкцией выбранного производителя .
8. На 1 этаже в зоне дверных проемов выполнить два ряда кирпичной кладки из полнотелого керамического кирпича КР-р-по 250х120х65/1 НФ/100/2,0/25/, на растворе М75.
9. Кладку газобетонных блоков выполнять вразбежку на клеевом составе с толщиной шва 1...2мм.
10. Стены из газобетонных блоков крепить к вертикальным несущим конструкциям с помощью уголков из перфорированной оцинкованной полосы 150х120х2 (деталь Дп1) в уровне сеток.
11. К перекрытию кладку наружных стен из газобетонных блоков крепить с помощью детали А1 - анкера из арматуры Ф12 А500С, L=330мм (см. узел крепления наружной стены из газобетонного блока к плите перекрытия).
12. Компенсационные зазоры между несущим каркасом (вертикальными конструкциями и перекрытием) и стенами 200мм заделать минераловатным утеплителем (НГ) ρ>35кг/м^3.
13. При устройстве отделочного слоя в углах , пересечениях блоков следует предусматривать армирующую ленту.
14. Для защиты от коррозии все металлические элементы огрунтовать и покрыть эмалью, общую толщину покрытия обеспечить не менее 80 мкм: грунт ГФ-021 по ГОСТ 25129-2020, эмаль ПФ-115 по ГОСТ 6465-2023.
15. Крепление подсистемы НВФ к блокам наружных стен не допустимо. Рекомендуется использовать НВФ на подсистеме HILTI (или аналог) с креплением к монолитным несущим конструкциям.
16. Допускается применение по газобетону дюбеля пропиленового 8х52 с шурупом 5х60 согласно протоколу испытаний №ИЛ/26-85, предоставленного ООО НПФ "СТРОЙТЕХКОНТРОЛЬ". Расчетное сопротивление анкерных креплений при воздействии на сдвиг должно составлять не менее 2,14кН.
17. Допускается применение анкер-клина 6х60 для крепления перфорированной полосы толщиной 2 мм к монолитным ж.б. вертикальным конструкциям согласно протоколу испытаний №ИЛ/26-82, предоставленного ООО НПФ "СТРОЙТЕХКОНТРОЛЬ". Расчетное усилие, выдерживающее данный анкер-клин на вырыв, должно составлять не менее 1,9 кН.
18. Крепление анкером из арматуры ф12 А500С к газобетонному блоку/перемычке должно выдерживать усилие на срез (сдвиг) равное 2,31 кН., что необходимо подтвердить натурными испытаниями.
19. Обеспечить свободное вертикальное перемещение анкера из арматуры ф12 А500С в плите перекрытия.

Изм.	Кол.уч	Лист	№ док.	Подпись	Дата
Разраб.		Мокренко			09.26
Пров.		Аникеева			09.26
Н.контр.		Рябиков			09.26

174-АР/25-1-9.3-АС2

Многоквартирные жилые дома с объектами инфраструктуры, расположенные по адресу: г. Екатеринбург, ул. Комбинатская. Жилой дом ГП-9

Секция ГП-9.3

Стадия	Лист	Листов
Р	31	

Узлы примыкания наружных стен

ДЕВИЖН

Взам. инв. № | Подп. и дата | Инв. № подл.

id: 7776773

Формат А2

Разрез наружной стены 1 этажа по простенку

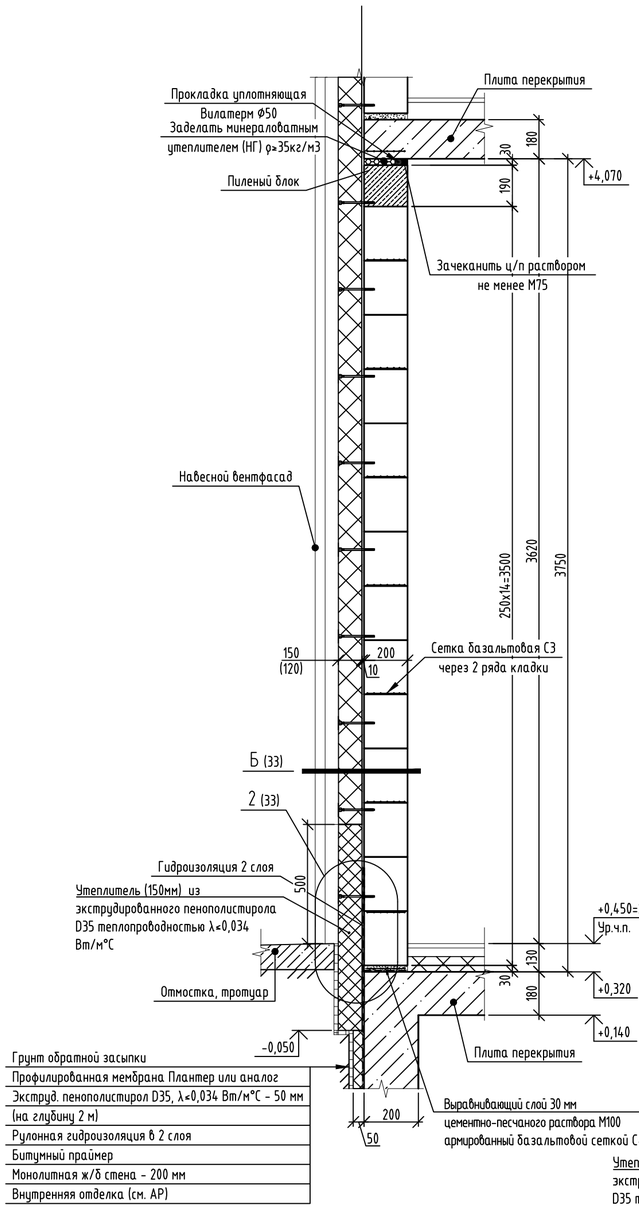

Разрез наружной стены 1 этажа по витражу с дверным полотном

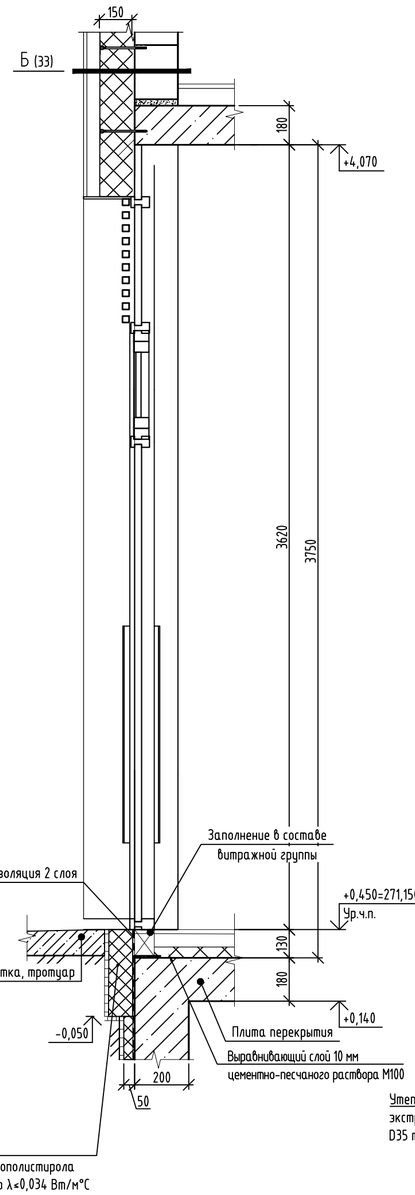

Разрез наружной стены 1 этажа по ПВХ витражу (проем 5, 11, 12)

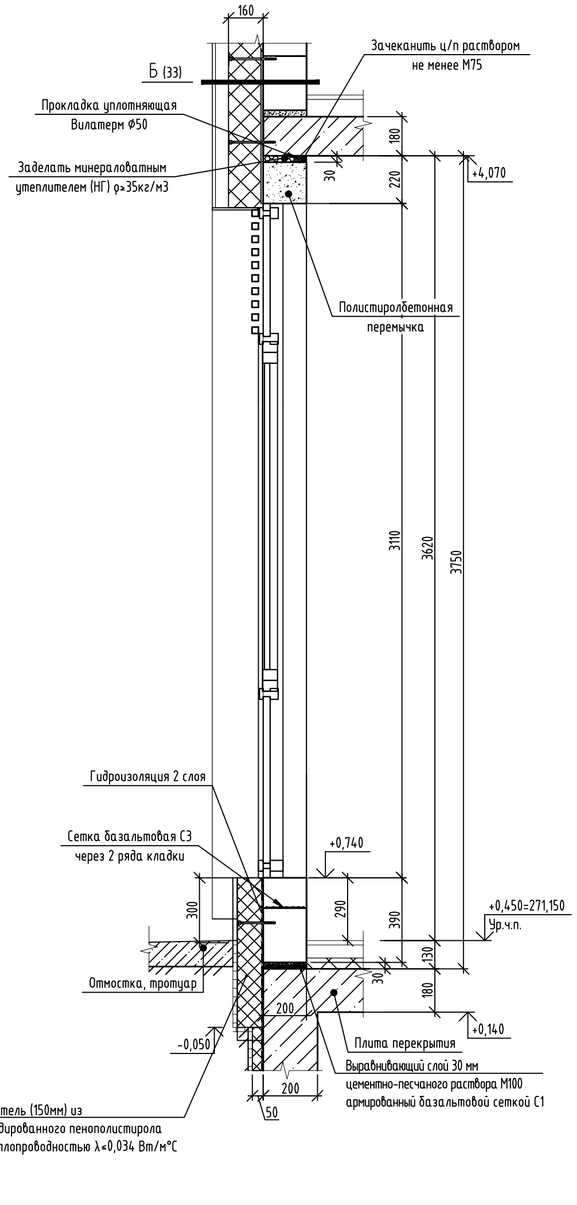

Разрез наружной стены 1 этажа по ПВХ витражу (проем 6)

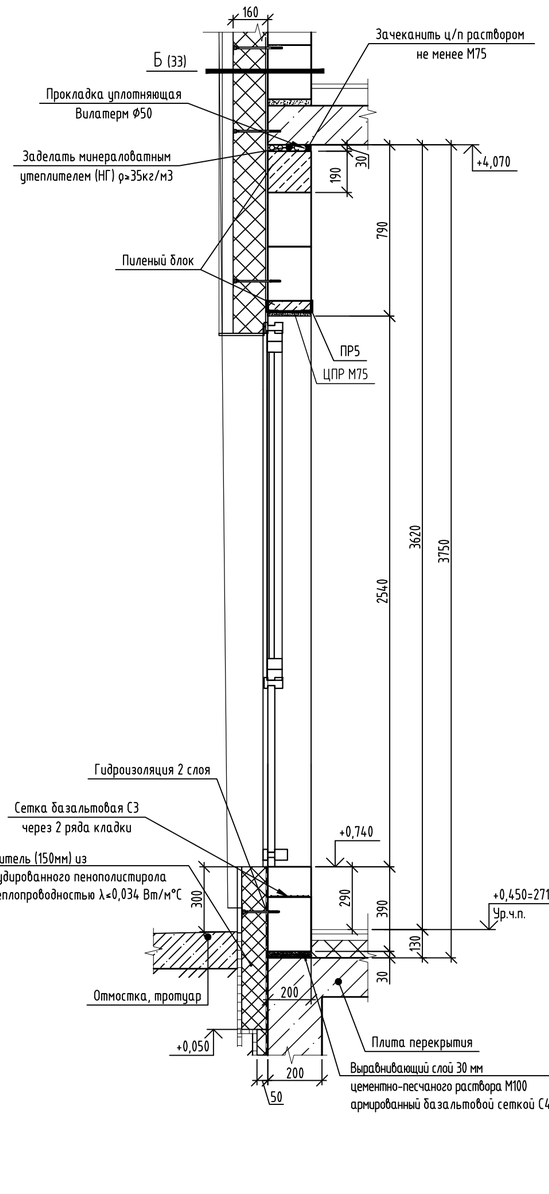

Данный лист читать совместно с листом 3

						174-АР/25-1-9.3-АС2
						Многоквартирные жилые дома с объектами инфраструктуры, расположенные по адресу: г. Екатеринбург, ул. Комбинатская. Жилой дом ГП-9
Изм.	Кол.уч	Лист	№ док.	Подпись	Дата	
Разраб.		Мокренко			09.26	Секция ГП-9.3
Пров.		Аникеева			09.26	
Н.контр.		Рябиков			09.26	Разрезы наружных стен 1 этажа

Стадия	Лист	Листов
Р	32	

ДЕВИЖН

Формат А2

Взам. инв. №

Подп. и дата

Инв. № подл.

id: 7776773

Разрез наружной стены типового этажа (2...21 эт.) по оконному проему H=1800 мм

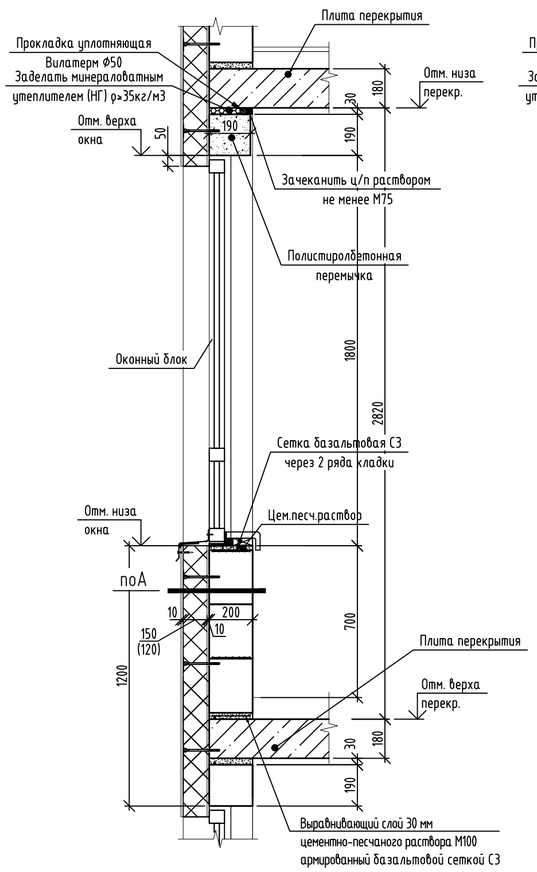

Разрез наружной стены типового этажа (2...21 эт.) по простенку

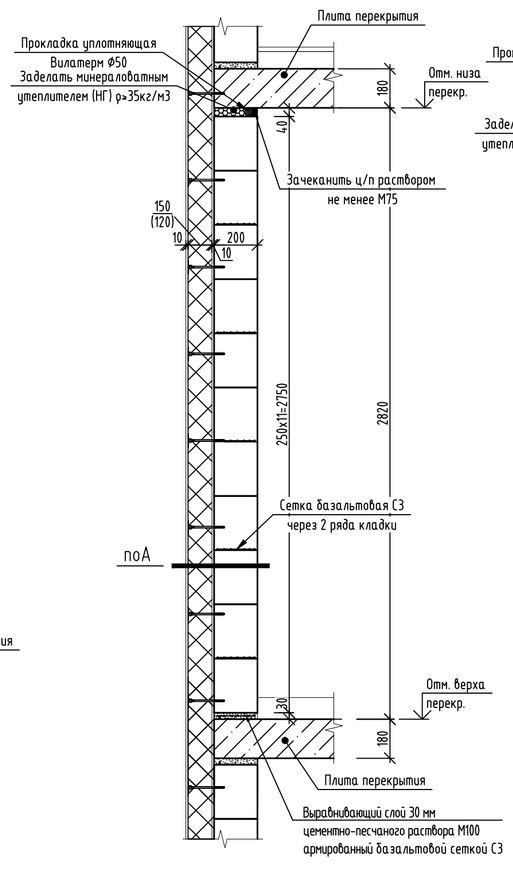

Разрез наружной стены по балконному блоку

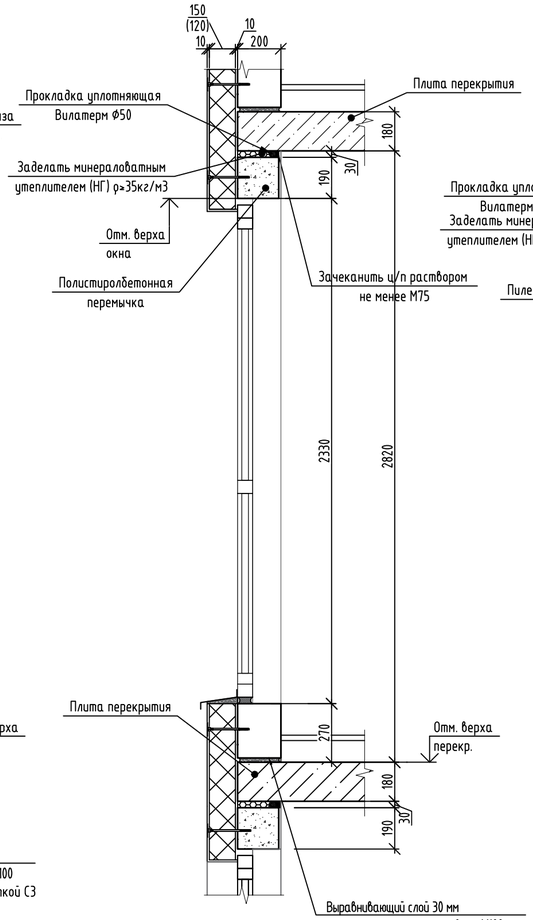

Разрез наружной стены 22 этажа по простенку

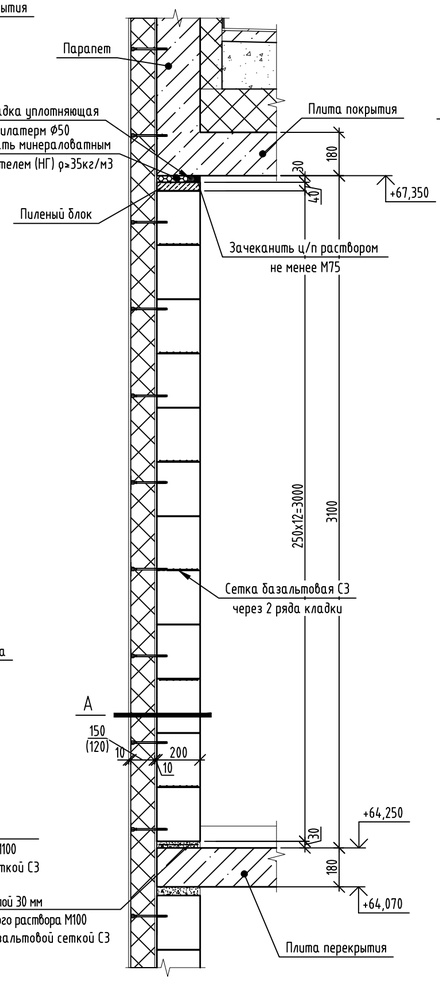

Разрез наружной стены 22 этажа по оконному проему H=2080 мм

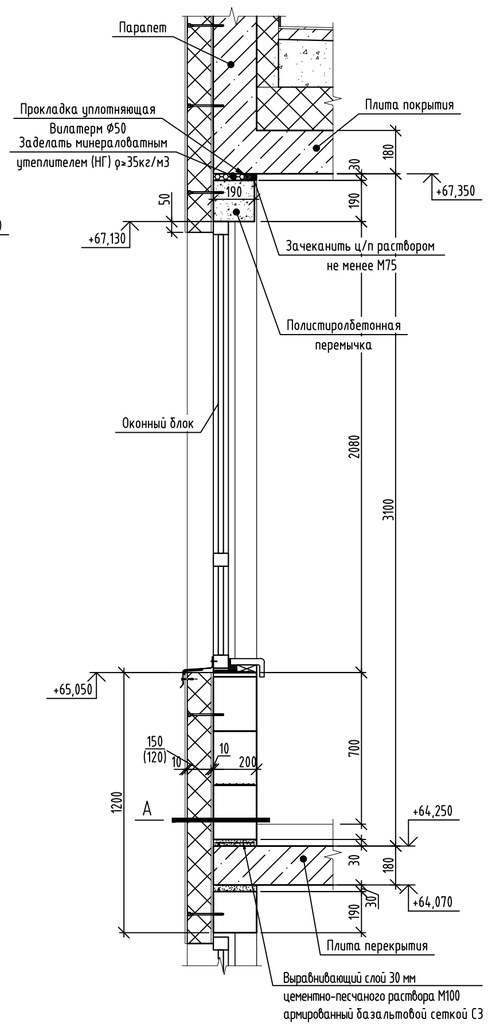

- НВФ (см. альбом АР)
- Подсистема навесных фасадов (см. альбом АР)
- Вентилируемый зазор
- Утеплитель минераловатный (базальтовый), прочность при растяжении перпендикулярнолицевым поверхностям 3кПа, прочность при сжатии при 10% деформации - 10 кПа,λА≤0,039 Вт/мС, сертифицированный на использование без ветрозащитной мембраны - 150 мм
- Штукатурно-клеевая смесь для плит из минеральной ваты
- Грунтовка глубокого проникновения
- Блок газобетонный 625x200x250 D500 B2.5 F75 ГОСТ 31360-2024 - 200 мм
- Внутренняя отделка (см. АР)

А

- Краска фасадная дисперсионная на силикатной/силиконовой основе ГОСТ Р 70087-2022
- Декоративный штукатурный состав на цементном вяжущем ГОСТ Р 54359-2017
- Стеклосетка фасадная ГОСТ 35300-2025 плотностью 165 г/м.кв., размер ячейки 4x4мм
- Армировочно-клеевая смесь на цементном вяжущем ГОСТ Р 54359-2017
- Утеплитель минераловатный (базальтовый), прочность при растяжении перпендикулярно лицевым поверхностям 15 кПа, прочность при сжатии при 10% деформации - 30кПа, λА≤0,039 Вт/мС - 150, 120 мм
- Клеевой состав на цементном вяжущем ГОСТ Р 54359-2017
- Грунтовка фасадная глубокого проникновения
- Блок газобетонный 625x200x250 D500 B2.5 F75 ГОСТ 31360-2024 - 200 мм
- Внутренняя отделка (см. АР)

Б

- НВФ (см. альбом АР)
- Подсистема навесных фасадов (см. альбом АР)
- Вентилируемый зазор
- Утеплитель минераловатный (базальтовый), прочность при растяжении перпендикулярнолицевым поверхностям 3кПа, прочность при сжатии при 10% деформации - 10 кПа,λА≤0,039 Вт/мС, сертифицированный на использование без ветрозащитной мембраны - 150 мм
- Штукатурно-клеевая смесь для плит из минеральной ваты
- Грунтовка глубокого проникновения
- Блок газобетонный 625x200x250 D500 B2.5 F75 ГОСТ 31360-2024 - 200 мм
- Внутренняя отделка (см. АР)

2/32

Узел устройства цоколя наружной стены

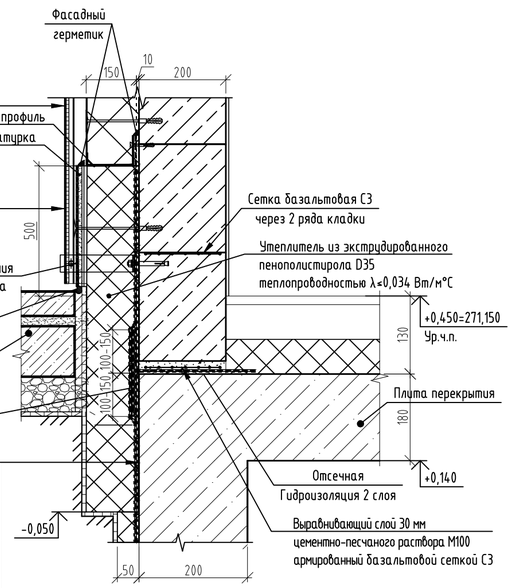

НВФ на подсистеме (см. альбом АР)
- Вентилируемый зазор
- Гидрофобизатор
- Штукатурный состав на цементном вяжущем ГОСТ Р 54359-2017
- Стеклосетка фасадная ГОСТ 35300-2025 плотностью 165 г/м.кв., ячейка 4x4мм
- Экструд. пенополистирол D35, λ<0,034 Вт/м°С - 150 мм
- Клеевая смесь для пенополистирола
- Гидроизоляция - битумно-полимерная мастика в 2 слоя
- Битумный праймер
- Блок газобетонный 625x200x250 D500 B2.5 F75 ГОСТ 31360-2024 - 200 мм
- Внутренняя отделка (см. АР)

Грунт обратной засыпки
- Профилированная мембрана Плантер или аналог
- Экструд. пенополистирол D35, λ<0,034 Вт/м°С - 50 мм (на глубину 2 м)
- Гидроизоляция - битумно-полимерная мастика в 2 слоя
- Битумный праймер
- Монолитная ж/б стена
- Внутренняя отделка (см. АР)

Данный лист читать совместно с листами 3-26.

Изм.	Кол.уч	Лист	№ док.	Подпись	Дата
Разраб.		Мокренко			09.26
Пров.		Аникеева			09.26
Н.контр.		Рябиков			09.26

174-АР/25-1-9.3-АС2

Многоквартирные жилые дома с объектами инфраструктуры, расположенные по адресу: г. Екатеринбург, ул. Комбинатская. Жилой дом ГП-9

Секция ГП-9.3

Стадия	Лист	Листов
Р	33	

Разрезы наружных стен типовых, 22 этажа. Узел устройства цоколя наружной стены

ДЕВИЖН

Формат А2

Взам. инв. № | Подп. и дата | Инв. № подл.

id: 7776773

Схема расположения элементов армирования и крепления перегородок 1 этажа (высота 3750мм) из силикатных блоков толщиной 200 мм

А-А

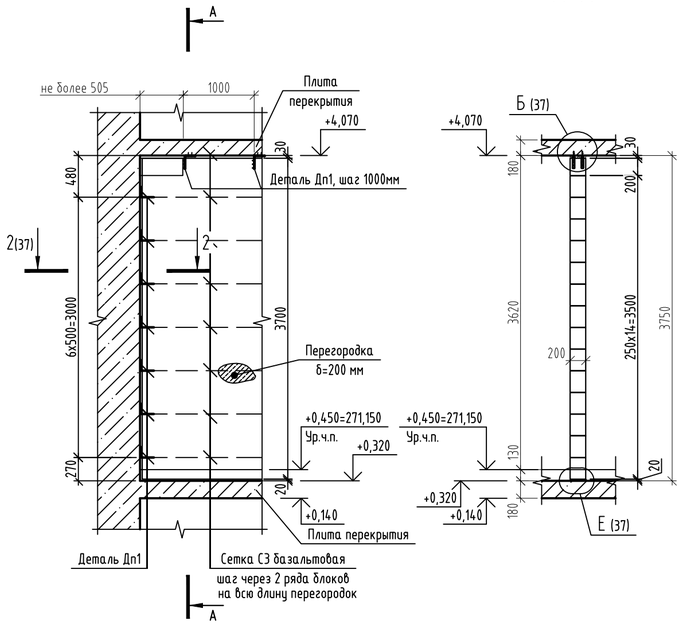

Узел крепления перегородок 200 мм из силикатных блоков к стенам 200 мм из газобетонных блоков

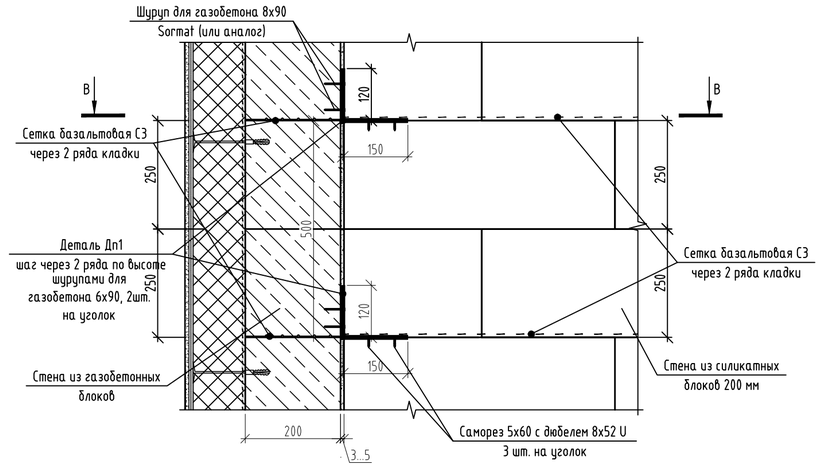

Схема расположения элементов армирования и крепления перегородок 1 этажа (высота 3750мм) из силикатных блоков толщиной 80 мм

Б-Б

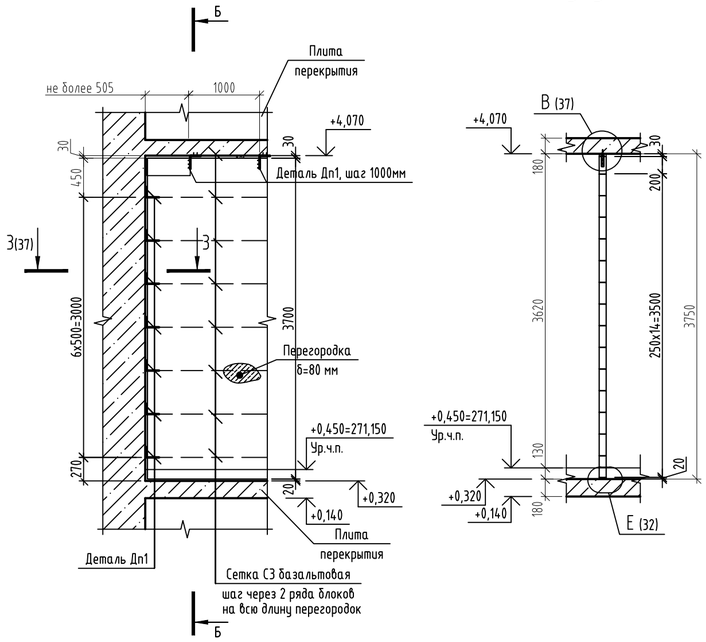

В-В

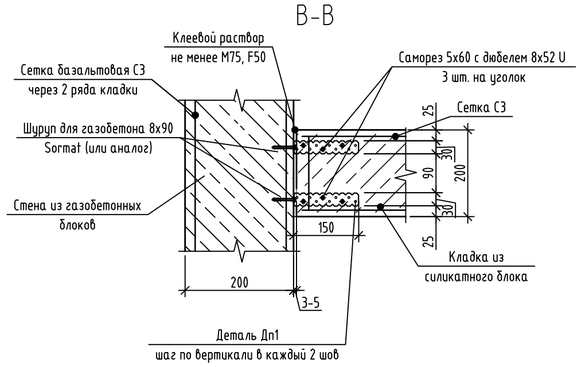

1. Производство работ вести в строгом соответствии с требованиями СП 70.13330.2012 "Несущие и ограждающие конструкции ", проекта производства работ и указаниями настоящего проекта.
2. Перегородки выполнять из:
   - пустотелого силикатного блока СБПу180-»М125/»F50/»D1200 500х200х250 ГОСТ 379-2015, на клеевом растворе не менее М75, F50, толщиной 200мм.
   - полнотелого силикатного блока СППо-»М125/«D1800 500х70х250, 500х80х250 ГОСТ 379-2015, на клеевом растворе не менее М75, F50, толщиной 70, 80мм.
3. Перегородки в районе санузлов выполнить из полнотелого силикатного блока СППо-»М125/«D1800 500х80х250 ГОСТ 379-2015 на клеевом растворе не менее М75, F50, с оштукатуриванием штукатурным составом с гидроизоляционными свойствами.
4. Кладку из силикатных блоков армировать базальтовой сеткой 50/50-25Х25 СТО 36554501-043-2015 через первый ряд блоков, а далее через 2 ряда блоков. Первый ряд блоков выкладывать на цементно-песчаный раствор марки М100.
5. Крепление перегородок толщиной 70, 80, 200 мм, примыкающих к поверхностям железобетонных элементов, производить по узлам, расположенным на листе 37.
6. Сопряжение перегородок одинаковой толщины производить перевязкой.
7. Компенсационные зазоры 30 мм между несущим каркасом (перекрытием) и перегородками 80 мм и 200мм заполнять негорючим упругим материалом (минплита НГ ρ>30кг/м^3, монтажная пена противопожарная, полиуретановые прокладки и уплотнители), оштукатуренным цементно-песчаным раствором не менее М75. Также допускается применение монтажной пены без требований противопожарных свойств для внутриквартирных перегородок.
8. Силикатный блок крепить к вертикальным несущим конструкциям с помощью уголков из перфорированной оцинкованной полосы 150х120х2 в уровне сеток. Крепление перфорированной полосы к монолитным конструкциям (пилонам/стенам, плитам перекрытия) выполнить с помощью анкер-клина 6х60 согласно протоколу испытаний №ИЛ/26-82, предоставленного ООО НПФ "СТРОЙТЕХКОНТРОЛЬ". Расчетное усилие, выдерживающее данный анкер-клин на вырыв, должно составлять не менее 1,9 кН.
9. К перекрытию кладку крепить с помощью: деталей Дп1 - для перегородок толщиной 80 мм и 200мм из силикатного блока с шагом 1000 мм.
10. В пересечениях перегородок без перевязки блоков выполнять укладку перфорированной оцинкованной полосы.
11. Первый ряд кладки выполнить на цементно-песчаном растворе, толщина шва максимум 20-30мм (см. узлы на листе 37). При толщине шва 30мм выполнить армирование сеткой базальтовой.
12. При устройстве дверных проемов в перегородках из пустотелых блоков в сторону проема следует укладывать блок торцом, не подвергающимся резке (с сохраненной поверхностью от завода-изготовителя).
13. При устройстве отделочного слоя в углах, пересечениях блоков следует предусматривать армирующую ленту.
14. Все виды сварочных работ выполнять в соответствии с требованиями СП 70.13330.2012. Все сварные соединения выполнять в соответствии с требованиями ГОСТ 5264-80х "Ручная дуговая сварка". Сварку элементов производить электродами Э42А ГОСТ 9467-75х. Толщину шва принимать равной наименьшей толщине свариваемых элементов, но не менее 4 мм. Сварные швы должны быть равномерными по длине, непровары, пережоги и другие дефекты не допускаются. Сварные швы должны быть зачищены.
15. Для защиты от коррозии все металлические элементы (детали, анкера) огрунтовать и покрыть эмалью, общую толщину покрытия обеспечить не менее 80 мкм: грунт ГФ-021 по ГОСТ 25129-2020, эмаль ПФ-115 по ГОСТ 6465-2023 в 2 слоя.
16. Все зазоры и отверстия в замкнутых профилях заварить с целью обеспечения герметичности и зачистить.
17. Допустимо выполнение узлов крепления силикатного блока к монолитным конструкциям согласно указаниям изготовителя, при подтверждении соответствующими расчетами.
18. Сетки С1, С2 и С3- базальтовая сетка 50/50-25Х25 СТО 36554501-043-2015 шириной 75 мм, 85мм и 205 соответственно, с устройством выпусков сетки из кладки не менее 2 мм с каждой стороны для контроля ее наличия.
19. Спецификация элементов армирования и крепления перегородок, спецификация деталей и анкеров даны на листе 37.

Изм.	Кол.уч	Лист	№ док.	Подпись	Дата	174-АР/25-1-9.3-АС2		
						Многоквартирные жилые дома с объектами инфраструктуры, расположенные по адресу: г. Екатеринбург, ул. Комбинатская. Жилой дом ГП-9		
Разраб.		Мокренко			09.26	Секция ГП-9.3	Стадия	Лист	Листов
Пров.		Аникеева			09.26		Р	34	
Н.контр.		Рябиков			09.26	Схемы элементов крепления и армирования перегородок на 1 этаже	ДЕВИЖН		

Взам. инв. № | Подп. и дата | Инв. № подл.

id: 7776773

Формат А2

Схема расположения элементов армирования и крепления перегородок типового этажа (высота 2820мм) из силикатных блоков толщиной 200 мм

А-А

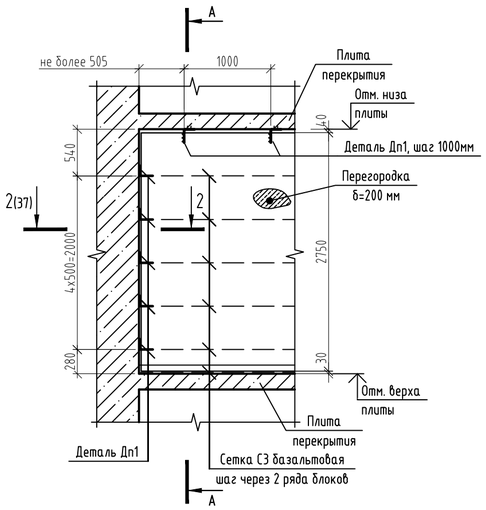

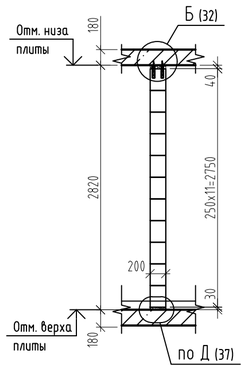

Схема расположения элементов армирования и крепления перегородок типового (высота 2820мм) из силикатных блоков толщиной 70 мм

Б-Б

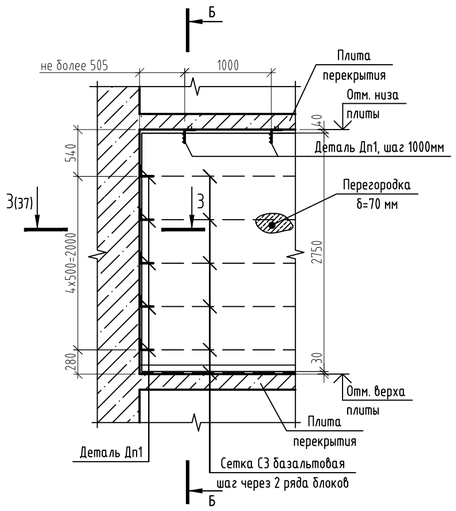

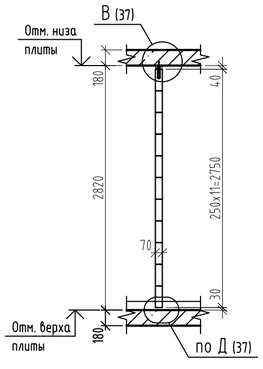

Схема расположения элементов армирования и крепления перегородок 22 этажа (высота 3100мм) из силикатных блоков толщиной 200 мм

В-В

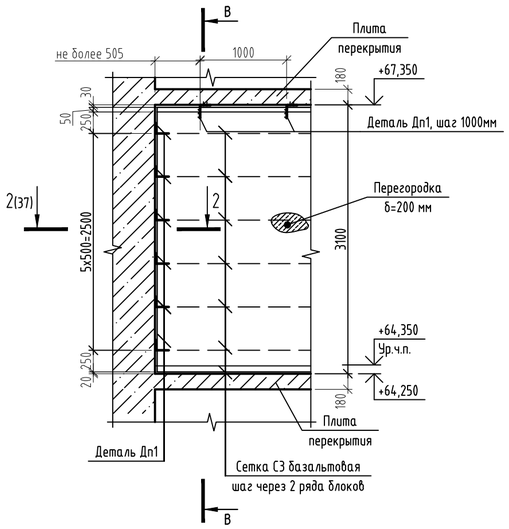

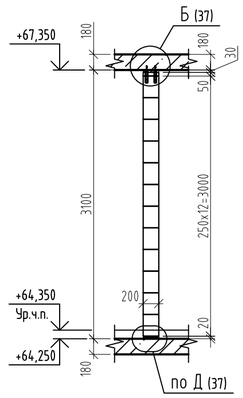

Схема расположения элементов армирования и крепления перегородок 22 этажа (высота 3100мм) из силикатных блоков толщиной 70 мм

Г-Г

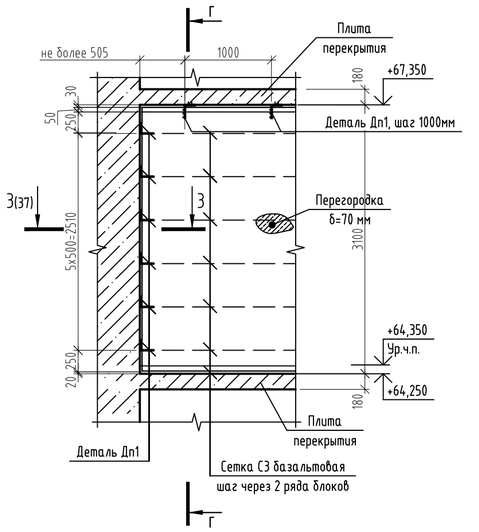

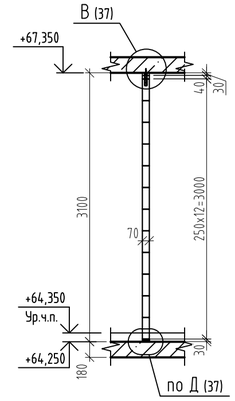

1. Указания по кладке см. лист 34

Взам. инв. №

Подп. и дата

Инв. № подл.

id: 7776773

						174-АР/25-1-9.3-АС2	
						Многоквартирные жилые дома с объектами инфраструктуры, расположенные по адресу: г. Екатеринбург, ул. Комбинатская. Жилой дом ГП-9	
Изм.	Кол.уч	Лист	№ док.	Подпись	Дата		
Разраб.		Мокренко			09.26	Секция ГП-9.3	Стадия: Р; Лист: 35; Листов:
Пров.		Аникеева			09.26		
Н.контр.		Рябиков			09.26	Схемы элементов крепления перегородок, расположения отверстий и перемычек типового и 22 этажа	ДЕВИЖН

Формат А2

Фрагмент 1, схема усиления простенка первого этажа

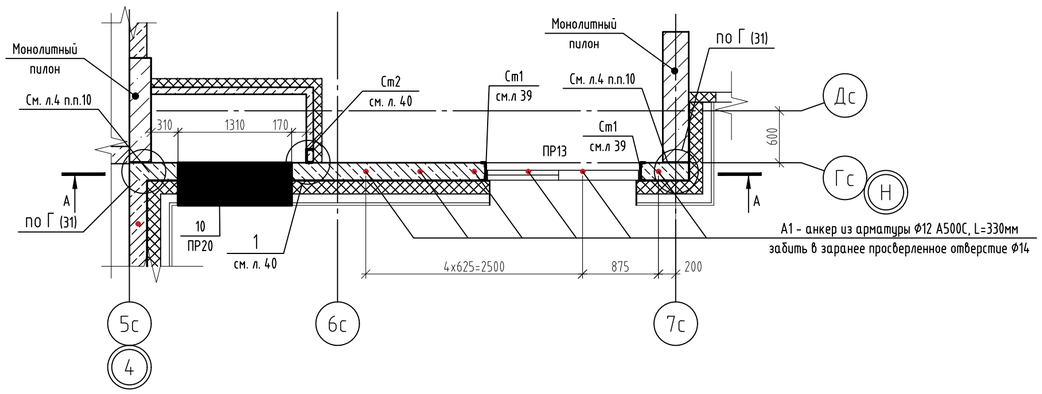

Сечение А-А

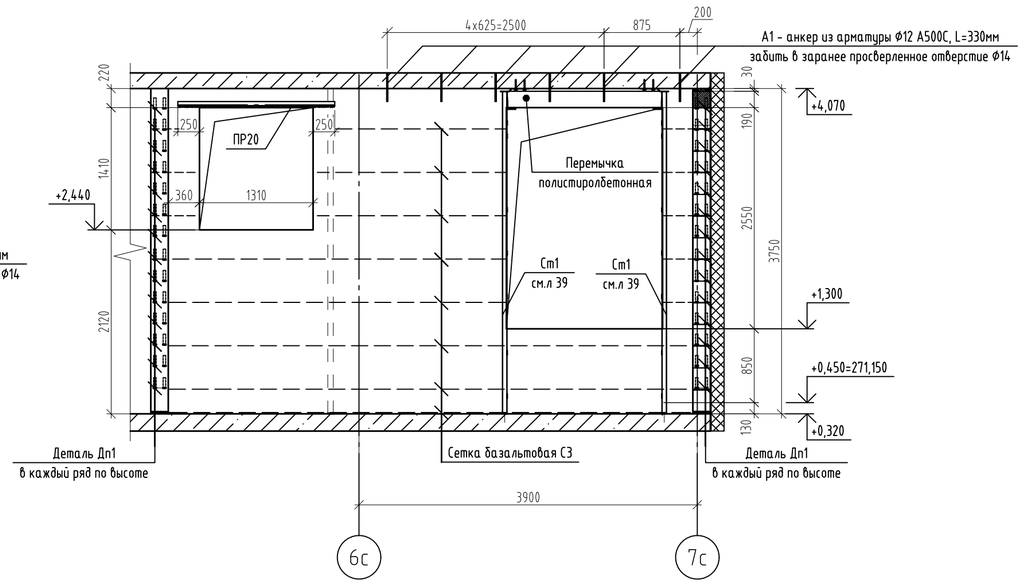

Схема расположения элементов крепления наружных стен 2-21 этажа вдоль оси Гс в осях 5с-8с

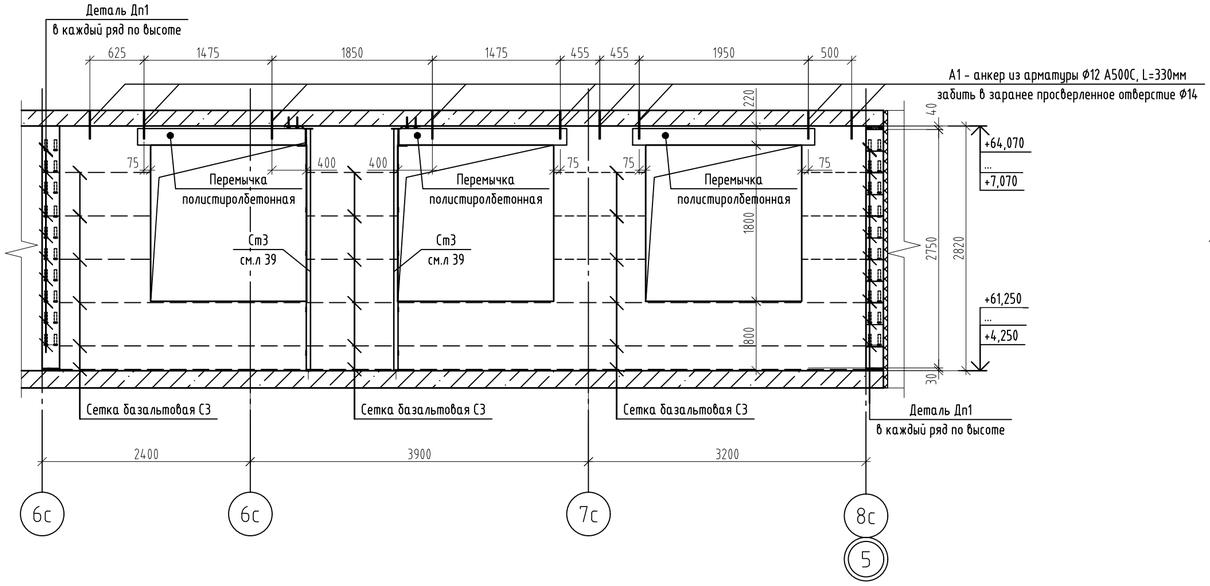

Схема расположения элементов крепления наружных стен 22 этажа вдоль оси Гс в осях 5с-8с

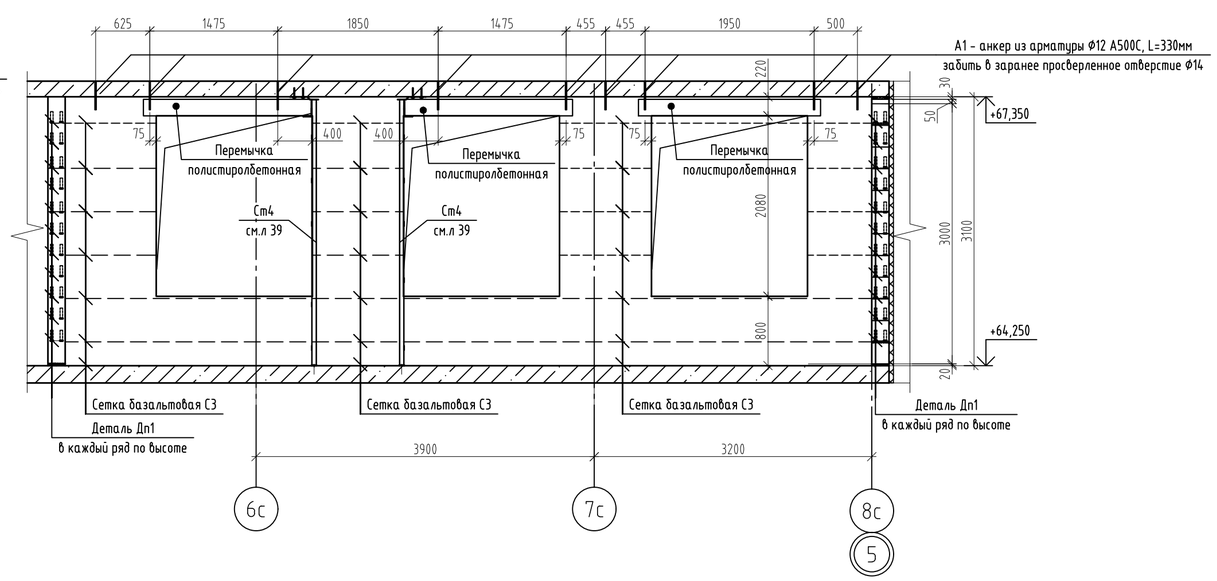

1. Вертикальные конструкции ниже- и вышерасположенных этажей на схемах условно не показаны.
2. Читать лист совместно с листами 3-26.

id: 7776773

						174-АР/25-1-9.3-АС2	
						Многоквартирные жилые дома с объектами инфраструктуры, расположенные по адресу: г. Екатеринбург, ул. Комбинатская. Жилой дом ГП-9	
Изм.	Кол.уч	Лист	№ док.	Подпись	Дата		
Разраб.		Мокренко			09.26	Секция ГП-9.3	Стадия: Р; Лист: 36; Листов:
Пров.		Аникеева			09.26		
Н.контр.		Рябиков			09.26	Схемы расположения элементов крепления наружных стен	ДЕВИЖН

Взам. инв. №
Подп. и дата
Инв. № подл.

Формат А2

Крепление перегородки из силикатного блока 200мм к монолитной стене сбоку

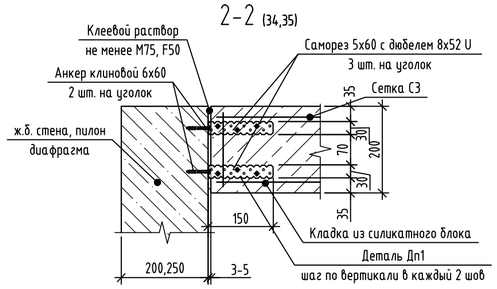

Крепление перегородки из силикатного блока 70, (80)мм к монолитной стене сбоку

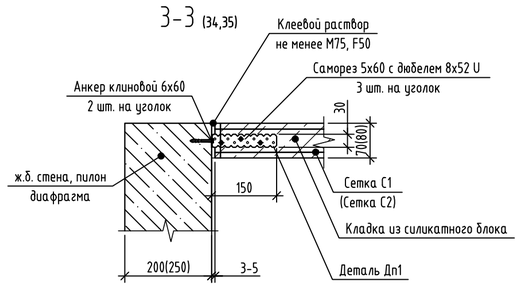

Крепление перегородки из силикатного блока 200мм к торцу монолитной стены

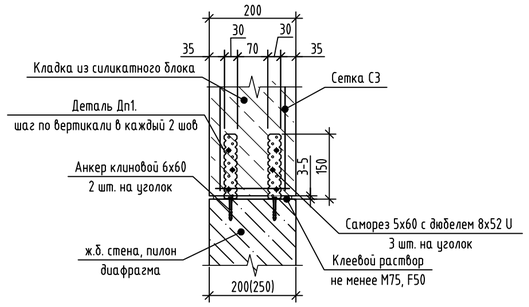

Крепление перегородки из силикатного блока 70, (80)мм к торцу монолитной стены

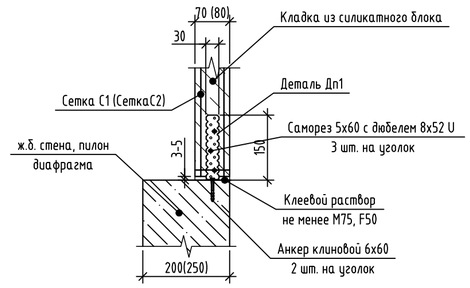

Крепление перегородки 200мм из силикатного блока к плите перекрытия

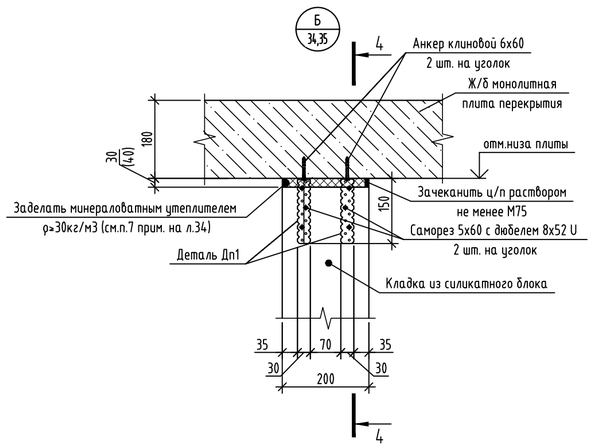

Крепление перегородки 70, (80)мм из силикатного блока к плите перекрытия

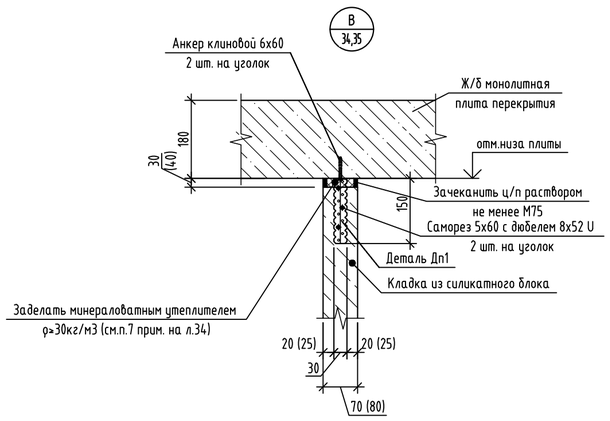

Опирание перегородокт 70мм и 200мм из силикатных блоков на плиту перекрытия

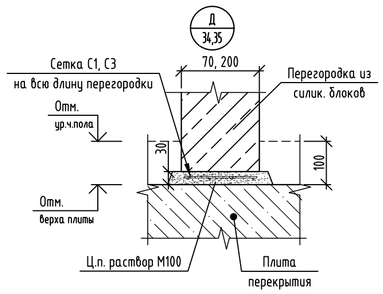

Опирание перегородок 80, 200мм 1 этажа из силикатных блоков на плиту перекрытия

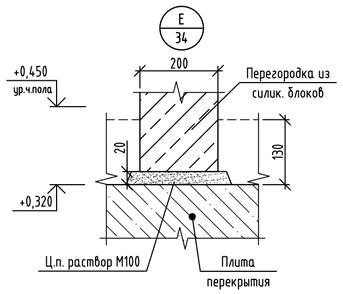

Спецификация элементов армирования и крепления перегородок

Поз.	Обозначение	Наименование	Кол. на эт.						Масса ед., кг	Приме-чание
			1	2	3-13	14-21	22	Всего		
Дп1	см. л. 31	Деталь Дп1	740	951	945	980	1090	21016		70, 80, 200мм
С1	СТО 36554501-043-2015	Сетка базальтовая 50/50-25Х25, b=75× мм м.п.	0	504	580	590	710	12314		перегор.70мм
С2	СТО 36554501-043-2015	Сетка базальтовая 50/50-25Х25, b=85× мм м.п.	280	0	0	0	0	280		перегор.80мм
С3	СТО 36554501-043-2015	Сетка базальтовая 50/50-25Х25, b=205× мм м.п.	216	435	445	422	498	9420		перегор.200мм

Деталь сопряжения перегородок 70, (80) мм и 200 мм между собой

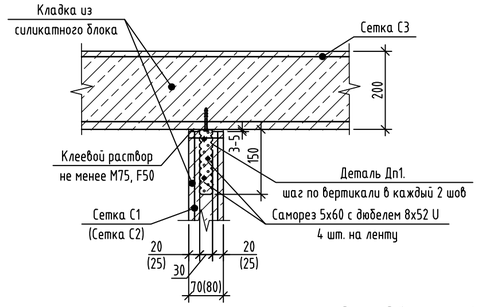

4-4

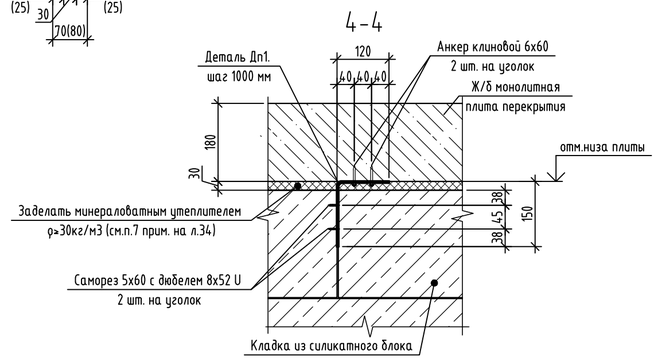

							174-АР/25-1-9.3-АС2
							Многоквартирные жилые дома с объектами инфраструктуры, расположенные по адресу: г. Екатеринбург, ул. Комбинатская. Жилой дом ГП-9
Изм.	Кол.уч	Лист	№ док.	Подпись	Дата		
Разраб.		Макренко			09.26	Секция ГП-9.3	Стадия: Р; Лист: 37; Листов:
Пров.		Аникеева			09.26		
Н.контр.		Рябиков			09.26	Узлы элементов крепления и армирования перегородок	ДЕВИЖН

Взам. инв. №
Подп. и дата
Инв. № подл.

id: 7776773

Формат А2

Узел крепления зашивки из ГСП-А (ГСП-Н2) Кнауф к плитам перекрытия. Вертикальный разрез

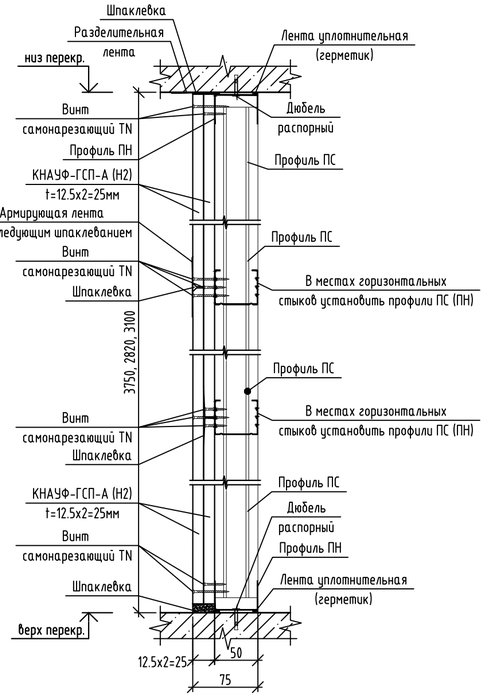

Узел устройства ревизионного люка в зашивке (облицовка из ГСП условно не показана)

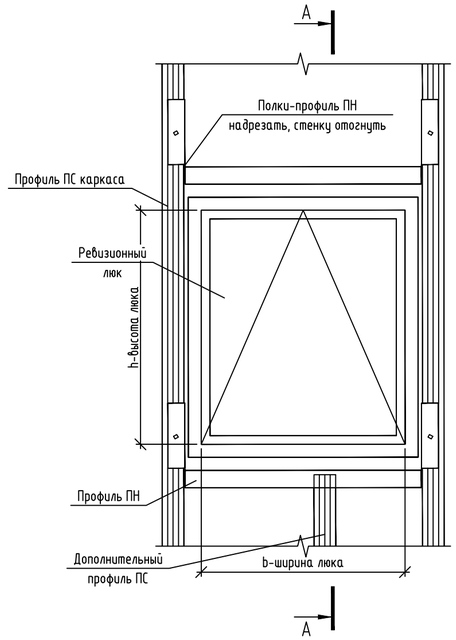

Узел устройства зашивки по металлическому каркасу на угловых участках

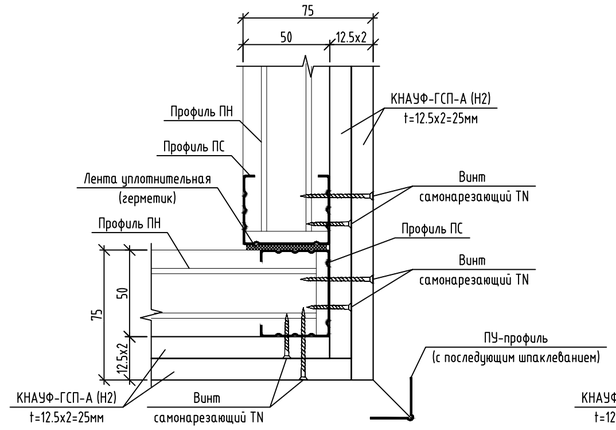

Узел устройства зашивки по металлическому каркасу на Т-образных участках

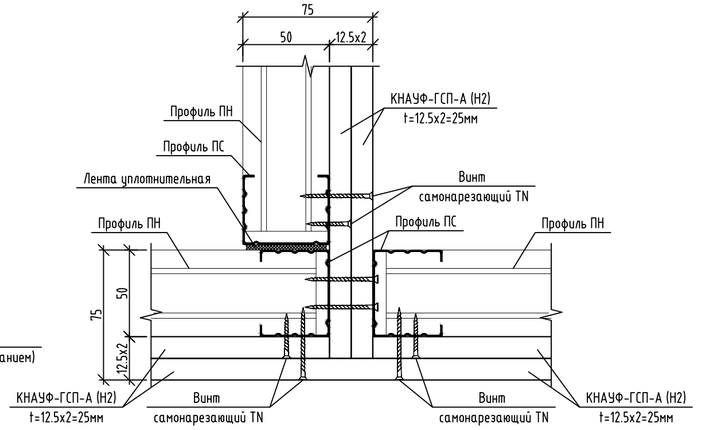

Узел устройства зашивки по металлическому каркасу (случай 1)

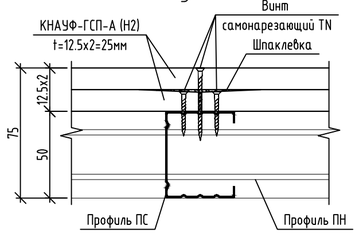

Узел устройства зашивки по металлическому каркасу (случай 2)

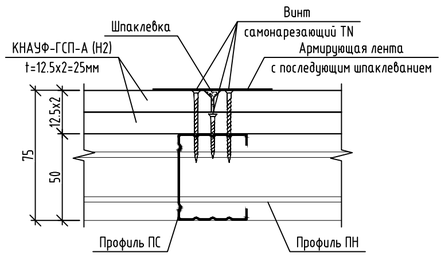

Узел крепления зашивки к вертикальным конструкциям (вид сверху)

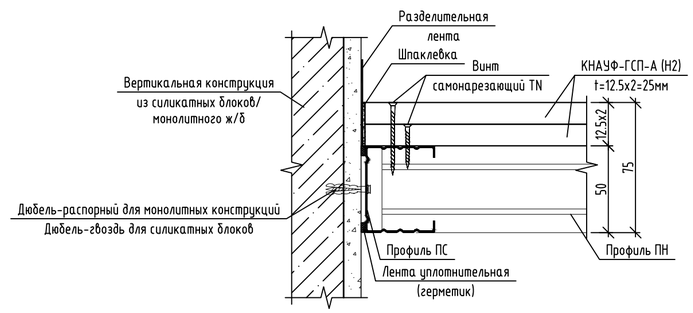

А-А

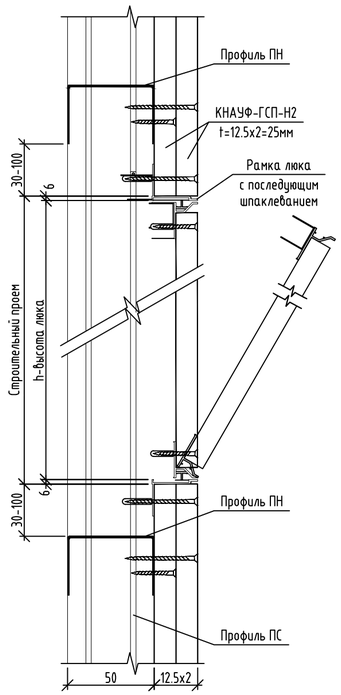

1. Лист смотреть совместно с листами 3-20.
2. Узлы разработаны на основании серии 1.031.9-2.00 "Комплексные системы Кнауф".

id: 7776773

Изм.	Кол.уч	Лист	№ док.	Подпись	Дата
Разраб.		Мокренко			09.26
Пров.		Аникеева			09.26
Н.контр.		Рябиков			09.26

174-АР/25-1-9.3-АС2

Многоквартирные жилые дома с объектами инфраструктуры, расположенные по адресу: г. Екатеринбург, ул. Комбинатская. Жилой дом ГП-9

Секция ГП-9.3

Стадия	Лист	Листов
Р	38	

Узлы монтажа зашивок из ГСП

ДЕВИЖН

Формат А2

Взам. инв. №

Подп. и дата

Инв. № подл.

Схема усиления простенка 2-21 этажа по оси Гс. (Ст3)
Схема усиления простенка 22 этажа по оси Гс. (Ст4)

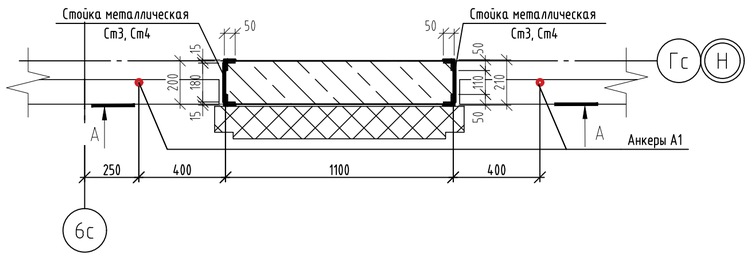

А-А

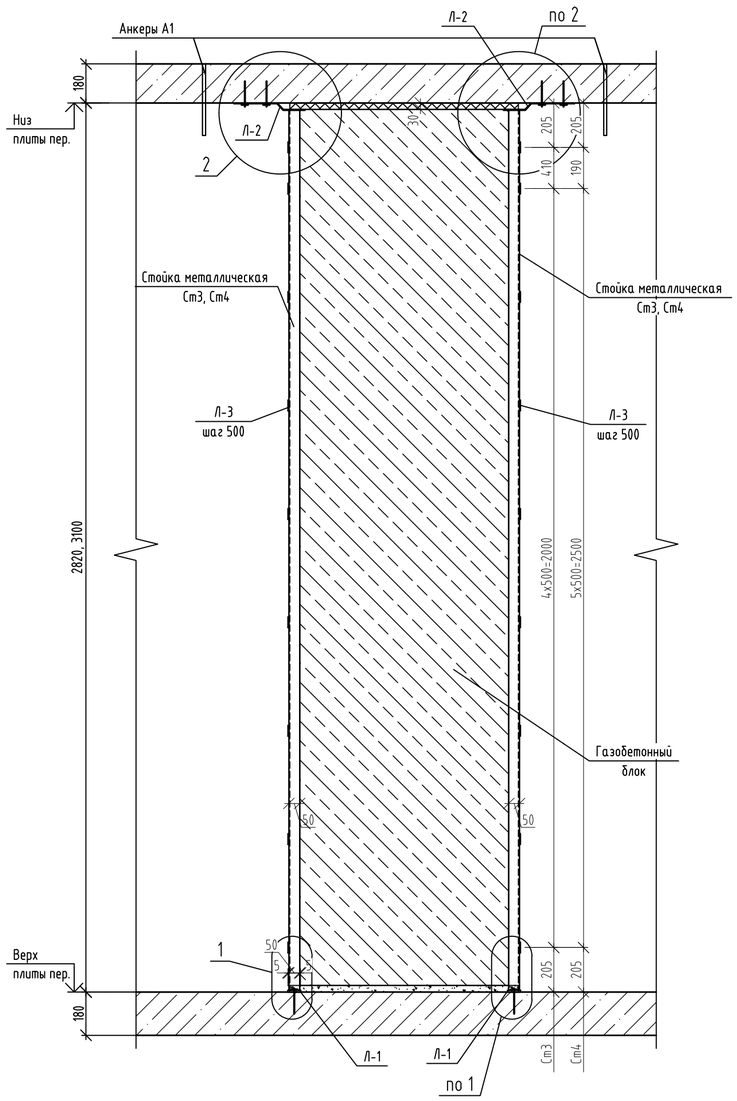

1

(стена условно не показана)

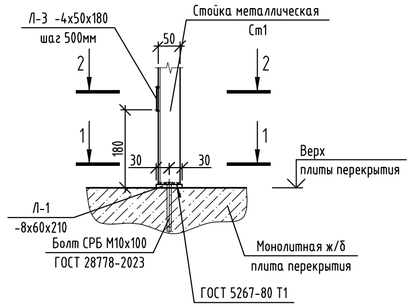

2

(стена условно не показана)

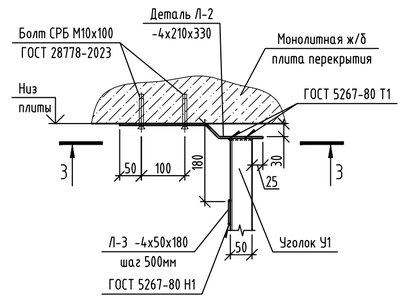

Стойка металлическая Ст1 для первого этажа (л.3)

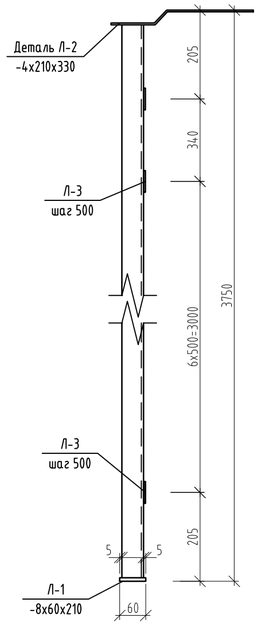

1-1

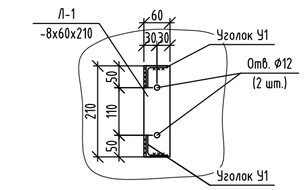

2-2

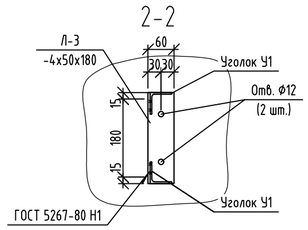

Деталь Л-2
(после гиба)

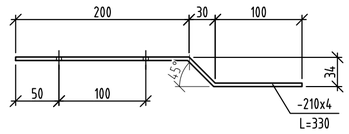

Спецификация элементов металлической стойки Ст1, Ст3, Ст4

Поз.	Обозначение	Наименование	Кол.	Масса ед., кг	Приме-чание
		Стойка металлическая Ст1	2	28,17	56,34
У1		Уголок 50х4 ГОСТ 8509-93 / С245-4 ГОСТ 27772-2021 L= 3708	2	11,3	22,6
Л-1		Лист 8х60х210 ГОСТ 19903-2015 / С235 ГОСТ 27772-2021	1	0,79	0,79
Л-2		Лист 4х210х330 ГОСТ 19903-2015 / С235 ГОСТ 27772-2021	1	2,18	2,18
Л-3		Лист 4х50х180 ГОСТ 19903-2015 / С235 ГОСТ 27772-2021	8	0,28	2,24
		СРБ М10х100 ГОСТ 28778-2023	4	0,09	0,36
		Стойка металлическая Ст3	40	22,28	891.3
У1		Уголок 50х4 ГОСТ 8509-93 / С245-4 ГОСТ 27772-2021 L= 2778	2	8,5	17,0
Л-1		Лист 8х60х210 ГОСТ 19903-2015 / С235 ГОСТ 27772-2021	1	0,79	0,79
Л-2		Лист 4х210х330 ГОСТ 19903-2015 / С235 ГОСТ 27772-2021	1	2,18	2,18
Л-3		Лист 4х50х180 ГОСТ 19903-2015 / С235 ГОСТ 27772-2021	7	0,28	1,96
		СРБ М10х100 ГОСТ 28778-2023	4	0,09	0,36
		Стойка металлическая Ст4	4	23,89	95.56
У1		Уголок 50х4 ГОСТ 8509-93 / С245-4 ГОСТ 27772-2021 L= 3058	2	9,3	18,6
Л-1		Лист 8х60х210 ГОСТ 19903-2015 / С235 ГОСТ 27772-2021	1	0,79	0,79
Л-2		Лист 4х210х330 ГОСТ 19903-2015 / С235 ГОСТ 27772-2021	1	2,18	2,18
Л-3		Лист 4х50х180 ГОСТ 19903-2015 / С235 ГОСТ 27772-2021	7	0,28	1,96
		СРБ М10х100 ГОСТ 28778-2023	4	0,09	0,36

Деталь Л-2

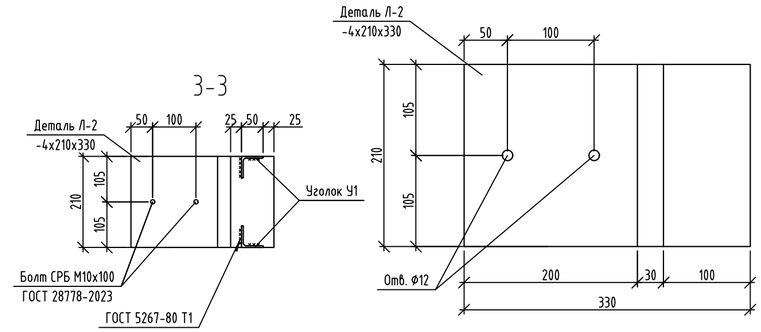

3-3

1. Данный лист смотреть совместно с листами 5-24.
2. Стойки Ст1, Ст3, Ст4 устанавливать на слой ЦПР марки не менее М75;
3. Вертикальные конструкции ниже- и вышерасположенных этажей в сечении А-А условно не показаны;
4. Изготовление и монтаж стальных конструкций производить в соответствии: СП 16.13330.2017 "СНиП II-23-81× Стальные конструкции". ГОСТ 5264-80. " Ручная дуговая сварка. Соединения сварные. Основные типы, конструктивные элементы и размеры "
5. Сварку стальных элементов производить электродами типа Э42 по ГОСТ 9467-75. Катет сварных швов принять по наименьшей толщине свариваемых элементов, кроме оговоренных. Сварные швы должны иметь равномерное по длине сечение. Непровары, пережоги и др. дефекты сварных швов не допускаются;
6. Сталь конструкций С245-4 по ГОСТ 27772-2021;
7. Для защиты от коррозии все металлические элементы огрунтовать и покрыть эмалью, общую толщину покрытия обеспечить не менее 80 мкм: грунт ГФ-021 по ГОСТ 25129-2020, эмаль ПФ-115 по ГОСТ 6465-2023 за два раза.

Изм.	Кол.уч	Лист	№ док.	Подпись	Дата	174-АР/25-1-9.3-АС2			
						Многоквартирные жилые дома с объектами инфраструктуры, расположенные по адресу: г. Екатеринбург, ул. Комбинатская. Жилой дом ГП-9			
Разраб.		Мокренко			09.26	Секция ГП-9.3	Стадия	Лист	Листов
Пров.		Аникеева			09.26		Р	39	
Н.контр.		Рябиков			09.26	Схема усиления простенка по оси Гс	ДЕВИЖН		

Взам. инв. №
Подп. и дата
Инв. № подл.

id: 7776773

Формат А2

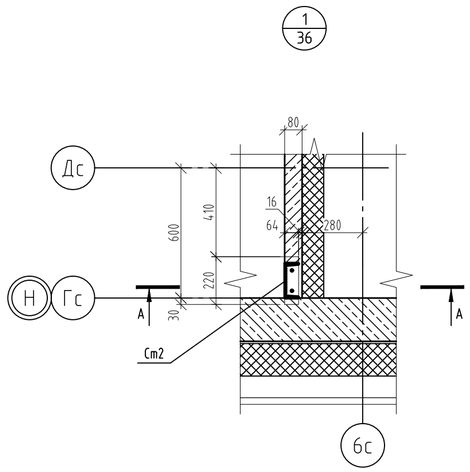

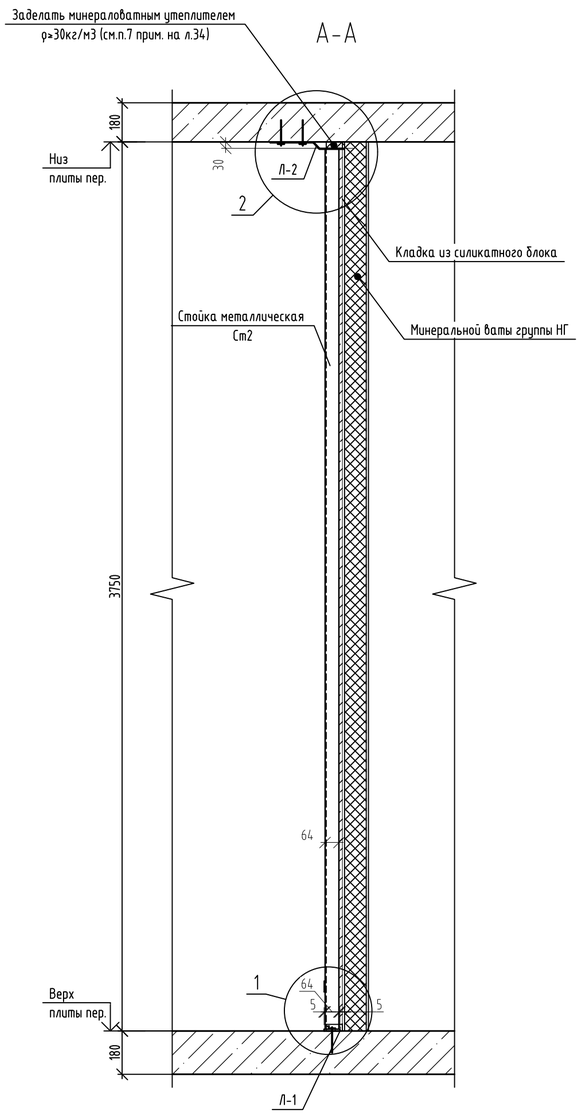

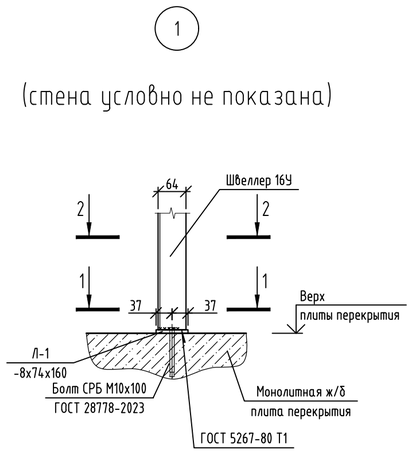

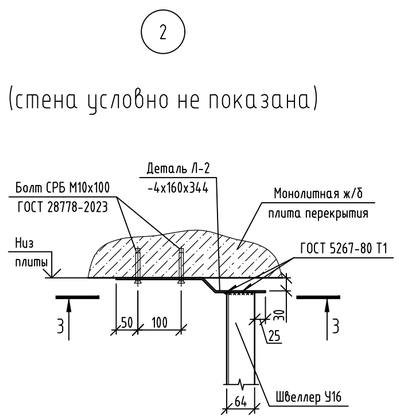

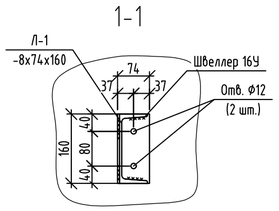

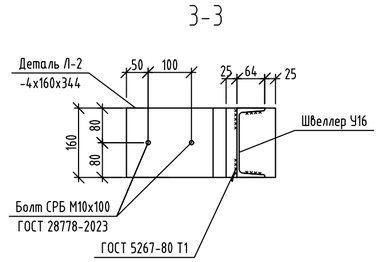

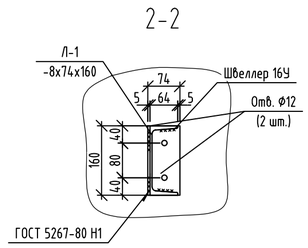

Спецификация элементов металлической стойки Ст2

Поз.	Обозначение	Наименование	Кол.	Масса ед., кг	Приме-чание
		Стойка металлическая Ст2	1	55,4	55,4
		Швеллер 16У ГОСТ 8240-97 / С245-4 ГОСТ 27772-2021 L= 3708	2	52,6	52,6
Л-1		Лист 8х74х160 ГОСТ 19903-2015 / С235 ГОСТ 27772-2021	1	0,74	0,74
Л-2		Лист 4х160х344 ГОСТ 19903-2015 / С235 ГОСТ 27772-2021	1	1,7	1,7
		СРБ М10х100 ГОСТ 28778-2023	4	0,09	0,36

Деталь Л-2

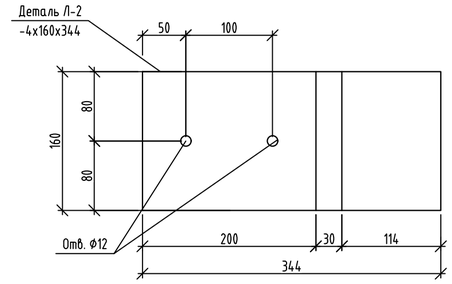

Деталь Л-2 (после сгиба)

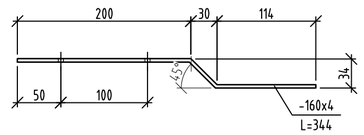

1. Данный лист смотреть совместно с листами 4,36.
2. Стойки Ст1 устанавливать на слой ЦПР марки не менее М75;
3. Вертикальные конструкции ниже- и вышерасположенных этажей в сечении А-А условно не показаны;
4. Изготовление и монтаж стальных конструкций производить в соответствии: СП 16.13330.2017 "СНиП II-23-81× Стальные конструкции". ГОСТ 5264-80. " Ручная дуговая сварка. Соединения сварные. Основные типы, конструктивные элементы и размеры "
5. Сварку стальных элементов производить электродами типа Э42 по ГОСТ 9467-75. Катет сварных швов принять по наименьшей толщине свариваемых элементов, кроме оговоренных. Сварные швы должны иметь равномерное по длине сечение. Непровары, пережоги и др. дефекты сварных швов не допускаются;
6. Сталь конструкций С245-4 по ГОСТ 27772-2021;
7. Для защиты от коррозии все металлические элементы огрунтовать и покрыть эмалью, общую толщину покрытия обеспечить не менее 80 мкм: грунт ГФ-021 по ГОСТ 25129-2020, эмаль ПФ-115 по ГОСТ 6465-2023 за два раза.

Изм.	Кол.уч	Лист	№ док.	Подпись	Дата	174-АР/25-1-9.3-АС2			
						Многоквартирные жилые дома с объектами инфраструктуры, расположенные по адресу: г. Екатеринбург, ул. Комбинатская. Жилой дом ГП-9			
Разраб.		Макренко			09.26	Секция ГП-9.3	Стадия	Лист	Листов
Пров.		Аникеева			09.26		Р	40	
Н.контр.		Рябиков			09.26	Стойка металлическая Ст2	ДЕВИЖН		

Взам. инв. № | Подп. и дата | Инв. № подл.

Формат А2

id: 7776773

1-1

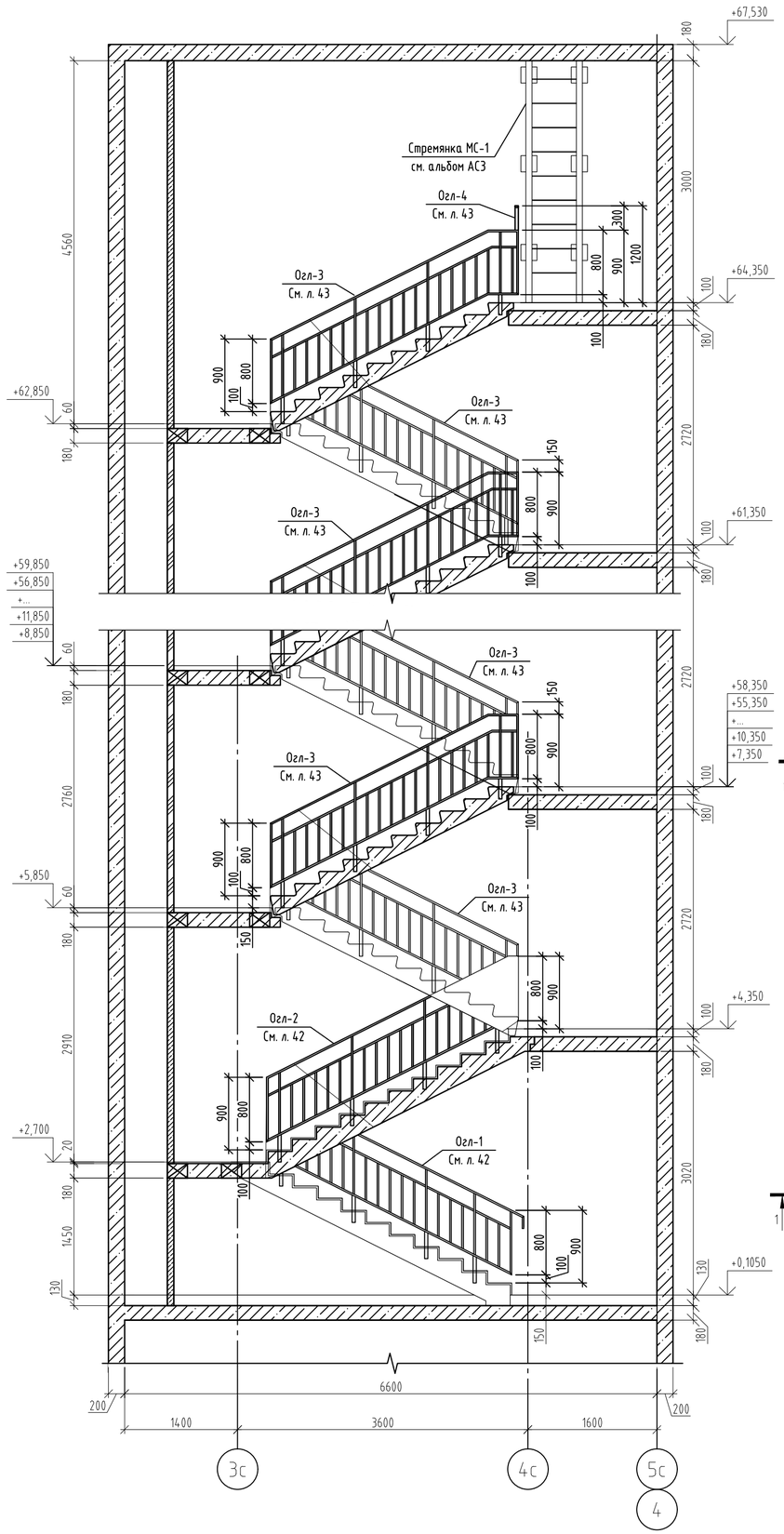

2-2

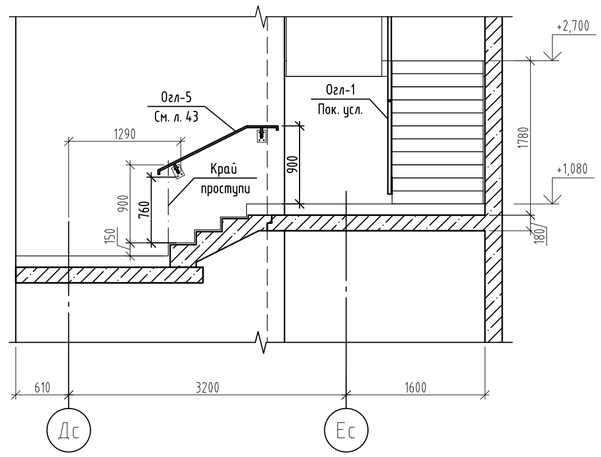

План лестницы с отм. +0,450 до отм. +2,700

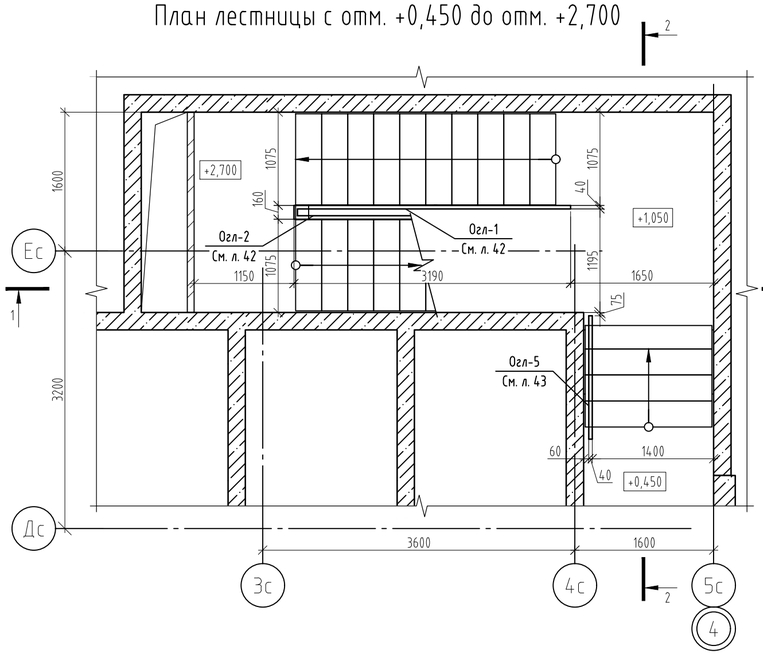

План лестницы с отм. +5,850...+59,850 до отм. +7,350...+61,350

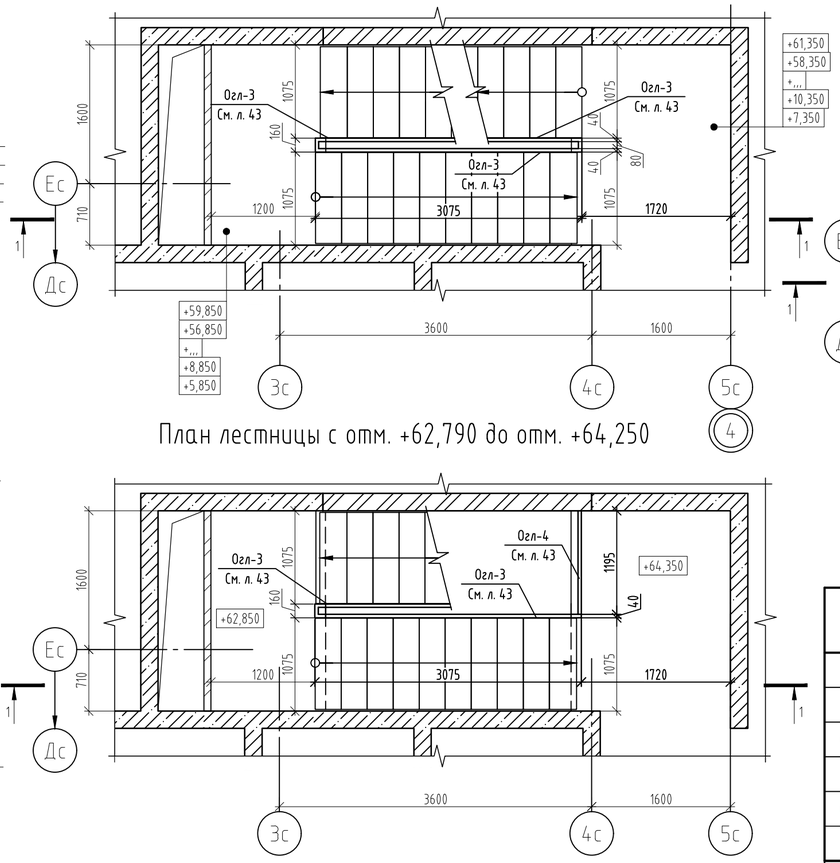

План лестницы с отм. +62,790 до отм. +64,250

План лестницы с отм. +2,700 до отм. +4,350

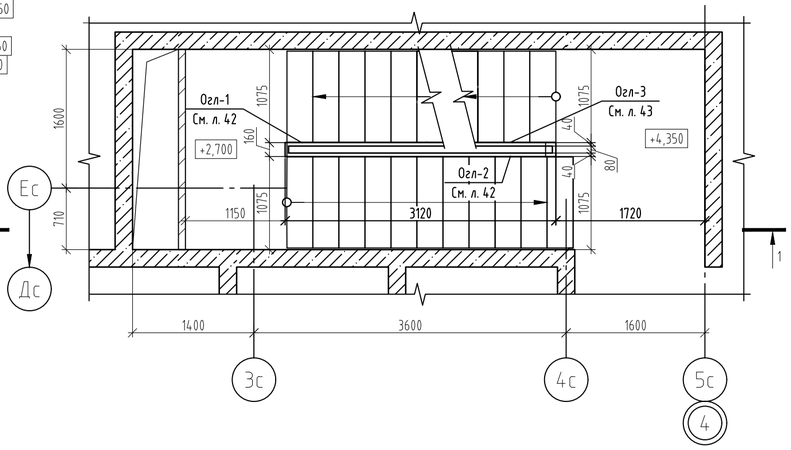

Спецификация ограждений лестницы

Поз.	Обозначение	Наименование	Кол.	Масса ед., кг	Приме-чание
		Лестничные ограждения			
Огл-1	См. лист 42	Лестничное ограждение Огл-1	1	36,35	
Огл-2	См. лист 42	Лестничное ограждение Огл-2	1	36,92	
Огл-3	См. лист 43	Лестничное ограждение Огл-3	40	37,38	
Огл-4	См. лист 43	Лестничное ограждение Огл-4	1	19,13	
Огл-5	См. лист 43	Лестничное ограждение Огл-5	1	5,34	

id: 7776773

Изм.	Кол.уч	Лист	№ док.	Подпись	Дата	174-АР/25-1-9.3-АС2		
						Многоквартирные жилые дома с объектами инфраструктуры, расположенные по адресу: г. Екатеринбург, ул. Комбинатская. Жилой дом ГП-9		
Разраб.		Мокренко			09.26	Секция ГП-9.3	Стадия	Лист	Листов
Пров.		Аникеева			09.26		Р	41	
Н.контр.		Рябиков			09.26	Схемы расположения лестничных ограждений	ДЕВИЖН		

Взам. инв. №
Подп. и дата
Инв. № подл.

Формат А2

Спецификация элементов ограждений Огл-1, Огл-2

Марка изде-лия	Поз. дет.	Наименование	Кол.	Масса 1 дет., кг	Масса изделия, кг
Огл-1	1	Труба □ 20х20х1,5 ГОСТ 8645-68х С245-4 ГОСТ 27772-2021 L= 540	16	0.45	36.35
	2	Труба □ 40х20х2 ГОСТ 8645-68х С245-4 ГОСТ 27772-2021 L= 765	4	1.30	
	3	Труба □ 40х20х2 ГОСТ 8645-68х С245-4 ГОСТ 27772-2021 L= 985	2	1.67	
	4	Труба □ 40х20х2 ГОСТ 8645-68х С245-4 ГОСТ 27772-2021 L= 170	1	0.29	
	5	Труба □ 40х20х2 ГОСТ 8645-68х С245-4 ГОСТ 27772-2021 L= 650	1	1.11	
	6	Труба □ 40х20х2 ГОСТ 8645-68х С245-4 ГОСТ 27772-2021 L= 480	1	0.82	
	7	Труба □ 40х20х2 ГОСТ 8645-68х С245-4 ГОСТ 27772-2021 L= 3520	1	5.98	
	8	Труба □ 40х20х2 ГОСТ 8645-68х С245-4 ГОСТ 27772-2021 L= 800	1	1.36	
	9	Труба □ 40х20х2 ГОСТ 8645-68х С245-4 ГОСТ 27772-2021 L= 3360	1	5.71	
	10	Труба □ 40х20х2 ГОСТ 8645-68х С245-4 ГОСТ 27772-2021 L= 150	1	0.26	
	11	Труба □ 40х20х2 ГОСТ 8645-68х С245-4 ГОСТ 27772-2021 L= 40	20	0.07	
	12	Труба □ 40х20х2 ГОСТ 8645-68х С245-4 ГОСТ 27772-2021 L= 340	4	0.58	
	42	Труба □ 40х15х2 ГОСТ 8645-68х С245-4 ГОСТ 27772-2021 L= 140	4	0.22	
		Дюбель-распорный М8х90 ГОСТ 28457-90	8	0,06	
Огл-2	1	Труба □ 20х20х1,5 ГОСТ 8645-68х С245-4 ГОСТ 27772-2021 L= 540	16	0.45	36.92
	2	Труба □ 40х20х2 ГОСТ 8645-68х С245-4 ГОСТ 27772-2021 L= 765	4	1.30	
	3	Труба □ 40х20х2 ГОСТ 8645-68х С245-4 ГОСТ 27772-2021 L= 985	3	1.67	
	12	Труба □ 40х20х2 ГОСТ 8645-68х С245-4 ГОСТ 27772-2021 L= 340	4	0.58	
	13	Труба □ 40х20х2 ГОСТ 8645-68х С245-4 ГОСТ 27772-2021 L= 3355	1	5.70	
	14	Труба □ 40х20х2 ГОСТ 8645-68х С245-4 ГОСТ 27772-2021 L= 800	1	1.36	
	15	Труба □ 40х20х2 ГОСТ 8645-68х С245-4 ГОСТ 27772-2021 L= 3360	1	5.71	
	16	Труба □ 40х20х2 ГОСТ 8645-68х С245-4 ГОСТ 27772-2021 L= 800	1	1.36	
	17	Труба □ 40х20х2 ГОСТ 8645-68х С245-4 ГОСТ 27772-2021 L= 180	1	0.31	
	18	Труба □ 40х20х2 ГОСТ 8645-68х С245-4 ГОСТ 27772-2021 L= 145	1	0.25	
	19	Труба □ 40х20х2 ГОСТ 8645-68х С245-4 ГОСТ 27772-2021 L= 125	2	0.21	
	20	Труба □ 40х20х2 ГОСТ 8645-68х С245-4 ГОСТ 27772-2021 L= 70	1	0.12	
	42	Труба □ 40х15х2 ГОСТ 8645-68х С245-4 ГОСТ 27772-2021 L= 140	4	0.22	
	43	Труба □ 40х20х2 ГОСТ 8645-68х Ст3сп ГОСТ 1380-2005 L= 190	1	0.32	
	28	Труба □ 40х20х2 ГОСТ 8645-68х Ст3сп ГОСТ 1380-2005 L= 80	2	0.14	
		Дюбель-распорный М8х90 ГОСТ 28457-90	8	0,06	

Ограждение Огл-1

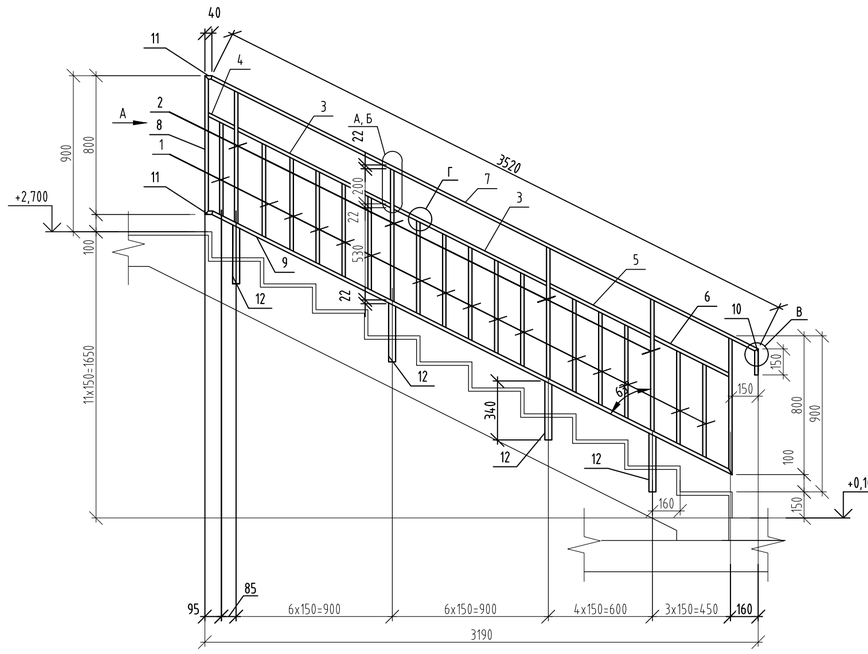

Ограждение Огл-2

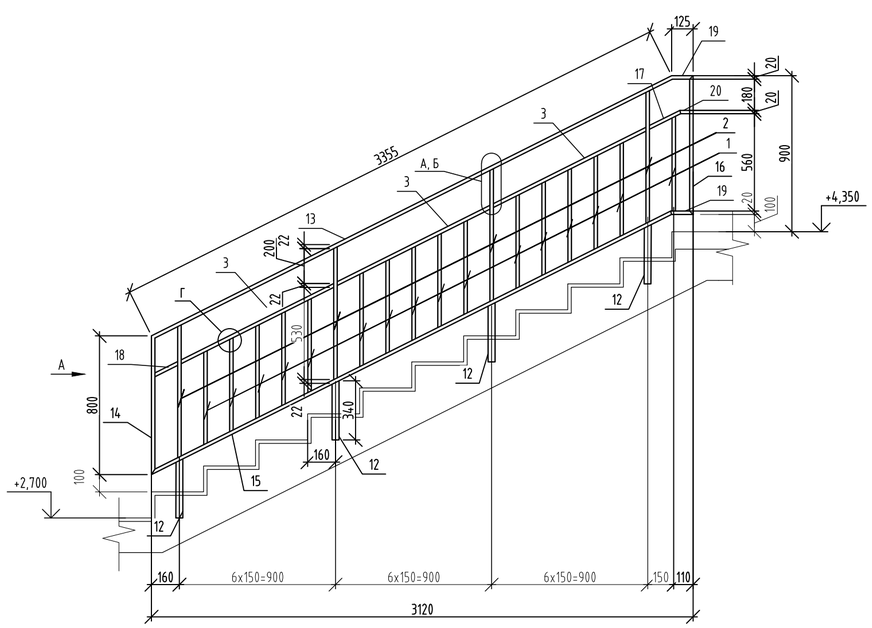

Вид А

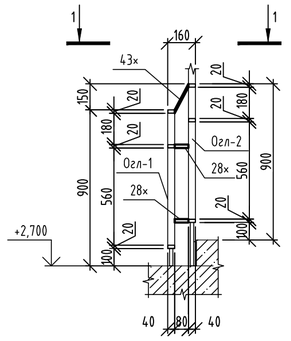

1-1

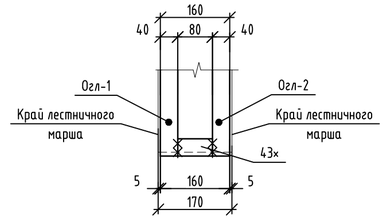

Узел крепления ограждения лестницы к ж/б лестничному маршу

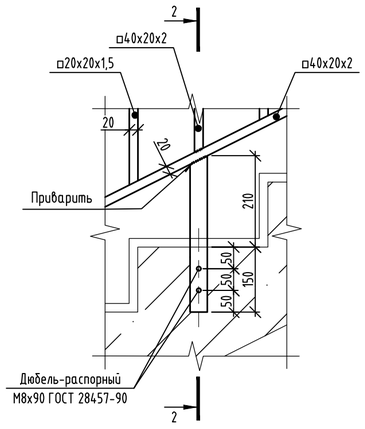

2-2

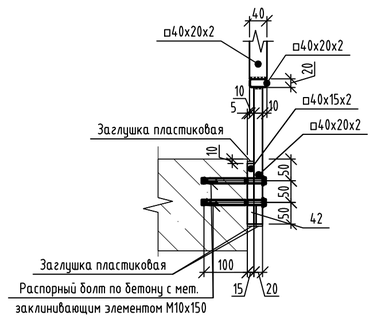

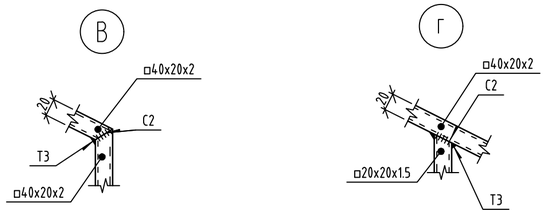

1. Данный лист смотреть совместно с листами 41.
2. Изготовление и монтаж стальных конструкций производить в соответствии: СП 16.13330.2017 "СНиП II-23-81х Стальные конструкции". ГОСТ 5264-80. " Ручная дуговая сварка. Соединения сварные. Основные типы, конструктивные элементы и размеры "
3. Сварку стальных элементов производить электродами типа Э42 по ГОСТ 9467-75. Катет сварных швов принять по наименьшей толщине свариваемых элементов, кроме оговоренных. Сварные швы должны иметь равномерное по длине сечение. Непровары, пережоги и др. дефекты сварных швов не допускаются..
4. Сталь конструкций С245-4 по ГОСТ 27772-2021.
5. Для защиты от коррозии все металлические элементы огрунтовать и покрыть эмалью, общую толщину покрытия обеспечить не менее 80 мкм: грунт ГФ-021 по ГОСТ 25129-2020, эмаль ПФ-115 по ГОСТ 6465-2023 за два раза.
6. Ограждения лестничных маршей соединять между собой на межэтажных площадках и площадках этажей в уровнях горизонтальных элементов.
7. Расход в спецификации элементов указан на 1 марку изделия.
8. Все открытые торцы труб заглушить пластинами 2х40х20 ГОСТ 19903-2005 из стали С245-4 ГОСТ 27772-2015.
9. Изготовление и приемку ограждений выполнять по ГОСТ 25772-2021.
10. Для крепления лестничных ограждений к сборным железобетонным маршам использовать распорный болт по бетону с металлическим заклинивающим элементом М10х150.
11. 28х,43х - Размер уточнить по месту.

Изм.	Кол.уч	Лист	№ док.	Подпись	Дата	174-АР/25-1-9.3-АС2			
						Многоквартирные жилые дома с объектами инфраструктуры, расположенные по адресу: г. Екатеринбург, ул. Комбинатская. Жилой дом ГП-9			
Разраб.		Мокренко			09.26	Секция ГП-9.3	Стадия	Лист	Листов
Пров.		Аникеева			09.26		Р	42	
Н.контр.		Рябиков			09.26	Ограждения Огл-1, Огл-2	ДЕВИЖН		

Взам. инв. № | Подп. и дата | Инв. № подл.

id: 7776773

Формат А2

Спецификация элементов ограждений Огл-3, Огл-4, Огл-5

Марка изде-лия	Поз. дет.	Наименование	Кол.	Масса 1 дет., кг	Масса изделия, кг
Огл-3	1	Труба □ 20х20х1,5 ГОСТ 8645-68х С245-4 ГОСТ 27772-2021 L= 540	15	0.45	37.38
	2	Труба □ 40х20х2 ГОСТ 8645-68х С245-4 ГОСТ 27772-2021 L= 765	3	1.30	
	3	Труба □ 40х20х2 ГОСТ 8645-68х С245-4 ГОСТ 27772-2021 L= 985	2	1.67	
	12	Труба □ 40х20х2 ГОСТ 8645-68х С245-4 ГОСТ 27772-2021 L= 340	3	0.58	
	16	Труба □ 40х20х2 ГОСТ 8645-68х С245-4 ГОСТ 27772-2021 L= 800	2	1.36	
	21	Труба □ 40х20х2 ГОСТ 8645-68х С245-4 ГОСТ 27772-2021 L= 3015	1	5.13	
	22	Труба □ 40х20х2 ГОСТ 8645-68х С245-4 ГОСТ 27772-2021 L= 3020	1	5.13	
	23	Труба □ 40х20х2 ГОСТ 8645-68х С245-4 ГОСТ 27772-2021 L= 135	1	0.23	
	24	Труба □ 40х20х2 ГОСТ 8645-68х С245-4 ГОСТ 27772-2021 L= 195	1	0.33	
	25	Труба □ 40х20х2 ГОСТ 8645-68х С245-4 ГОСТ 27772-2021 L= 760	1	1.29	
	26	Труба □ 40х20х2 ГОСТ 8645-68х С245-4 ГОСТ 27772-2021 L= 250	1	0.43	
	27	Труба □ 20х20х1,5 ГОСТ 8645-68х С245-4 ГОСТ 27772-2021 L= 560	1	0.47	
	28	Труба □ 40х20х2 ГОСТ 8645-68х С245-4 ГОСТ 27772-2021 L= 380	2	0.65	
	29	Труба □ 40х20х2 ГОСТ 8645-68х С245-4 ГОСТ 27772-2021 L= 865	1	1.47	
	30	Труба □ 40х20х2 ГОСТ 8645-68х С245-4 ГОСТ 27772-2021 L= 110	1	0.19	
	42	Труба □ 40х20х2 ГОСТ 8645-68х С245-4 ГОСТ 27772-2021 L= 140	4	0.24	
	43	Труба □ 40х20х2 ГОСТ 8645-68х Ст3сп ГОСТ 1380-2005 L= 190	1	0.32	
	28	Труба □ 40х20х2 ГОСТ 8645-68х Ст3сп ГОСТ 1380-2005 L= 80	2	0.14	
		Распорный болт с закл. элеметом М10х150	8	0,07	
Огл-4	31	Труба □ 20х20х1,5 ГОСТ 8645-68х С245-4 ГОСТ 27772-2021 L= 860	5	0.72	19.13
	32	Труба □ 40х20х2 ГОСТ 8645-68х С245-4 ГОСТ 27772-2021 L= 1275	3	2.17	
	33	Труба □ 40х20х2 ГОСТ 8645-68х С245-4 ГОСТ 27772-2021 L= 1190	1	2.02	
	34	Труба □ 40х20х2 ГОСТ 8645-68х С245-4 ГОСТ 27772-2021 L= 430	2	0.73	
	35	Труба □ 40х20х2 ГОСТ 8645-68х С245-4 ГОСТ 27772-2021 L= 580	2	0.99	
	36	Полоса 140х100х6 ГОСТ 103-2006 С245-4 ГОСТ 27772-2021	4	0,66	
	44	Полоса 50х50х5 ГОСТ 103-2006 С245-4 ГОСТ 27772-2021	2	0,10	
		Дюбель-распорный М8х90 ГОСТ 28457-90	12	0,06	
Огл-5	37	Труба □ 40х20х2 ГОСТ 8645-68х С245-4 ГОСТ 27772-2021 L= 1140	1	1.94	5.34
	38	Труба □ 40х20х2 ГОСТ 8645-68х С245-4 ГОСТ 27772-2021 L= 365	1	0.62	
	39	Труба □ 40х20х2 ГОСТ 8645-68х С245-4 ГОСТ 27772-2021 L= 50	2	0.09	
	40	Труба □ 40х20х2 ГОСТ 8645-68х С245-4 ГОСТ 27772-2021 L= 120	2	0.20	
	41	Труба □ 40х20х2 ГОСТ 8645-68х С245-4 ГОСТ 27772-2021 L= 115	2	0.20	
	36	Полоса 140х100х6 ГОСТ 103-2006 С245-4 ГОСТ 27772-2021	2	0,66	
		Дюбель-распорный М8х90 ГОСТ 28457-90	8	0,06	

Ограждение Огл-3

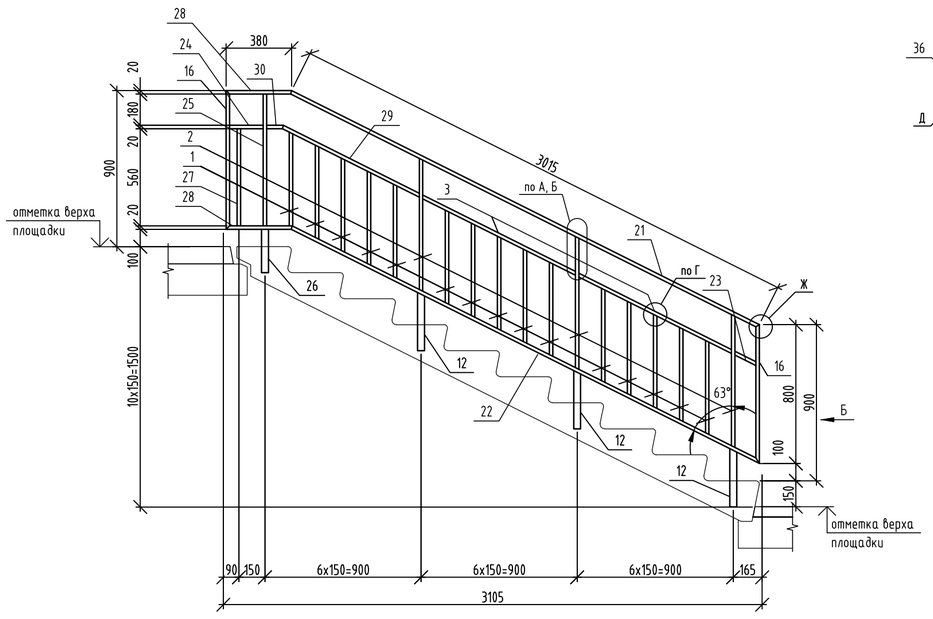

Ограждение Огл-4

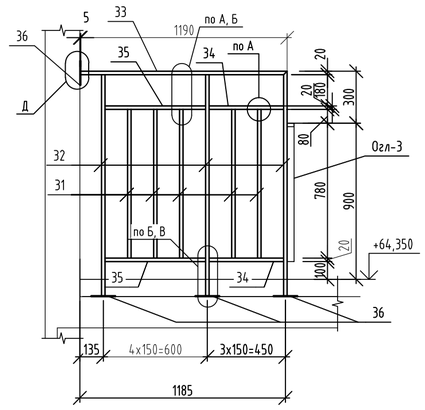

Ограждение Огл-5

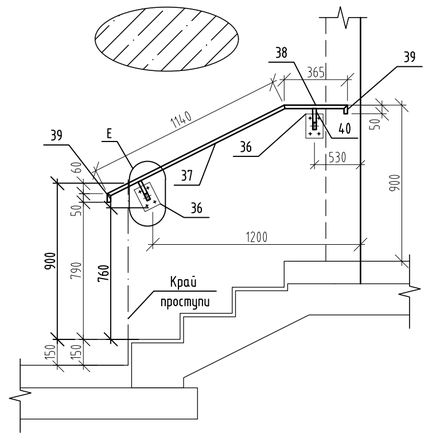

Вид Б

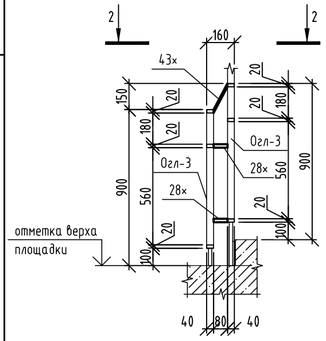

2-2

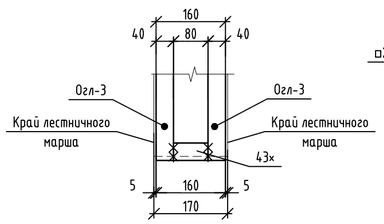

Г

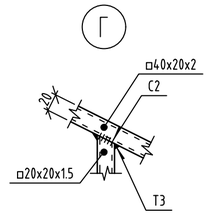

Д

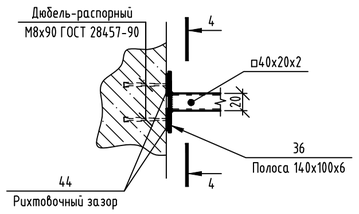

4-4

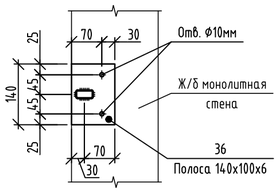

Е

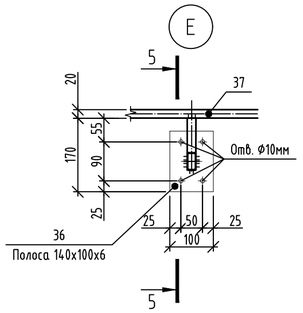

5-5

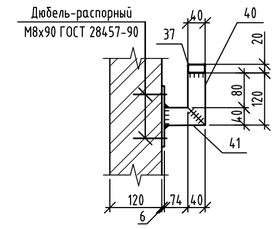

Ж

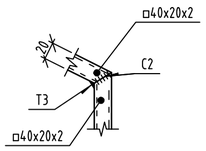

Узел крепления ограждения лестницы к лестничному маршу

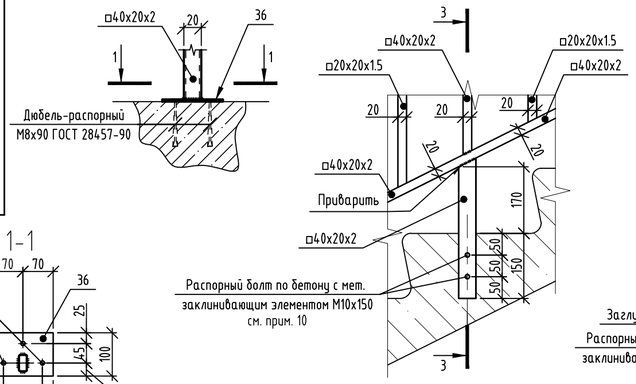

В

3-3

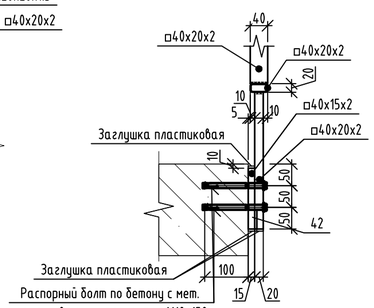

А

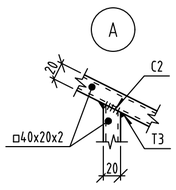

Б

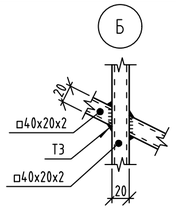

1-1

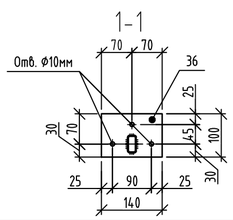

1. Данный лист смотреть совместно с листами 41.
2. Изготовление и монтаж стальных конструкций производить в соответствии: СП 16.13330.2017 "СНиП II-23-81х Стальные конструкции". ГОСТ 5264-80. " Ручная дуговая сварка. Соединения сварные. Основные типы, конструктивные элементы и размеры "
3. Сварку стальных элементов производить электродами типа Э42 по ГОСТ 9467-75. Катет сварных швов принять по наименьшей толщине свариваемых элементов, кроме оговоренных. Сварные швы должны иметь равномерное по длине сечение. Непровары, пережоги и др. дефекты сварных швов не допускаются..
4. Сталь конструкций С245-4 по ГОСТ 27772-2021.
5. Для защиты от коррозии все металлические элементы огрунтовать и покрыть эмалью, общую толщину покрытия обеспечить не менее 80 мкм: грунт ГФ-021 по ГОСТ 25129-2020, эмаль ПФ-115 по ГОСТ 6465-2023 за два раза.
6. Ограждения лестничных маршей соединять между собой на межэтажных площадках и площадках этажей в уровнях горизонтальных элементов.
7. Расход в спецификации элементов указан на 1 марку изделия.
8. Все открытые торцы труб заглушить пластинами 2х40х20 ГОСТ 19903-2005 из стали С245-4 ГОСТ 27772-2015.
9. Изготовление и приемку ограждений выполнять по ГОСТ 25772-2021.
10. Для крепления лестничных ограждений к сборным железобетонным маршам использовать распорный болт по бетону с металлическим заклинивающим элементом М10х150.
11. 28×,43× - Размер уточнить по месту.

Изм.	Кол.уч	Лист	№ док.	Подпись	Дата
Разраб.		Мокренко			09.26
Пров.		Аникеева			09.26
Н.контр.		Рябиков			09.26

174-АР/25-1-9.3-АС2

Многоквартирные жилые дома с объектами инфраструктуры, расположенные по адресу: г. Екатеринбург, ул. Комбинатская. Жилой дом ГП-9

Секция ГП-9.3

Стадия	Лист	Листов
Р	43	

Ограждения Огл-3, Огл-4, Огл-5

ДЕВИЖН

Формат А2

Взам. инв. №

Подп. и дата

Инв. № подл.

id: 7776773